小橋工業(株)のホームページ（以下、弊社サイト）においては、カタログ・取扱説明書・パーツリスト等の電子データの閲覧、ダウンロードのサービス（以下、本サービス）をご提供しております。
本サービスをご利用の際には、以下の注意事項をご確認ください。

電子データの取扱いについて

電子データの内容について

■本サービスにおいては、弊社製品のカタログ、取扱説明書、パーツリスト等、製品に関する全ての印刷物を網羅するものではありません。

■カタログ、取扱説明書、パーツリストの内容は、製品の仕様変更などにより、予告なく変更される場合があります。その為、弊社サイト内に掲載される電子データの内容は、販売店等で配布、掲示されるカタログ、製品購入時に同梱する取扱説明書、印刷物として存在しているパーツリストの内容とは異なる場合がございます。

表記内容は、発行当時の情報であり、弊社純正部品の名称、小売単価、各営業所の名称、所在地などの情報が現在と異なる場合があります。
また、製品安全上の取り扱い、環境対応につきましては、製品販売時の法令、規制に適合するものであり、製品販売後の法令、規制の変更内容を反映していない場合があります。予めご了承ください。

著作権について

本サービス内の電子データにつきましては、弊社（小橋工業株式会社）が著作権その他知的財産権を保有します。
無断で他のウェブサイトや印刷媒体に転載することや複製、翻訳等はできません。
但し、お手持ちの製品ご使用の為、1部に限り印刷することができます。

保証について

弊社の製品保証、安全性の保証は製品付属の書面に基づく保証に限られており、弊社サイト内の電子データに基づく保証は提供いたしません。

お問合せについて

ご使用の製品の取り扱い及び、使用上の安全等に関するお問合せは、ご購入店にご相談頂きますよう、お願いいたします。

免責事項

弊社サイトのご利用に起因するソフトウェア、ハードウェア上の事故その他の損害等につきましても、一切の責任を負いません。
弊社サイトのご利用に際して生じたお客さまと第三者との間のトラブルにつきましては、一切責任を負いません。
弊社サイトのサービスは予告なく中止、または内容や条件を変更する場合がございます。

以上

小橋工業株式会社

KOBASHI

コバシサイバーハロー

TXL 566

2020.03
0205347
- 009

お　願　い

1.部品ご注文の際には型式・コード・品名・数量・機械番号をご明記ください。

2.部品は必ずコバシ純正部品をご使用願います。

3.改良のため、部品形状及び内容の一部を予告なく変更することがあります。

（市販の類似品を使用されると早期破損の原因となります。）

⚠ ご　注　意

1.パーツリストのご使用について

（1）互換性の記号

旧←┐
新←┘　新旧部品兼用可

旧┐
　×　新旧部品兼用不可
新┘

旧←┐
新┘　矢印の方向のみに部品兼用可

（2）実施機番の表示

新旧兼用不可部品と追加・廃止部品の実施機番を記載してあります。

また、イラスト図中に新旧の部品と実施機番を記載してあります。

2.ジョイント・オートヒッチアーム・ヒッチ・オプションの記載について

ジョイント総合版・オートヒッチアーム総合版・ヒッチ総合版・オプション総合版にて、

変更を記載してあります。

最新の情報はそちらを参照ください。

なお、トラクタ装着の性格上、作業機機種・生産年式をわたる場合もあります。

ジョイント型式・オートヒッチアーム型式・ヒッチ型式・オプション型式を確認して、ご注文ください。

(作業機本体に属するジョイントは除く)

3.補用部品の塗装色について

現行量産機種の塗装色となっております。
在庫品につきましては生産時点の量産品塗装色となっております。

4.爪の記載について

爪は統廃合などにより、最新の情報は爪価格表を参照ください。

5.本パーツリストは改良のため予告なく変更することがあります。

補修用部品の供給年限について

この製品の補修部品の供給年限（期間）は、製造打ち切り後9年といたします。

従いまして、その後のご注文につきましては、在庫限りの供給とさせていただきます。

目　次 CONTENTS

1. 3Lジョイント（Lヒッチ）…… 01
2. 3Lジョイント（日農工Lヒッチ）…… 02
3. 4Lジョイント（日農工Lヒッチ）…… 03
4. ギヤー駆動部（ギヤーケース）…… 04
5. ギヤー駆動部（中央フレームパイプ）…… 05
6. ギヤー駆動部（左右フレームパイプ）…… 06
7. チェン駆動部（中央チェンケース）…… 07
8. チェン駆動部（左右チェンケース）…… 09
9. コーウン部（中央ツメジク）…… 11
10. コーウン部（左右ツメジク）…… 12
11. フレーム部（中央シールドカバー 1）…… 13
12. フレーム部（中央シールドカバー 2）…… 15
13. フレーム部（左シールドカバー）…… 16
14. フレーム部（右シールドカバー）…… 18
15. フレーム部（左開閉シテン）…… 20
16. フレーム部（右開閉シテン）…… 22
17. フレーム部（中央エプロン・レベラ）…… 24
18. フレーム部（左右エプロン・レベラ）…… 25
19. フレーム部（セイリュウフラップ）…… 27
20. フレーム部（ツチヨセASSAY）…… 28
21. コンプレッション部…… 29
22. EXレベラソウサ部…… 30
23. 油圧部（中央取付）…… 31
24. 油圧部（左右取付）…… 32
25. コントロール部…… 33
26. コントロール部（ハーネス MEX）…… 34
27. コントロール部（ハーネス MHY）…… 35
28. ヒッチ部（日農工L用ヒッチ）…… 36
29. 3L・4Lオートヒッチ（日農工Lヒッチ）…… 37
30. 3Lオートヒッチ（3点オートヒッチ）…… 39
31. オプション部（エンチョウハーネス M）…… 41
32. ラベル部…… 42

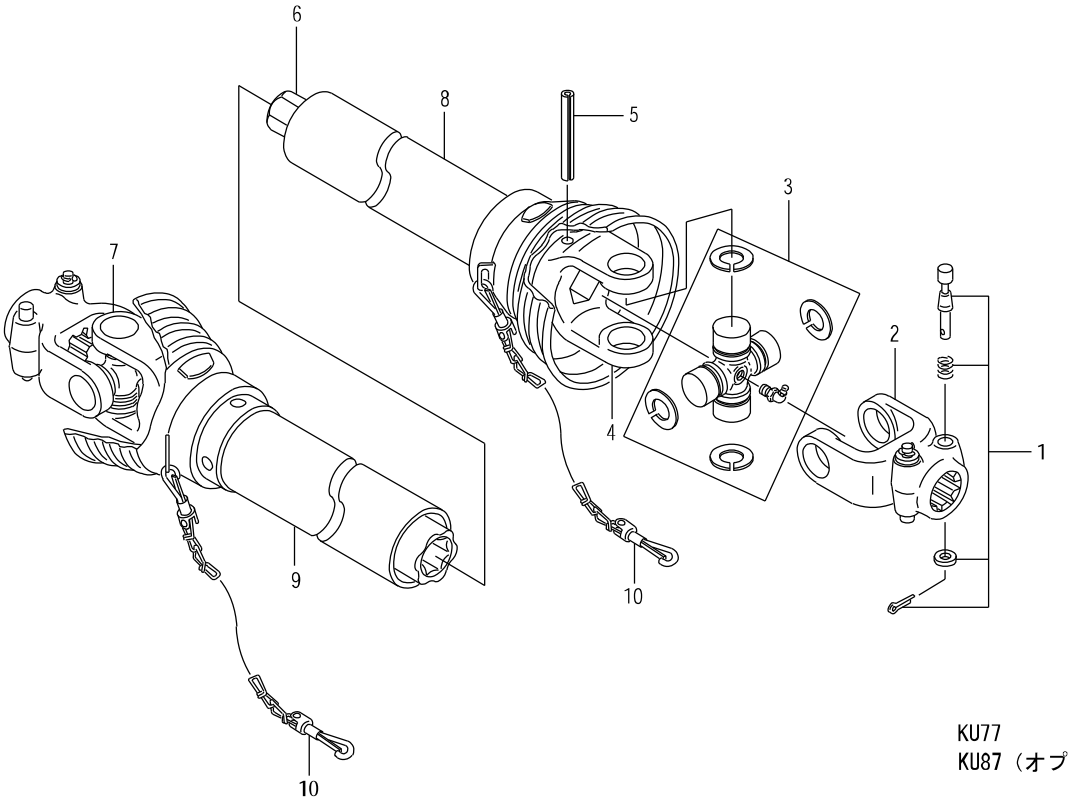

KU77
KU87（オプション）

見出番号	部品コード	部品名	規格	1台分個数 KU77	KU87					実施機番	備考
1	8010432	ﾉｯｸﾋﾟﾝ ASSY		4	4						
2	8010006	ﾖｰｸ A		2	2						
3	8010009	ｸﾛｽﾋﾟﾝ ASSY		2	2						
4	8010010	ﾖｰｸ B		1	1						
5	9321075	ｽﾌﾟﾘﾝｸﾞﾋﾟﾝ	φ10*75	1	1						
6	8010037	ﾛｯｶｸｼｬﾌﾄ	450	1							
6	8010038	ﾛｯｶｸｼｬﾌﾄ	550		1						
7	8010042	ﾖｰｸ C	(420)	1							
7	8010043	ﾖｰｸ C	(520)		1						
8	8010014	ｾｰﾌﾃｨｶﾊﾞｰ ｳﾁ	(8010016ﾁｪﾝ含む)	1	1						
9	8010015	ｾｰﾌﾃｨｶﾊﾞｰ ｿﾄ	(8010016ﾁｪﾝ含む)	1	1						
10	8010016	ﾁｪﾝ		2	2						
1～10	0100004	ｼﾞｮｲﾝﾄ	KU77	1							
1～10	0100006	ｼﾞｮｲﾝﾄ	KU87		1						

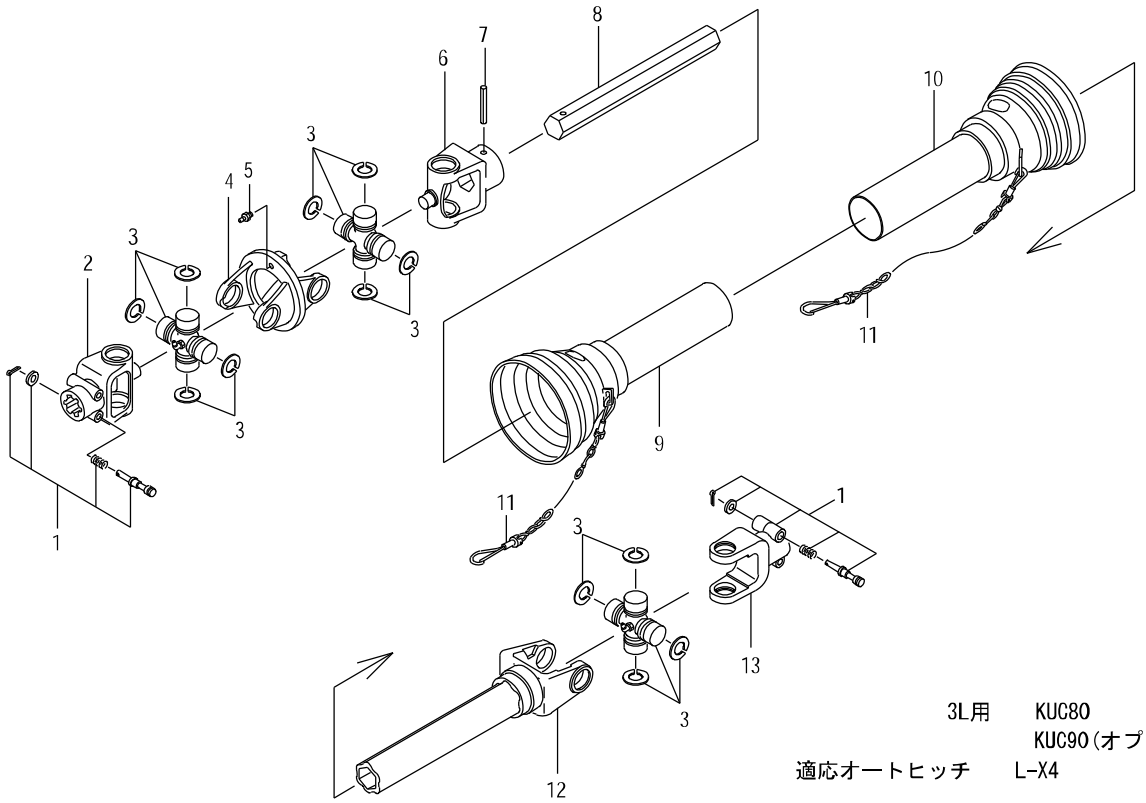

3L用　KUC80
KUC90(オプション)
適応オートヒッチ　L-X4

見出番号	部品コード	部品名	規格	1台分個数 KUC80	KUC90					実施機番	備考
1	8010432	ﾉｯｸﾋﾟﾝ ASSY		4	4						
2	8010420	ﾖｰｸ A		1	1						
3	8010009	ｸﾛｽﾋﾟﾝ ASSY		3	3						
4	8010421	ﾖｰｸ B		1	1						
5	9330009	ｸﾞﾘｽﾆｯﾌﾟﾙ		1	1						
6	8010430	ﾖｰｸ D		1	1						
7	9321075	ｽﾌﾟﾘﾝｸﾞﾋﾟﾝ	φ10*75	1	1						
8	8010122	ﾛｯｶｸｼｬﾌﾄ	390	1							
8	8010143	ﾛｯｶｸｼｬﾌﾄ	490		1						
9	8010107	ｾｰﾌﾃｨｶﾊﾞｰ ｳﾁ	(8010016ﾁｪﾝ含む)	1	1						
10	8010108	ｾｰﾌﾃｨｶﾊﾞｰ ｿﾄ	(8010016ﾁｪﾝ含む)	1	1						
11	8010016	ﾁｪﾝ		2	2						
12	8010125	ﾖｰｸ C	(350)	1							
12	8010144	ﾖｰｸ C	(450)		1						
13	8010006	ﾖｰｸ A		1	1						
1～13	0100942	ｼﾞｮｲﾝﾄ	KUC80	1							
1～13	0100954	ｼﾞｮｲﾝﾄ	KUC90		1						

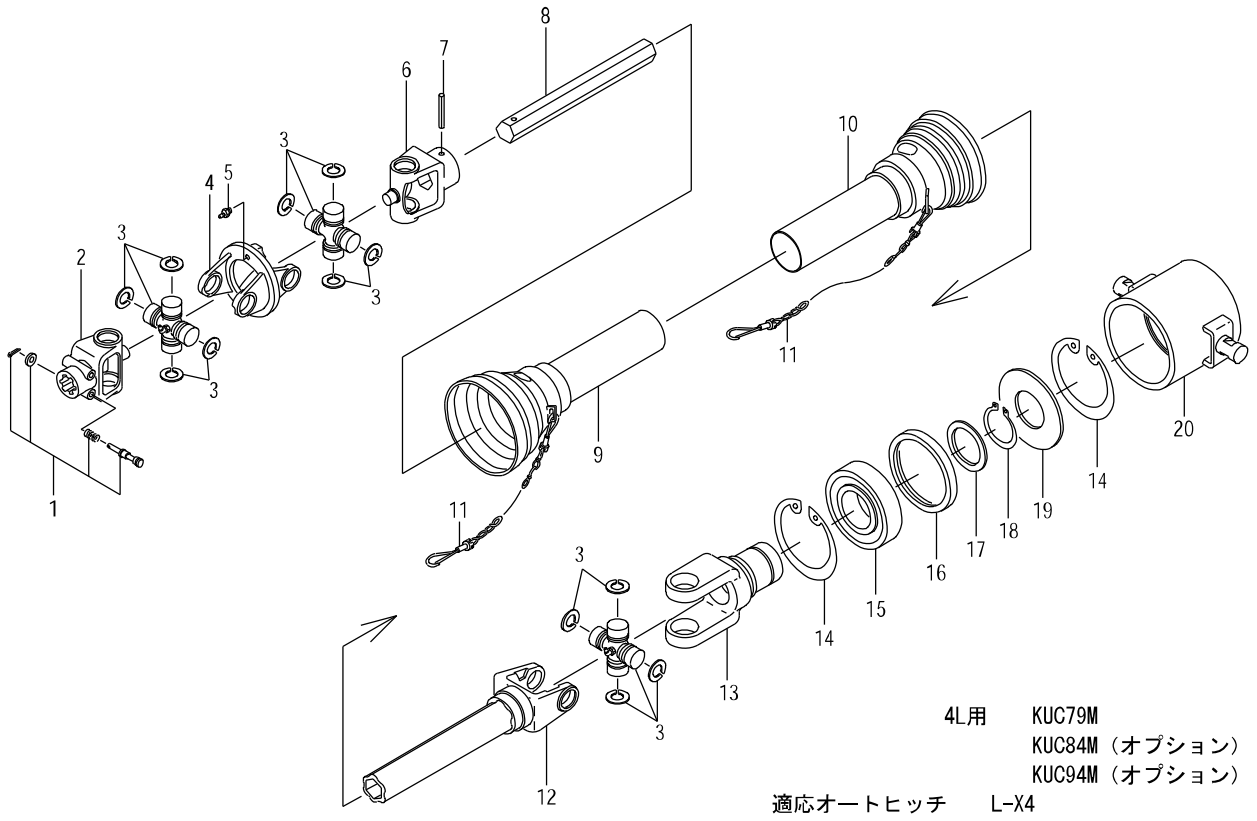

見出番号	部品コード	部品名	規格	1台分個数 KUC79M	KUC84M	KUC94M				実施機番	備考
1	8010432	ﾉｯｸﾋﾟﾝ ASSY		2	2	2					
2	8010420	ﾖｰｸ A		1	1	1					
3	8010009	ｸﾛｽﾋﾟﾝ ASSY		3	3	3					
4	8010421	ﾖｰｸ B		1	1	1					
5	9330009	ｸﾞﾘｽﾆｯﾌﾟﾙ		1	1	1					
6	8010430	ﾖｰｸ D		1	1	1					
7	9321075	ｽﾌﾟﾘﾝｸﾞﾋﾟﾝ	φ10*75	1	1	1					
8	8010153	ﾛｯｶｸｼｬﾌﾄ	360	1							
8	8010145	ﾛｯｶｸｼｬﾌﾄ	410		1						
8	8010155	ﾛｯｶｸｼｬﾌﾄ	510			1					
9	8010107	ｾｰﾌﾃｨｶﾊﾞｰ ｳﾁ	(8010016ﾁｪﾝ含む)	1	1	1					
10	8010108	ｾｰﾌﾃｨｶﾊﾞｰ ｿﾄ	(8010016ﾁｪﾝ含む)	1	1	1					
11	8010016	ﾁｪﾝ		2	2	2					
12	8010154	ﾖｰｸ C	(315)	1							
12	8010146	ﾖｰｸ C	(365)		1						
12	8010156	ﾖｰｸ C	(465)			1					
13	8010148	ｽﾘｰﾌﾞﾖｰｸ		1	1	1					
14	9372110	ｽﾄｯﾌﾟﾘﾝｸﾞ	H110	2	2	2					
15	9380264	ﾍﾞｱﾘﾝｸﾞ	6310LLU	1	1	1					
16	8010152	ﾍﾞｱﾘﾝｸﾞｶﾊﾞｰ B		1	1	1					
17	8010150	ﾍﾞｱﾘﾝｸﾞｻﾞｶﾞﾈ		1	1	1					
18	9371050	ｽﾄｯﾌﾟﾘﾝｸﾞ	S50	1	1	1					
19	8010151	ﾍﾞｱﾘﾝｸﾞｶﾊﾞｰ A		1	1	1					
20	8010149	ｱｳﾀﾊﾟｲﾌﾟ ASSY		1	1	1					
13～20	8010147	4Pｴﾝﾄﾞﾖｰｸ ASSY		1	1	1					
1～20	0100164	ｼﾞｮｲﾝﾄ	KUC79M	1							
1～20	0100161	ｼﾞｮｲﾝﾄ	KUC84M		1						
1～20	0100610	ｼﾞｮｲﾝﾄ	KUC94M			1					

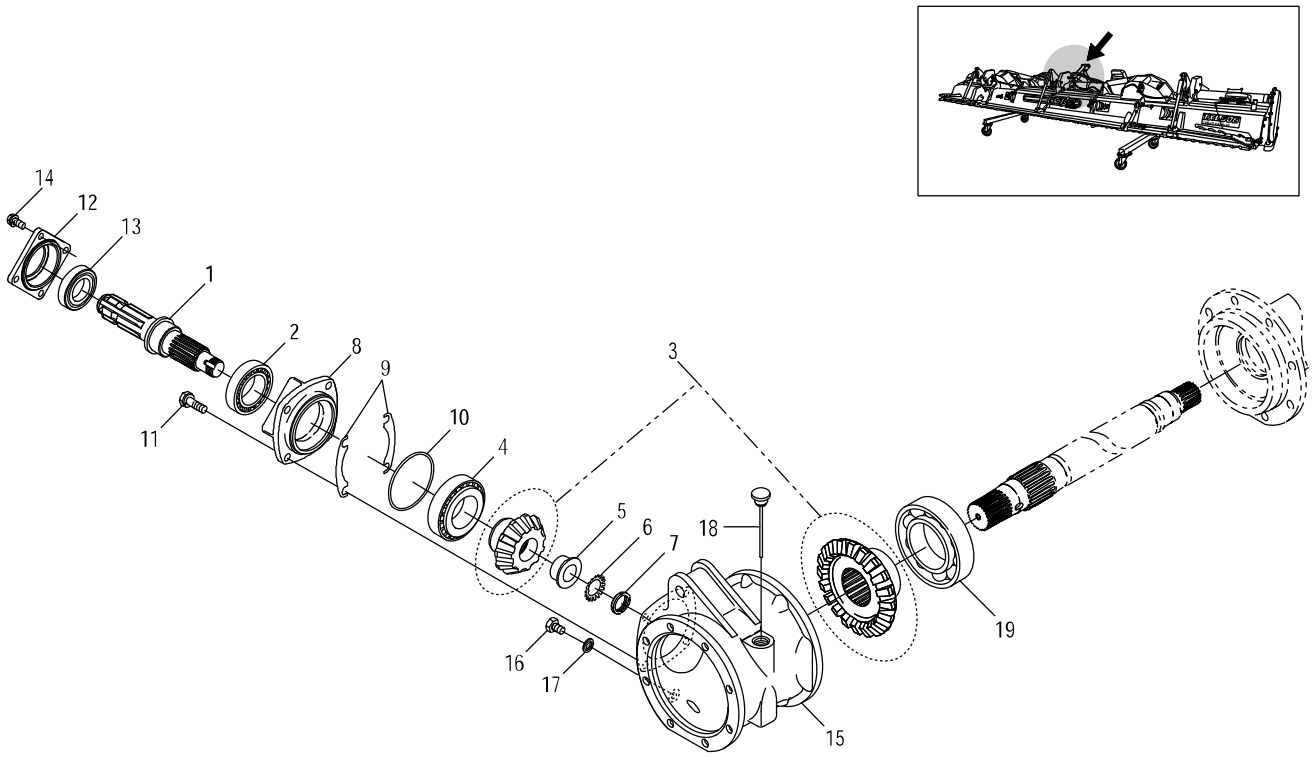

見出番号	部品コード	部品名	規格	1台分個数 566						実施機番	備考
1	4850002	PICｼｬﾌﾄ		1							48520010301
2	9380101	ﾍﾞｱﾘﾝｸﾞ	32009	1							
3	4850401	ﾍﾞﾍﾞﾙﾋﾟﾆｵﾝｷｯﾄ		1							48580612200
4	9380102	ﾍﾞｱﾘﾝｸﾞ	32210	1							
5	4840007	ﾌﾞｯｼｭ		1							48430010900
6	9400005	ｷｸｻﾞｶﾞﾈ	AW05	1							
7	9390105	ｷｸﾅｯﾄ	AN05 ﾐｷﾞ	1							
8	3220005	ﾍﾞｱﾘﾝｸﾞﾊｳｼﾞﾝｸﾞ		1							32201003000
9	0120063	ｼﾑ	t0.1	2							32201009000
9	0120064	ｼﾑ	t0.2	2							32201009000
9	0120068	ｼﾑ	t0.3	2							32201009000
9	0120065	ｼﾑ	t0.5	2							32201009000
10	9362085	Oﾘﾝｸﾞ	G85	1							
11	9020914	ｺｶﾞﾀﾎﾞﾙﾄ 2P	M10*30 P1.5 7T	4							
12	4850001	ｼｰﾙﾊｳｼﾞﾝｸﾞ		1							48520010200
13	9350278	ｵｲﾙｼｰﾙ	TC356212	1							
14	9020947	ｺｶﾞﾀﾎﾞﾙﾄ 2P	M8*20 P1.25 7T	4							
15	4850188	ｷﾞﾔｰｹｰｽ		1							48540210101
16	9020902	ｺｶﾞﾀﾎﾞﾙﾄ	M10*16 P1.5 7T	1							
17	9660010	ｼｰﾙﾜｯｼｬ	M10 WFｶﾞﾀ	1							
18	4850369	ｵｲﾙｹﾞｰｼﾞ		1							48540611000
19	9380345	ﾍﾞｱﾘﾝｸﾞ	6215	1							

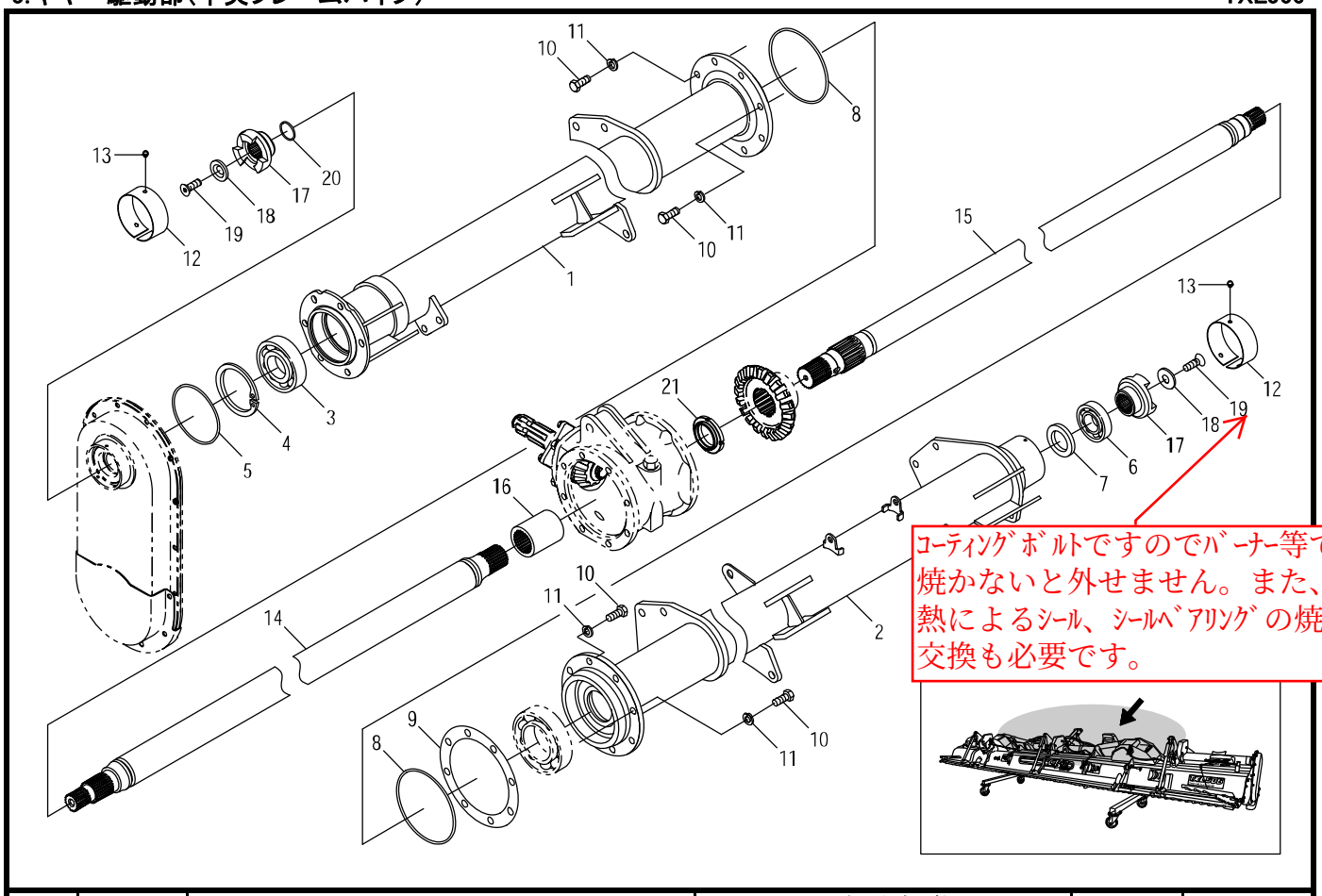

見出番号	部品コード	部品名	規格	1台分個数 566						実施機番	備考
1	4850403	フレームパイプ COMP.CL		1							48580611000
2	4850404	フレームパイプ COMP.CR		1							48580611100
3	9380254	ベアリング	6309 RS	1							
4	9372100	ストップリング	H100	1							
5	9363110	Oリング	S110	1							
6	9380223	ベアリング	6207 RS	1							
7	9350240	オイルシール	TC45629	1							
8	9362145	Oリング	G145	2							
9	0120005	フレームパイプシム	t0.1	1							23501009000
9	0120006	フレームパイプシム	t0.2	2							23501009000
9	0120008	フレームパイプシム	t0.5	1							23501009000
10	9011751	ボルト	M12*30 P1.5 8T	16							
11	9210012	Sワッシャ	M12	16							
12	4850193	クラッチカバー IN		2							48540212400
13	9070000	マルコネジ(+)3P	M5*8 P0.8	6							
14	4850405	ベベルシャフト COMP.L		1							48580610102
15	4850406	ベベルシャフト COMP.R		1							48580610502
16	4850407	レンケツスリーブ		1							48580612000
17	4850206	クラッチ		2							48540210600
18	4860408	ストッパ	φ25*40	2							48643410301
19	4850094	コーティングボルト M12*30	M12*30 8Tイジョウ	2							48520045700
20	9363035	Oリング	S35	1							
21	4850408	ロックナット		1							48580612100

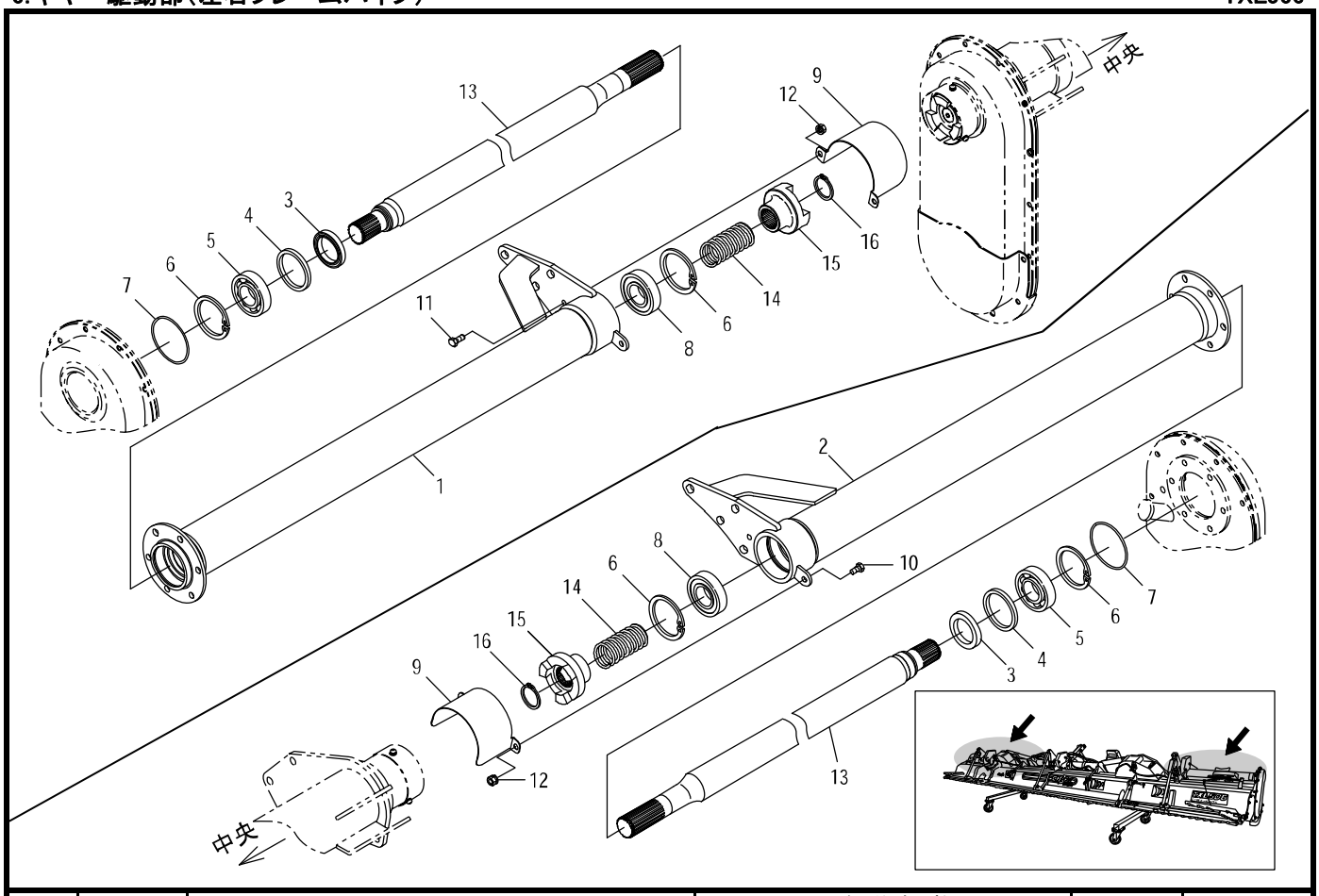

見出番号	部品コード	部品名	規格	1台分個数 566						実施機番	備考
1	4850195	ﾌﾚｰﾑﾊﾟｲﾌﾟ COMP.L		1							48570212002
2	4850197	ﾌﾚｰﾑﾊﾟｲﾌﾟ COMP.R		1							48570212102
3	9350240	ｵｲﾙｼｰﾙ	TC45629	2							
4	4860541	ｼｰﾙｶﾗｰ 54*64.5 L6		2							48673811100
5	9380282	ﾍﾞｱﾘﾝｸﾞ	6207 R	2							
6	9372072	ｽﾄｯﾌﾟﾘﾝｸﾞ	H72	4							
7	9363080	Oﾘﾝｸﾞ	S80	2							
8	9380287	ﾍﾞｱﾘﾝｸﾞ	6207 2RS	2							
9	4850198	ｸﾗｯﾁｶﾊﾞｰ OUT		2							48540212500
10	9020923	ｺｶﾞﾀﾎﾞﾙﾄ	M8*16 P1.25 7T	2							
11	9020925	ｺｶﾞﾀﾎﾞﾙﾄ	M8*20 P1.25 7T	2							
12	9150358	ｺｶﾞﾀﾅｯﾄ(Sﾜｯｼｬﾂｷ)	M8 P1.25	4							
13	4850205	ｾｶﾝﾄﾞｼｬﾌﾄ		2							48570210401
14	4840013	ｽﾌﾟﾘﾝｸﾞ		2							48430011500
15	4840415	ｸﾗｯﾁ		2							48430011435
16	9371035	ｽﾄｯﾌﾟﾘﾝｸﾞ	S35	2							

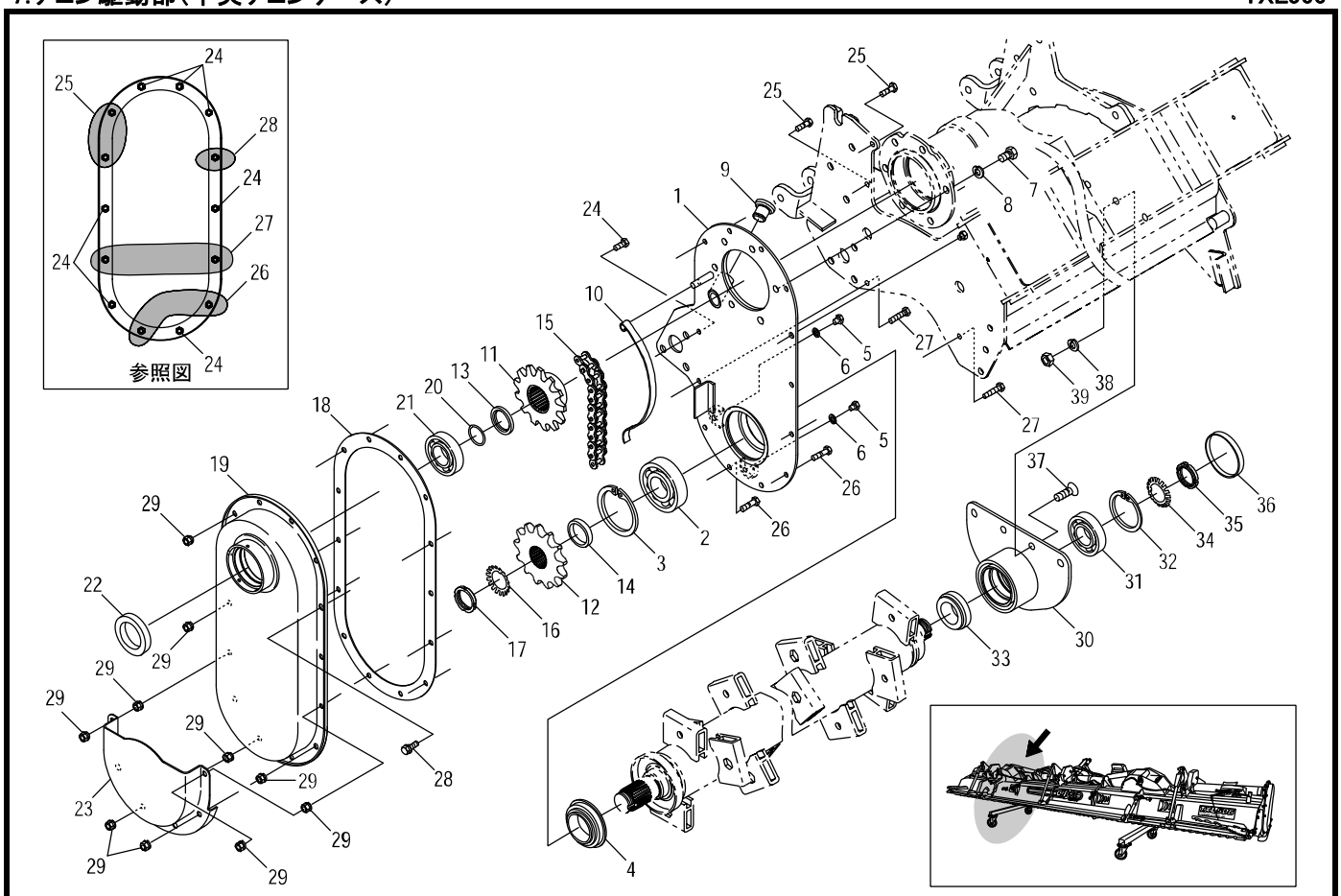

見出番号	部品コード	部品名	規格	1台分個数 566						実施機番	備考
1	4850395	ﾁｪﾝｹｰｽﾌﾟﾚｰﾄ C		1							48540220113
2	9380249	ﾍﾞｱﾘﾝｸﾞ	6308	1							
3	9372090	ｽﾄｯﾌﾟﾘﾝｸﾞ	H90	1							
4	9350001	ｼﾞｸﾂｷｼｰﾙ	QLF507810.516.5	1							
5	9020921	ｺｶﾞﾀﾎﾞﾙﾄ	M8*10 P1.25 7T	2							
6	9660008	ｼｰﾙﾜｯｼｬ	M8 WFｶﾞﾀ	2							
7	4850210	ｺｶﾞﾀｺｰﾃｨﾝｸﾞﾎﾞﾙﾄ M12*20	M12*20 P1.25 7T	6							48540220901
8	9210012	Sﾜｯｼｬ	M12	6							
9	6310199	φ20ｵｲﾙｾﾝ		1							63151526000
10	4800023	ﾃﾝｼｮﾅ		1							48022020901
11	4850211	ｽﾌﾟﾛｹｯﾄ 13	T13	1							48540220700
12	7660422	ｽﾌﾟﾛｹｯﾄ 13T	T13	1							76607011000
13	4850212	ｶﾗｰ	35*48.6*5	1							48540221000
14	6460013	ｶﾗｰ	40*48.6*9.15	1							64642011000
15	9440078	ﾛｰﾗﾁｪﾝ	SA 80H 38L	1							
16	9400007	ｷｸｻﾞｶﾞﾈ	AW07	1							
17	9390107	ｷｸﾅｯﾄ	AN07 ﾐｷﾞ	1							
18	4910005	ﾁｪﾝｶﾊﾞｰﾊﾟｯｷﾝ		1							49100020300
19	4850213	ﾁｪﾝｶﾊﾞｰC		1							48540220400
20	9363035	Oﾘﾝｸﾞ	S35	1							
21	9380222	ﾍﾞｱﾘﾝｸﾞ	6207	1							
22	9350220	ｵｲﾙｼｰﾙ	TC507212	1							
23	4850215	ﾁｪﾝｹｰｽｼｭｰｽﾞ		1							48540220601
24	9020925	ｺｶﾞﾀﾎﾞﾙﾄ	M8*20 P1.25 7T	7							
25	9020927	ｺｶﾞﾀﾎﾞﾙﾄ	M8*25 P1.25 7T	2							
26	9020928	ｺｶﾞﾀﾎﾞﾙﾄ	M8*30 P1.25 7T	2							
27	9020929	ｺｶﾞﾀﾎﾞﾙﾄ	M8*35 P1.25 7T ｾﾞﾝﾈｼﾞ	2							
28	9020948	ｺｶﾞﾀﾎﾞﾙﾄ 2P	M8*25 P1.25 7T	1							
29	9150358	ｺｶﾞﾀﾅｯﾄ(Sﾜｯｼｬﾂｷ)	M8 P1.25	17							
30	4850216	ｻﾎﾟｰﾄﾊｳｼﾞﾝｸﾞ C		1							48540221101

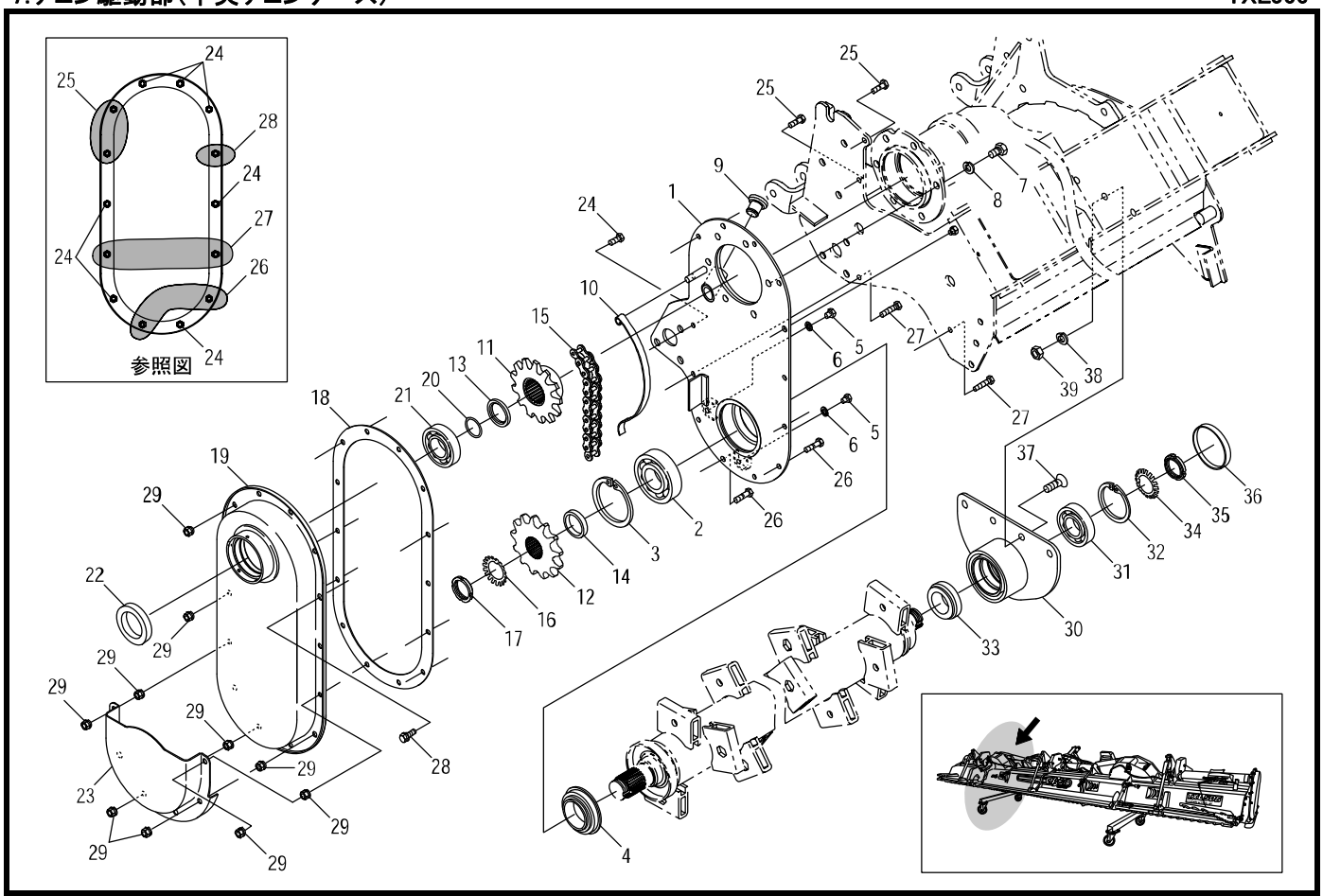

見出番号	部品コード	部品名	規格	1台分個数 566						実施機番	備考
31	9380282	ﾍﾞｱﾘﾝｸﾞ	6207 R	1							
32	9372072	ｽﾄｯﾌﾟﾘﾝｸﾞ	H72	1							
33	9350042	ｼﾞｸﾂｷｼｰﾙ	QLN40651123	1							
34	9400007	ｷｸｻﾞｶﾞﾈ	AW07	1							
35	9390207	ｷｸﾅｯﾄ	AN07 ﾋﾀﾞﾘ	1							
36	9650006	ﾎﾞｱﾌﾟﾗｸﾞ	RCA 80*10	1							
37	9050355	6ｶｸｱﾅﾂｷｻﾗﾎﾞﾙﾄ	M12*30 P1.75 8T	4							
38	9210012	Sﾜｯｼｬ	M12	4							
39	9140514	ﾅｯﾄ	M12 P1.75	4							

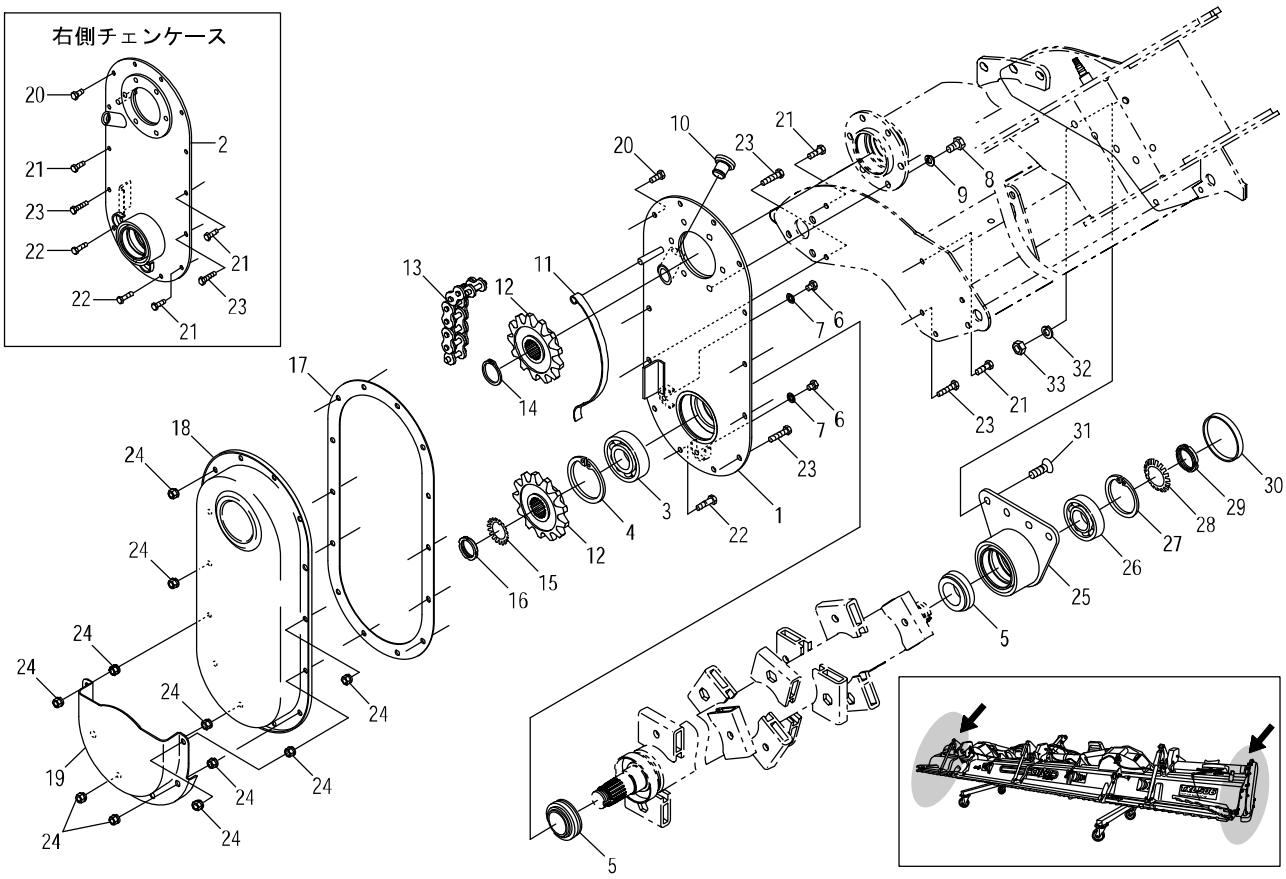

見出番号	部品コード	部品名	規格	1台分個数 566						実施機番	備考
1	4850208	ﾁｪﾝｹｰｽﾌﾟﾚｰﾄ L		1							48540220202
2	4850209	ﾁｪﾝｹｰｽﾌﾟﾚｰﾄ R		1							48540220302
3	9380248	ﾍﾞｱﾘﾝｸﾞ	6307	2							
4	9372080	ｽﾄｯﾌﾟﾘﾝｸﾞ	H80	2							
5	9350042	ｼﾞｸﾂｷｼｰﾙ	QLN40651123	2							
6	9020921	ｺｶﾞﾀﾎﾞﾙﾄ	M8*10 P1.25 7T	4							
7	9660008	ｼｰﾙﾜｯｼｬ	M8 WFｶﾞﾀ	4							
8	9000090	ｺｶﾞﾀｺｰﾃｨﾝｸﾞﾎﾞﾙﾄ	M10*20 P1.5 7T	12							64346120400
9	9210010	Sﾜｯｼｬ	M10	12							
10	6310199	φ20ｵｲﾙｾﾝ		2							63151526000
11	4800023	ﾃﾝｼｮﾅ		2							48022020901
12	4800022	ｽﾌﾟﾛｹｯﾄ	T13	4							48022020800
13	9440029	ﾛｰﾗﾁｪﾝ	RS80 38L	2							
14	9371035	ｽﾄｯﾌﾟﾘﾝｸﾞ	S35	2							
15	9400006	ｷｸﾜｯｼｬ	AW06	2							
16	9390106	ｷｸﾅｯﾄ	AN06 ﾐｷﾞ	2							
17	4910005	ﾁｪﾝｶﾊﾞｰﾊﾟｯｷﾝ		2							49100020300
18	4850214	ﾁｪﾝｶﾊﾞｰ S		2							48540220500
19	4850215	ﾁｪﾝｹｰｽｼｭｰｽﾞ		2							48540220601
20	9020925	ｺｶﾞﾀﾎﾞﾙﾄ	M8*20 P1.25 7T	15							
21	9020927	ｺｶﾞﾀﾎﾞﾙﾄ	M8*25 P1.25 7T	5							
22	9020928	ｺｶﾞﾀﾎﾞﾙﾄ	M8*30 P1.25 7T	3							
23	9020929	ｺｶﾞﾀﾎﾞﾙﾄ	M8*35 P1.25 7T ｾﾞﾝﾈｼﾞ	5							
24	9150358	ｺｶﾞﾀﾅｯﾄ(Sﾜｯｼｬﾂｷ)	M8 P1.25	36							
25	4850217	ｻﾎﾟｰﾄﾊｳｼﾞﾝｸﾞ S		2							48540220801
26	9380282	ﾍﾞｱﾘﾝｸﾞ	6207 R	2							
27	9372072	ｽﾄｯﾌﾟﾘﾝｸﾞ	H72	2							
28	9400007	ｷｸﾜｯｼｬ	AW07	2							
29	9390207	ｷｸﾅｯﾄ	AN07 ﾋﾀﾞﾘ	2							
30	9650006	ﾎﾞｱﾌﾟﾗｸﾞ	RCA 80*10	2							

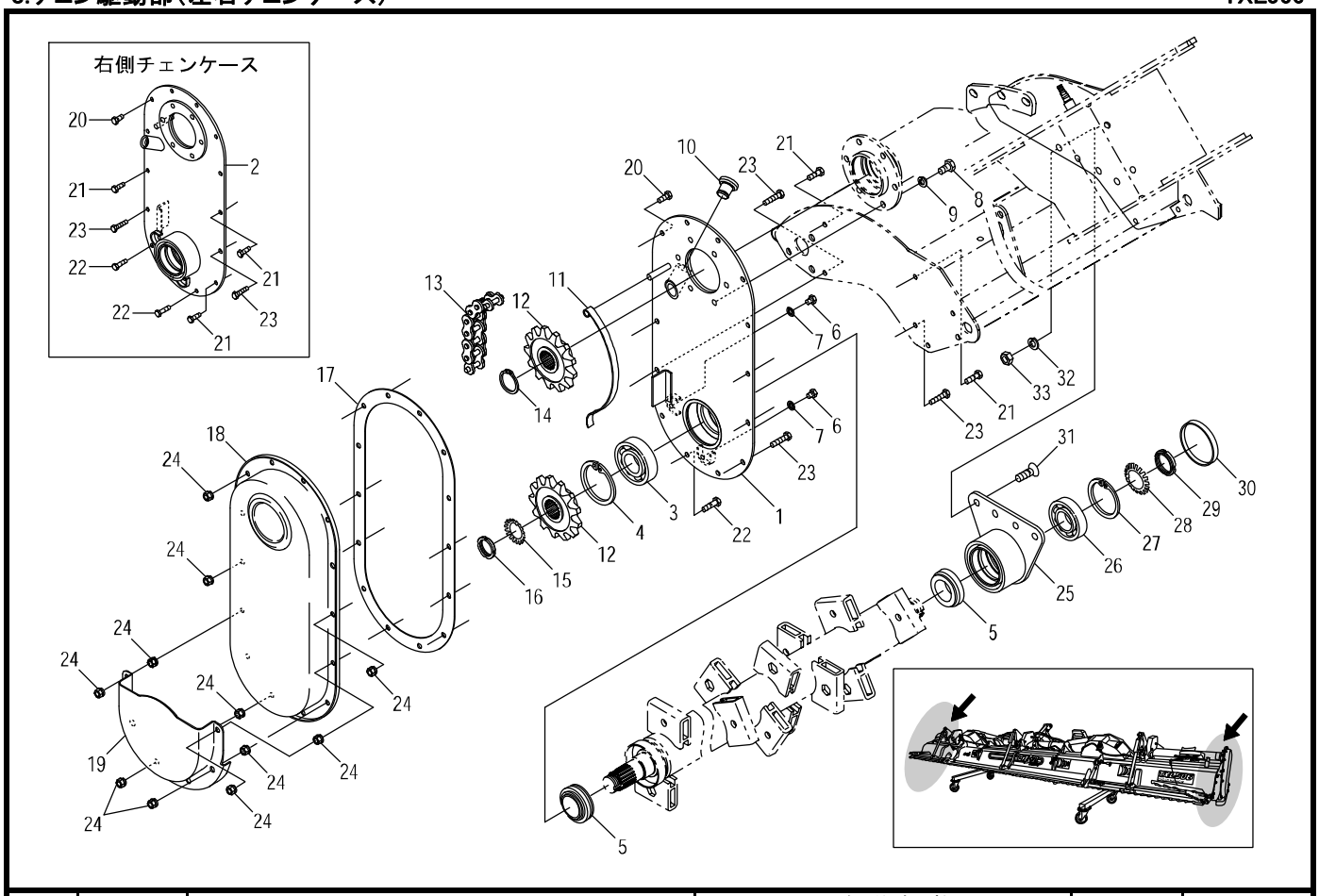

見出番号	部品コード	部品名	規格	1台分個数 566						実施機番	備考
31	9050355	6ｶｸｱﾅﾂｷｻﾗﾎﾞﾙﾄ	M12*30 P1.75 8T	8							
32	9210012	Sﾜｯｼｬ	M12	8							
33	9140514	ﾅｯﾄ	M12 P1.75	8							

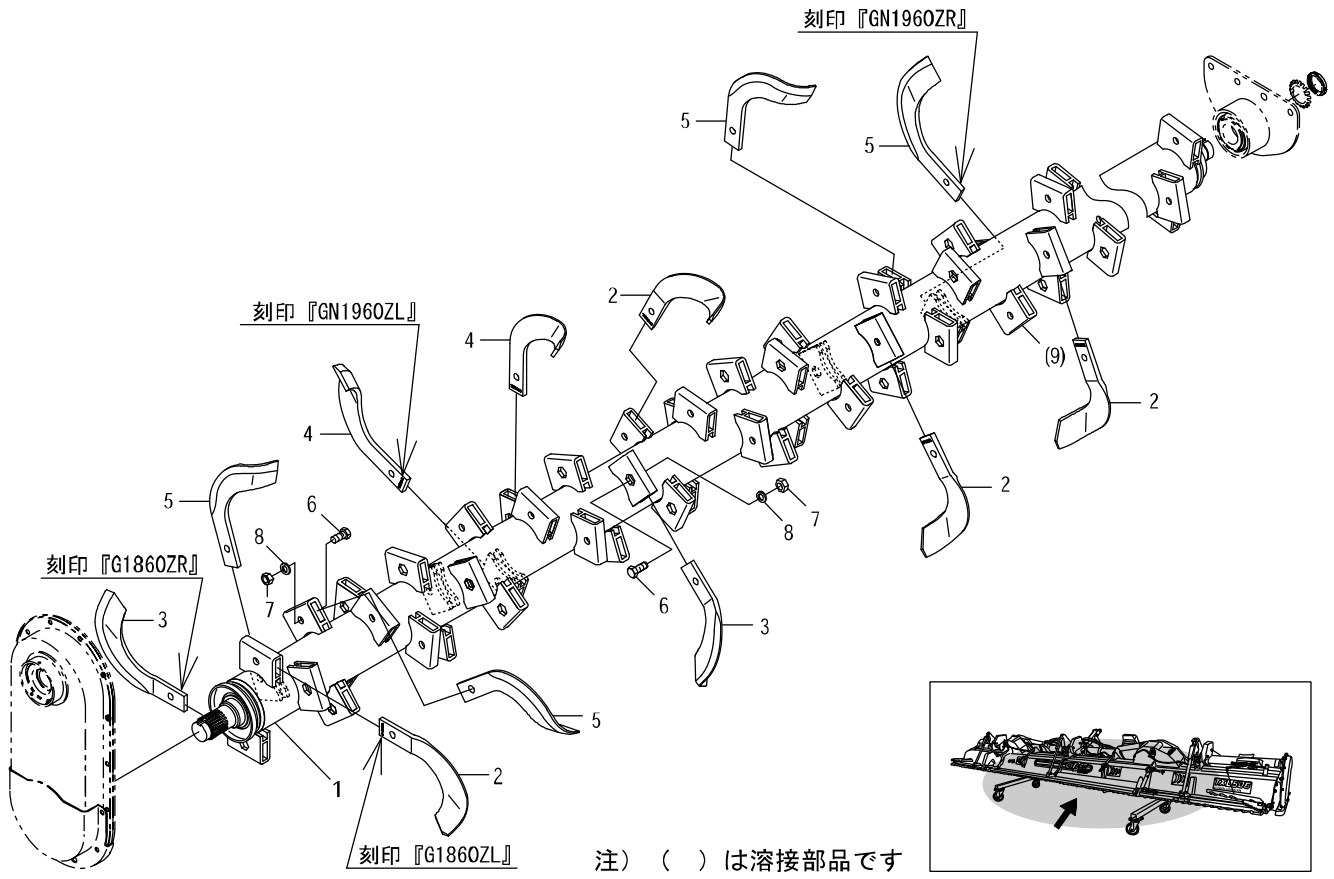

見出番号	部品コード	部品名	規格	1台分個数 566						実施機番	備考
1	4850409	ﾂﾒｼﾞｸ COMP.C		1							48580630300
2	67532	ｼﾛｶｷﾂﾒ G1860ZL	G1860ZL	32							0G18600ZL00
3	67531	ｼﾛｶｷﾂﾒ G1860ZR	G1860ZR	32							0G18600ZR00
4	67382	ｼﾛｶｷﾂﾁﾖｾﾂﾒ GN1960ZL	GN1960ZL	6							GN19600ZL00
5	67381	ｼﾛｶｷﾂﾁﾖｾﾂﾒ GN1960ZR	GN1960ZR	6							GN19600ZR00
6	9011759	ﾎﾞﾙﾄ	M12*30 P1.5 8T	76							34003009000
7	9140080	ﾅｯﾄ	刻印付　M12 P1.5	76							
8	9210012	Sﾜｯｼｬ	M12	76							
6～8	0050059	ﾂﾒﾎﾞﾙﾄASSY	M12*30 P1.5 8T	76							
(9)	4850137	ﾎﾙﾀﾞ		(76)							48520030401

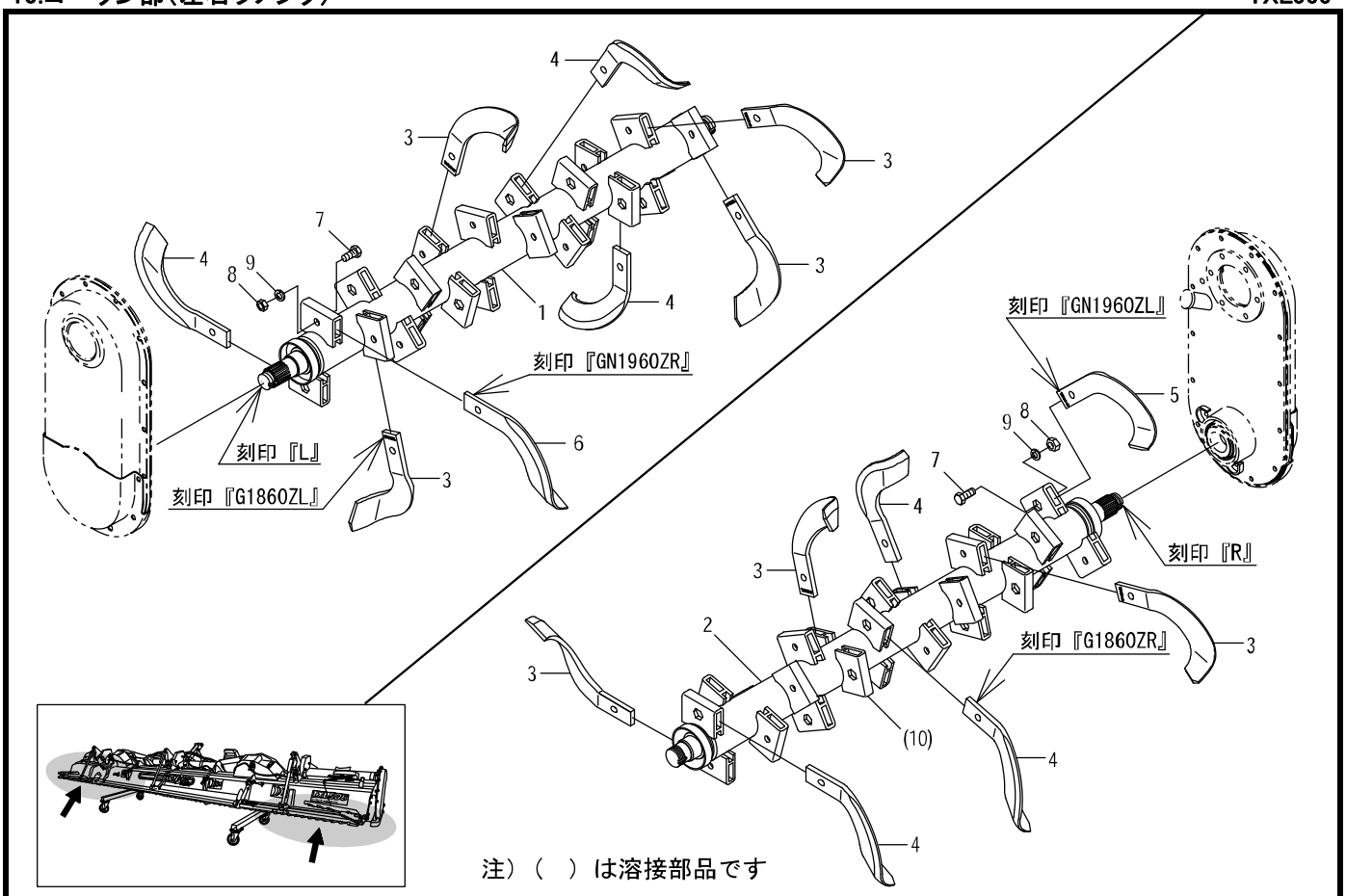

注）（　）は溶接部品です

見出番号	部品コード	部　品　名	規　格	1台分個数 566						実施機番	備　考
1	4850221	ﾂﾒｼﾞｸ COMP.L		1							48570230305
2	4850223	ﾂﾒｼﾞｸ COMP.R		1							48570230404
3	67532	ｼﾛｶｷﾂﾒ G1860ZL	G1860ZL	29							0G18600ZL00
4	67531	ｼﾛｶｷﾂﾒ G1860ZR	G1860ZR	29							0G18600ZR00
5	67382	ｼﾛｶｷﾂﾁﾖｾﾂﾒ GN1960ZL	GN1960ZL	1							GN19600ZL00
6	67381	ｼﾛｶｷﾂﾁﾖｾﾂﾒ GN1960ZR	GN1960ZR	1							GN19600ZR00
7	9011759	ﾎﾞﾙﾄ	M12*30 P1.5 8T	60							34003009000
8	9140080	ﾅｯﾄ	刻印付　M12 P1.5	60							
9	9210012	Sﾜｯｼｬ	M12	60							
7～9	0050059	ﾂﾒﾎﾞﾙﾄ ASSY	M12*30 P1.5 8T	60							
(10)	4850137	ﾎﾙﾀﾞ		(60)							48520030401

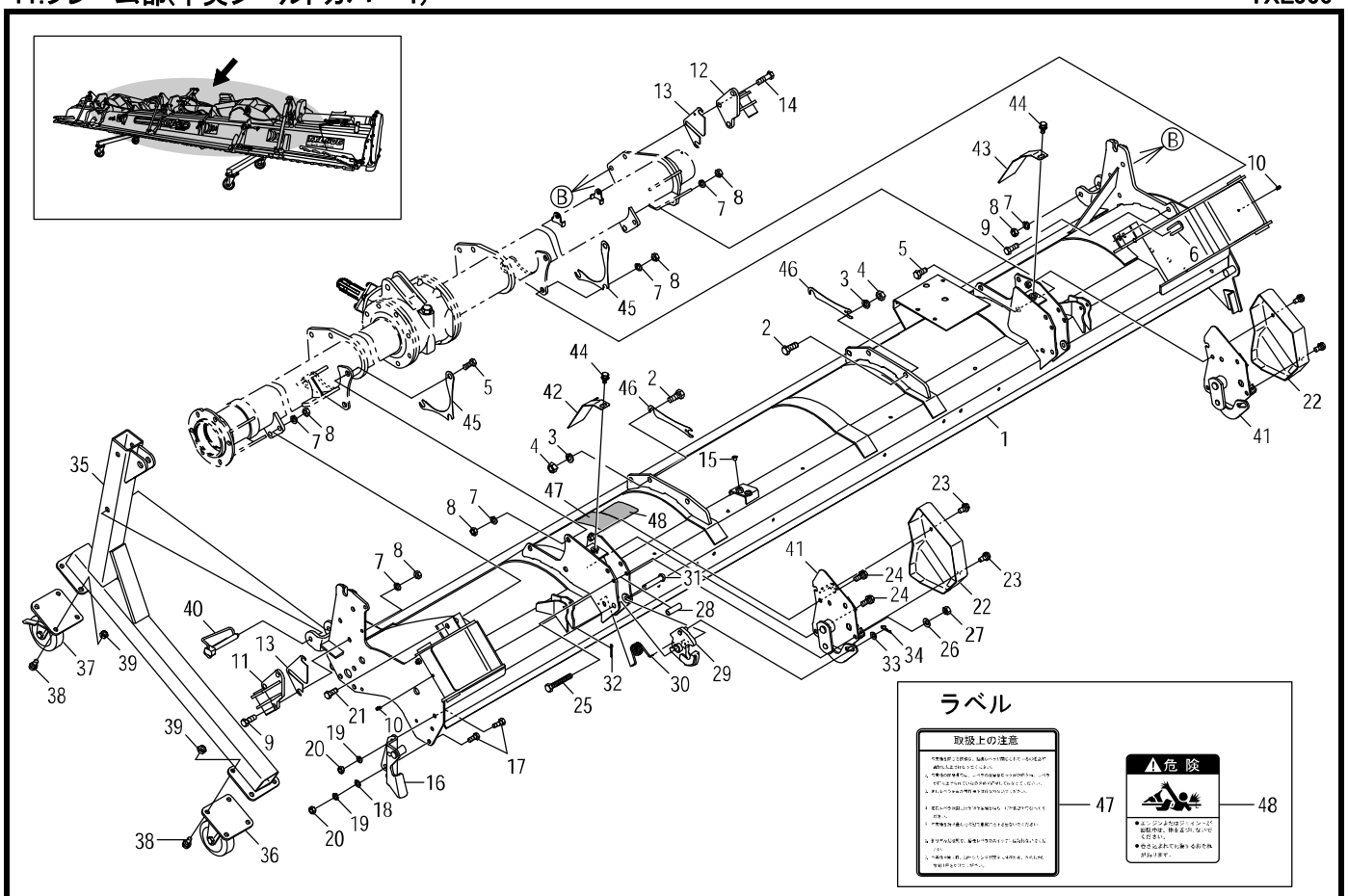

見出番号	部品コード	部品名	規格	1台分個数 566						実施機番	備考
1	4850419	ｼｰﾙﾄﾞｶﾊﾞｰC(ﾗﾍﾞﾙ)		1							48580648001
2	9011259	ﾎﾞﾙﾄ	M14*35 P2.0 8T	4							
3	9210014	Sﾜｯｼｬ	M14	4							
4	9140517	ﾅｯﾄ	M14 P2.0	4							
5	9011751	ﾎﾞﾙﾄ	M12*30 P1.5 8T	6							
6	4850358	ｼﾑ		3							48540443100
7	9210012	Sﾜｯｼｬ	M12	17							
8	9140014	ﾅｯﾄ	M12 P1.5	17							
9	9011760	ﾎﾞﾙﾄ	M12*35 P1.5 8T ｾﾞﾝﾈｼﾞ	4							
10	9330003	ｸﾞﾘｽﾆｯﾌﾟﾙ	MT6 P1.0 Aｶﾞﾀｽﾄﾚｰﾄ	2							
11	4860543	ﾌｯｸﾋﾟﾝ L		1							48673842500
12	4860544	ﾌｯｸﾋﾟﾝ R		1							48673842600
13	4860375	ｼﾑ	t1.0	6							48643245712
14	9011764	ﾎﾞﾙﾄ	M12*45 P1.5 8T	3							
15	4800798	ﾎﾟﾘｷｬｯﾌﾟ		2							48020945500
16	4850230	ｴﾌﾟﾛﾝｻﾎﾟｰﾄ		1							48540243901
17	9020904	ｺｶﾞﾀﾎﾞﾙﾄ	M10*25 P1.5 7T	3							
18	9240110	ｻﾞｶﾞﾈ	M10	2							
19	9210010	Sﾜｯｼｬ	M10	3							
20	9140705	ｺｶﾞﾀﾅｯﾄ	M10 P1.5	3							
21	9011751	ﾎﾞﾙﾄ	M12*30 P1.5 8T ｾﾞﾝﾈｼﾞ	4							
22	4860570	ﾂﾁﾖｾｶﾊﾞｰ		2							48673847500
23	9020932	ｺｶﾞﾀﾎﾞﾙﾄ 3P	M8*16 P1.25	4							
24	9020912	ｺｶﾞﾀﾎﾞﾙﾄ 2P	M10*20 P1.5	4							
25	9023168	ｺｶﾞﾀﾎﾞﾙﾄ	M10*75 P1.5	2							
26	9210010	Sﾜｯｼｬ	M10	2							
27	9140705	ｺｶﾞﾀﾅｯﾄ	M10 P1.5	2							
28	4860568	ｶﾗｰ 11*15L45.5	φ11*15L45.5	2							48673847000
29	4860569	ｽﾄｯﾊﾟ TM		2							48673846900
30	4800058	ｵｰﾄﾋｯﾁﾛｯｸﾊﾞﾈ L		2							48022043101

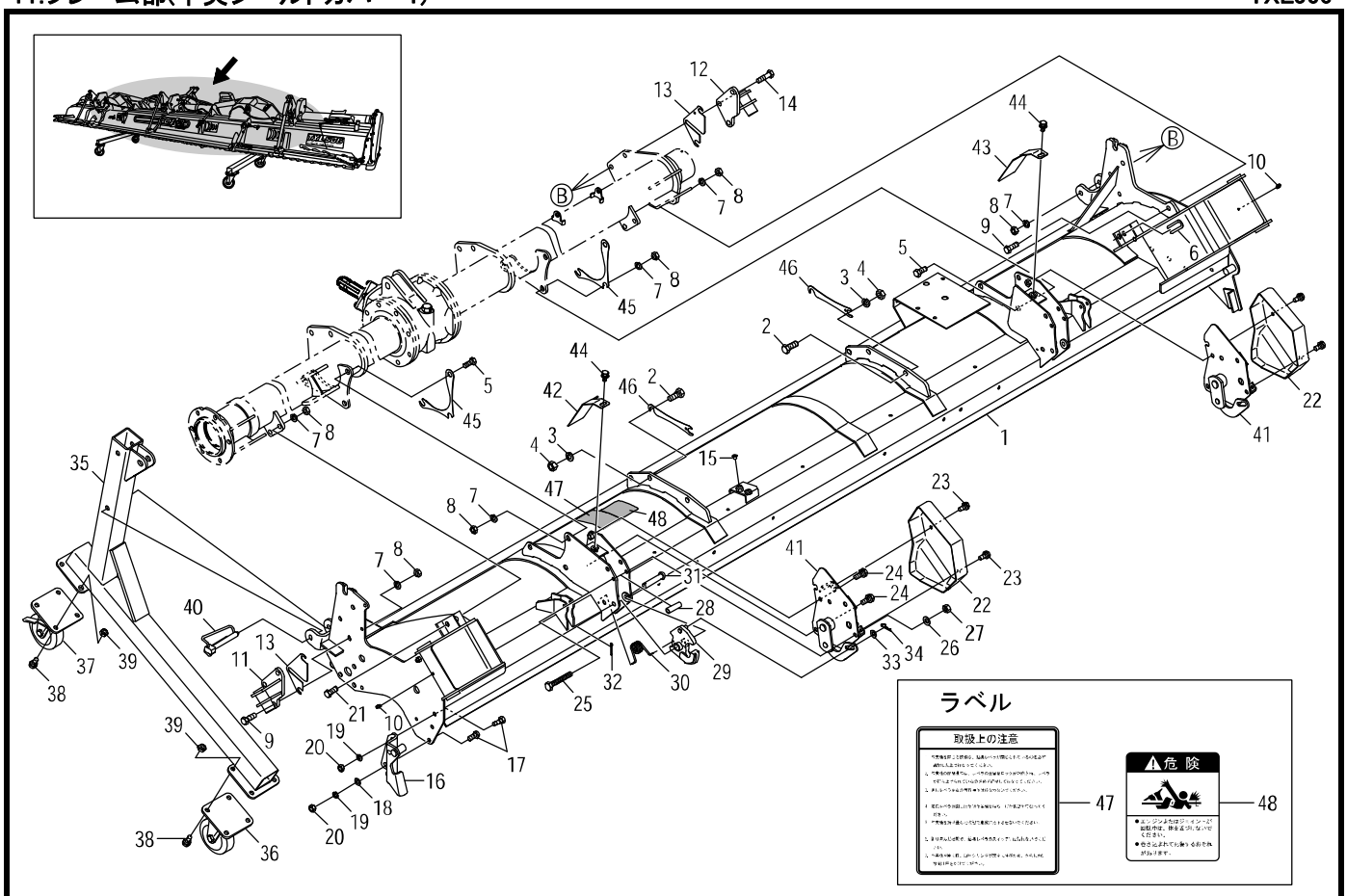

見出番号	部品コード	部品名	規格	1台分個数 566						実施機番	備考
31	4860563	ﾋﾟﾝ 12*65H		2							48673847600
32	9480062	Rﾋﾟﾝ(ﾇｹﾄﾞﾒﾂｷ)	φ12	2							
33	9240112	ｻﾞｶﾞﾈ	M12	2							
34	9480012	Rﾋﾟﾝ	φ12	2							
35	4850439	ｽﾀﾝﾄﾞ		2							48540243825
36	4850417	ｷｬｽﾀ	P130WJ(ｲﾉｱｯｸ)	2							
37	4850418	ｷｬｽﾀ(ﾌﾞﾚｰｷﾂｷ)	P130WJS(ｲﾉｱｯｸ)	2							
38	9020158	ｺｶﾞﾀﾎﾞﾙﾄ 2P	M10*25 P1.5	16							
39	9140723	ｺｶﾞﾀﾅｯﾄ	M10 P1.5	16							
40	4980064	ﾛｯｸﾋﾟﾝ 12*95		2							49800041700
41		ﾂﾁﾖｾASSY　供給不可　28参照		2							48673847111
42	4850415	ｶﾊﾞｰL		1							48580642100
43	4850416	ｶﾊﾞｰR		1							48580642200
44	9020908	ｺｶﾞﾀﾎﾞﾙﾄ 3P	M10*20 P1.5	2							
45	4850412	ｼﾑ		(2)							48580641500
46	4850411	ｼﾑ		(2)							48580641400
47	9992679	ﾄﾘｱﾂｶｲｼﾞｮｳﾉﾁｭｳｲ		1							99905261000
48	9992127	ｷｹﾝ(ｼﾞｮｲﾝﾄ)		1							99905244000

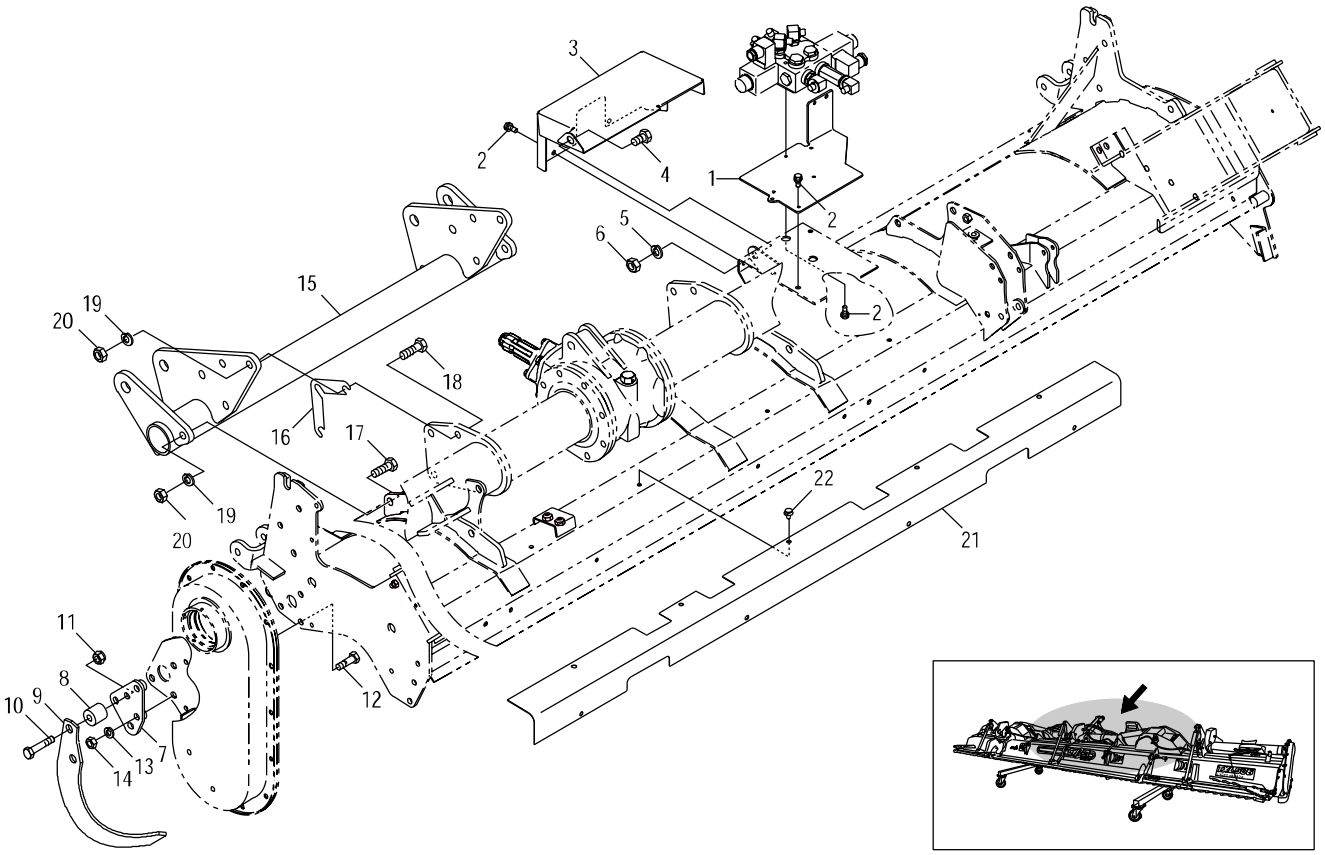

見出番号	部品コード	部品名	規格	1台分個数 566						実施機番	備考
1	4860573	ﾊﾞﾙﾌﾞﾌﾟﾚｰﾄ		1							48673847800
2	9020946	ｺｶﾞﾀﾎﾞﾙﾄ 2P	M8*16 P1.25 7T	7							
3	4860608	ﾊﾞﾙﾌﾞｶﾊﾞｰ		1							48673847911
4	9011857	ﾎﾞﾙﾄ	M14*25 P1.5 8T	1							
5	9210014	Sﾜｯｼｬ	M14	1							
6	9140516	ﾅｯﾄ	M14 P1.5	1							
7	4850239	ｱｾﾞｷﾞﾜﾄｳﾌﾞﾗｹｯﾄ L		1							48540243600
8	4850095	ｸｯｼｮﾝｺﾞﾑ	EK0002	2							
9	0150472	ｺｰｳﾝﾂﾒ	A23L	1							
10	9011768	ﾎﾞﾙﾄ	M12*60 P1.5 8T	2							
11	9290021	Uﾅｯﾄ	M12 P1.5	2							
12	9010211	ﾎﾞﾙﾄ	M12*45 P1.75	3							
13	9210012	Sﾜｯｼｬ	M12	3							
14	9140514	ﾅｯﾄ	M12 P1.75	3							
15	4850260	ﾋｯﾁﾌﾞﾗｹｯﾄ		1							48540244212
16	8044401	ﾋｯﾁﾌﾞﾗｹｯﾄｼﾑ		2							80401010401
17	9011861	ﾎﾞﾙﾄ	M14*40 P1.5 8T	2							
18	9011862	ﾎﾞﾙﾄ	M14*45 P1.5 8T	6							
19	9210014	Sﾜｯｼｬ	M14	8							
20	9140516	ﾅｯﾄ	M14 P1.5	8							
21	4850432	ﾊｰﾈｽｶﾊﾞｰCOMP		1							48580641200
22	4850433	ﾌﾟｯｼｭﾌﾟﾙﾘﾍﾞｯﾄ		9							48580641600

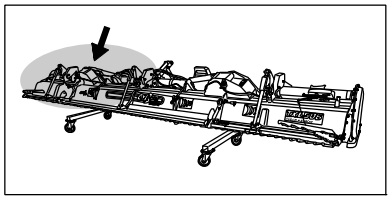

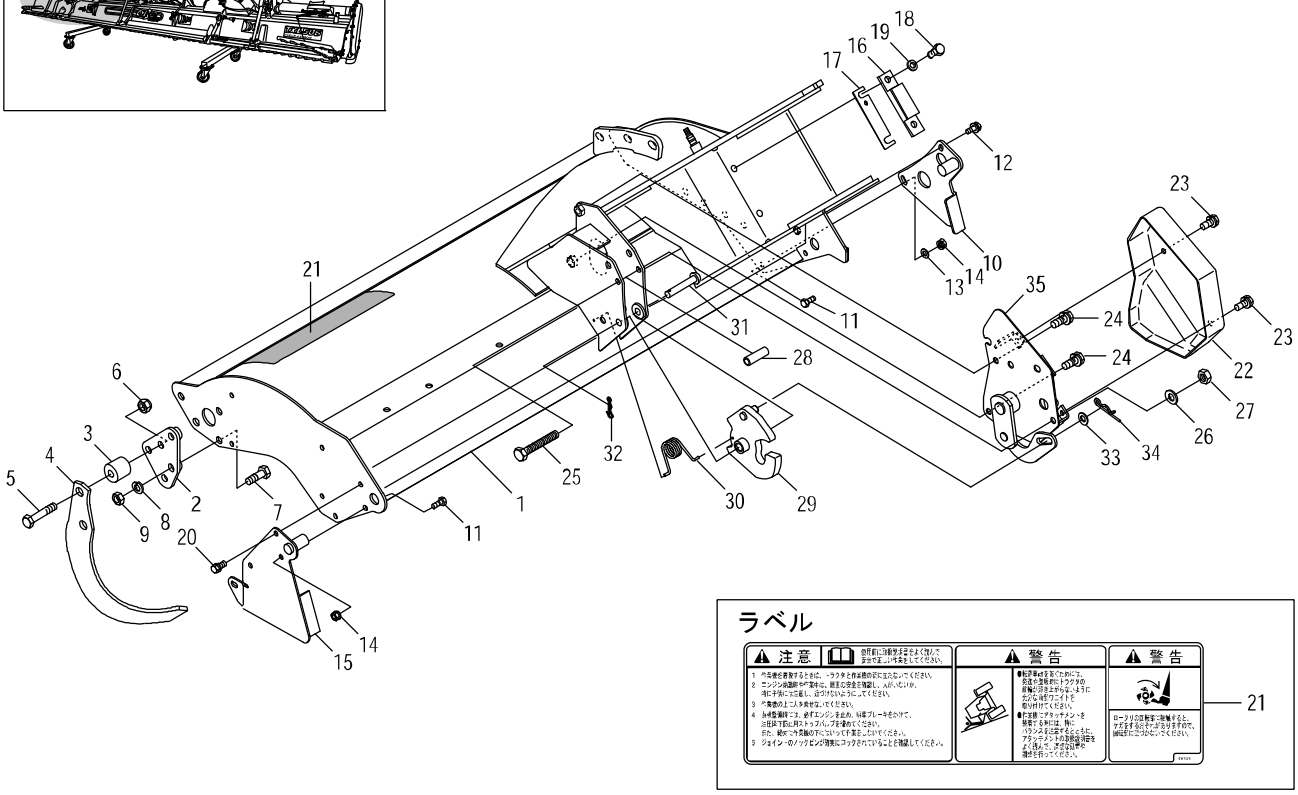

見出番号	部品コード	部品名	規格	1台分個数 566						実施機番	備考
1	4850392	ｼｰﾙﾄﾞｶﾊﾞｰ COMP.L(ﾗﾍﾞﾙ)		1							48570648101
2	4850239	ｱｾﾞｷﾞﾜﾄｳﾌﾞﾗｹｯﾄ L		1							48540243600
3	4850095	ｸｯｼｮﾝｺﾞﾑ	EK0002	2							
4	46622	ｺｰｳﾝﾂﾒ	A23L	1							
5	9011768	ﾎﾞﾙﾄ	M12*60 P1.5 8T	2							
6	9290021	Uﾅｯﾄ	M12 P1.5 6T	2							
7	9010209	ﾎﾞﾙﾄ	M12*35 P1.75	3							
8	9210012	Sﾜｯｼｬ	M12	3							
9	9140514	ﾅｯﾄ	M12 P1.75	3							
10	4910052	ｴﾌﾟﾛﾝｽﾄｯﾊﾟ L		1							49100043801
11	9020925	ｺｶﾞﾀﾎﾞﾙﾄ	M8*20 P1.25 7T	4							
12	9020935	ｺｶﾞﾀﾎﾞﾙﾄ 3P	M8*20 P1.25 7T	1							
13	9240108	ｻﾞｶﾞﾈ	M8	2							
14	9150358	ｺｶﾞﾀﾅｯﾄ(Sﾜｯｼｬﾂｷ)	M8 P1.25	4							
15	4860471	ｻｲﾄﾞｶﾊﾞｰ L		1							48673642200
16	4860441	ｽﾍﾟｰｻ		1							48633044512
17	4860139	ｼﾑ	t1.2	3							48633044603
18	9020904	ｺｶﾞﾀﾎﾞﾙﾄ	M10*25 P1.5 7T	2							
19	9240110	ｻﾞｶﾞﾈ	M10	2							
20	9020947	ｺｶﾞﾀﾎﾞﾙﾄ 2P	M8*20 P1.25 7T	1							
21	9993689	PLﾗﾍﾞﾙ		1							99912048000
22	4860570	ﾂﾁﾖｾｶﾊﾞｰ		1							48673847500
23	9020932	ｺｶﾞﾀﾎﾞﾙﾄ 3P	M8*16 P1.25	2							
24	9020912	ｺｶﾞﾀﾎﾞﾙﾄ 2P	M10*20 P1.5	2							
25	9023168	ｺｶﾞﾀﾎﾞﾙﾄ	M10*75 P1.5	1							
26	9210010	Sﾜｯｼｬ	M10	1							
27	9140705	ﾅｯﾄ	M10 P1.5	1							
28	4860568	ｶﾗｰ 11*15L45.5	φ11*15L45.5	1							48673847000
29	4860569	ｽﾄｯﾊﾟ TM		1							48673846900
30	4800058	ｵｰﾄﾋｯﾁﾛｯｸﾊﾞﾈ L		1							48022043101

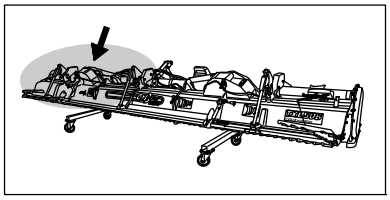

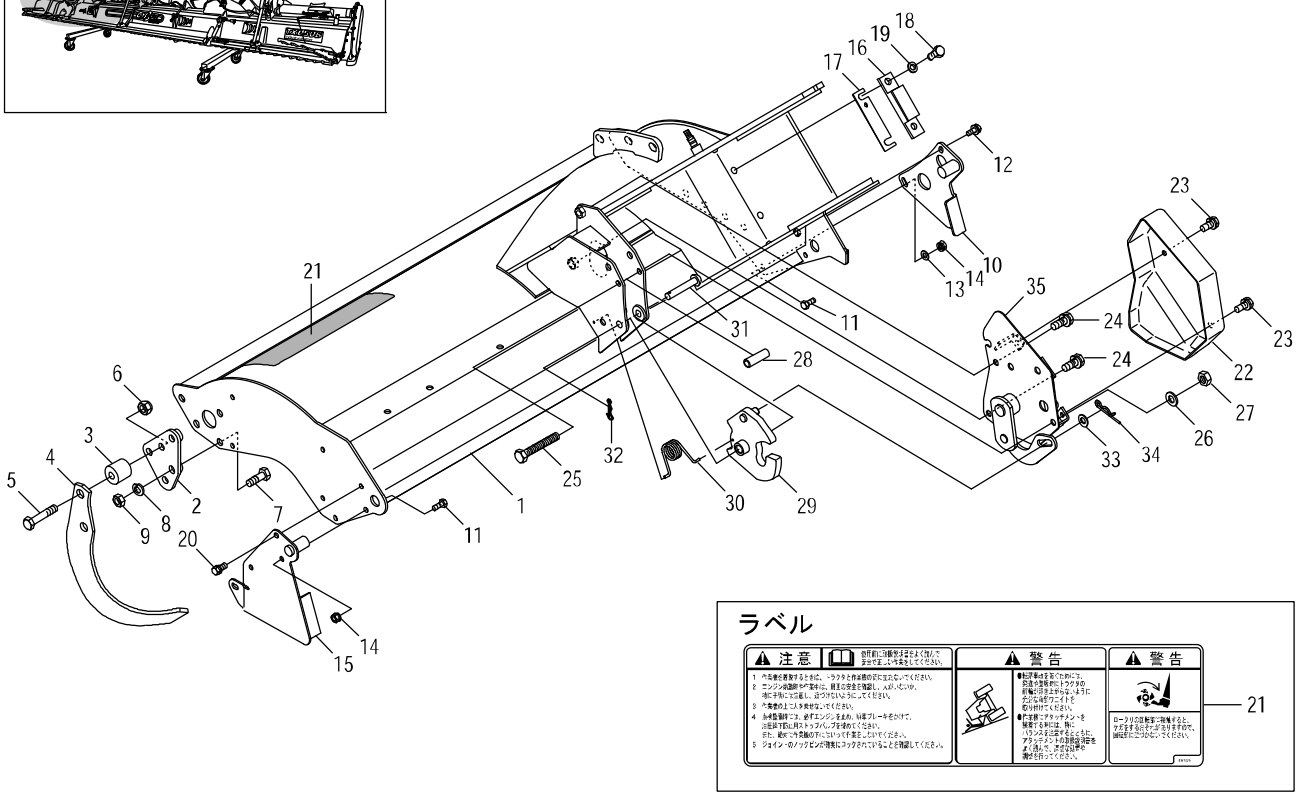

見出番号	部品コード	部品名	規格	1台分個数 566						実施機番	備考
31	4860563	ﾋﾟﾝ12*65H	φ12*65	1							48673847600
32	9480062	Rﾋﾟﾝ(ﾇｹﾄﾞﾒﾂｷ)	φ12	1							
33	9240112	ｻﾞｶﾞﾈ	M12	1							
34	9480012	Rﾋﾟﾝ	φ12	1							
35		ﾂﾁﾖｾASSY 供給不可 28参照		1							48673847111

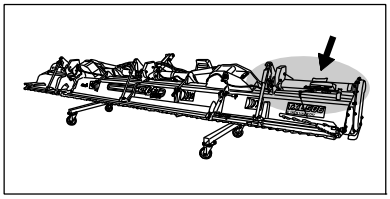

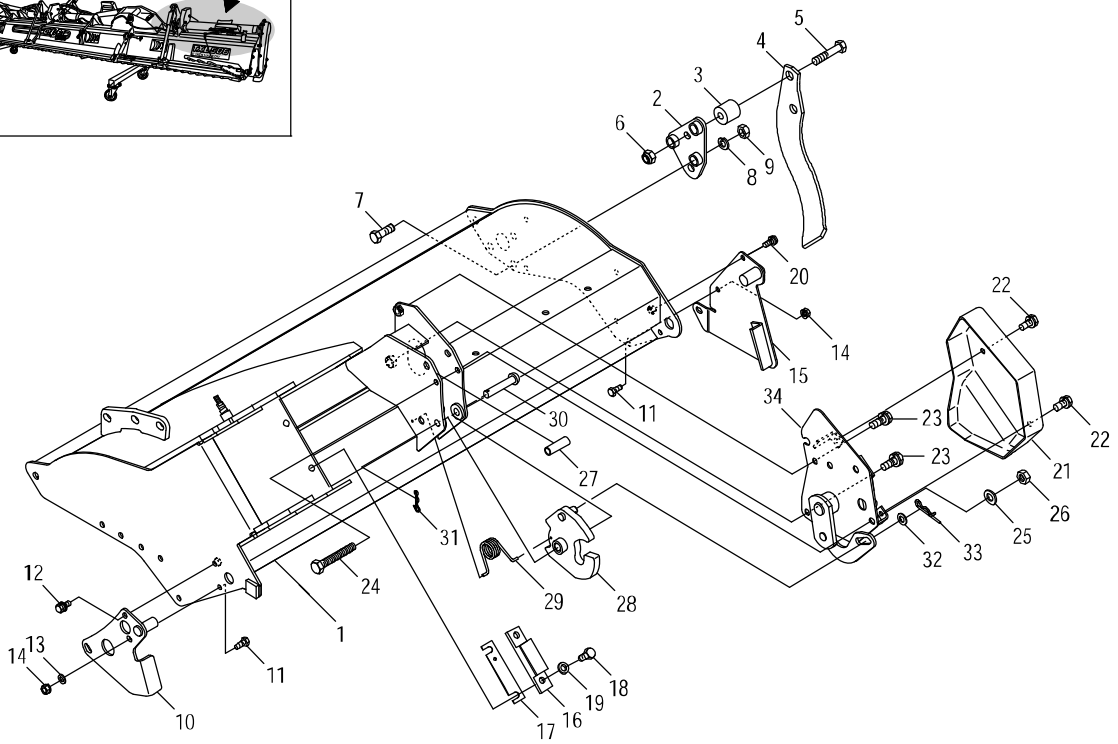

見出番号	部品コード	部品名	規格	1台分個数 566						実施機番	備考
1	4850378	ｼｰﾙﾄﾞｶﾊﾞｰ COMP.R		1							48570643101
2	4850240	ｱｾﾞｷﾞﾜﾄｳﾌﾞﾗｹｯﾄ R		1							48540243700
3	4850095	ｸｯｼｮﾝｺﾞﾑ	EK0002	2							
4	46621	ｺｰｳﾝﾂﾒ	A23R	1							
5	9011768	ﾎﾞﾙﾄ	M12*60 P1.5 8T	2							
6	9290021	Uﾅｯﾄ	M12 P1.5 6T	2							
7	9010209	ﾎﾞﾙﾄ	M12*35 P1.75	3							
8	9210012	Sﾜｯｼｬ	M12	3							
9	9140514	ﾅｯﾄ	M12 P1.75	3							
10	4910053	ｴﾌﾟﾛﾝｽﾄｯﾊﾟ R		1							49100043901
11	9020925	ｺｶﾞﾀﾎﾞﾙﾄ	M8*20 P1.25 7T	4							
12	9020935	ｺｶﾞﾀﾎﾞﾙﾄ 3P	M8*20 P1.25 7T	1							
13	9240108	ｻﾞｶﾞﾈ	M8	2							
14	9150358	ｺｶﾞﾀﾅｯﾄ(Sﾜｯｼｬﾂｷ)	M8 P1.25	4							
15	4860472	ｻｲﾄﾞｶﾊﾞｰ R		1							48673642300
16	4860441	ｽﾍﾟｰｻ		1							48633044512
17	4860139	ｼﾑ	t1.2	3							48633044603
18	9020904	ｺｶﾞﾀﾎﾞﾙﾄ	M10*25 P1.5 7T	2							
19	9240110	ｻﾞｶﾞﾈ	M10	2							
20	9020947	ｺｶﾞﾀﾎﾞﾙﾄ 2P	M8*20 P1.25 7T	1							
21	4860570	ﾂﾁﾖｾｶﾊﾞｰ		1							48673847500
22	9020932	ｺｶﾞﾀﾎﾞﾙﾄ 3P	M8*16 P1.25	2							
23	9020912	ｺｶﾞﾀﾎﾞﾙﾄ 2P	M10*20 P1.5	2							
24	9023168	ｺｶﾞﾀﾎﾞﾙﾄ	M10*75 P1.5	1							
25	9210010	Sﾜｯｼｬ	M10	1							
26	9140705	ﾅｯﾄ	M10 P1.5	1							
27	4860568	ｶﾗｰ 11*15L45.5	φ11*15L45.5	1							48673847000
28	4860569	ｽﾄｯﾊﾟ TM		1							48673846900
29	4800058	ｵｰﾄﾋｯﾁﾛｯｸﾊﾞﾈ L		1							48022043101
30	4860563	ﾋﾟﾝ12*65H	φ12*65	1							48673847600

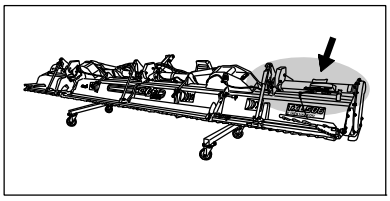

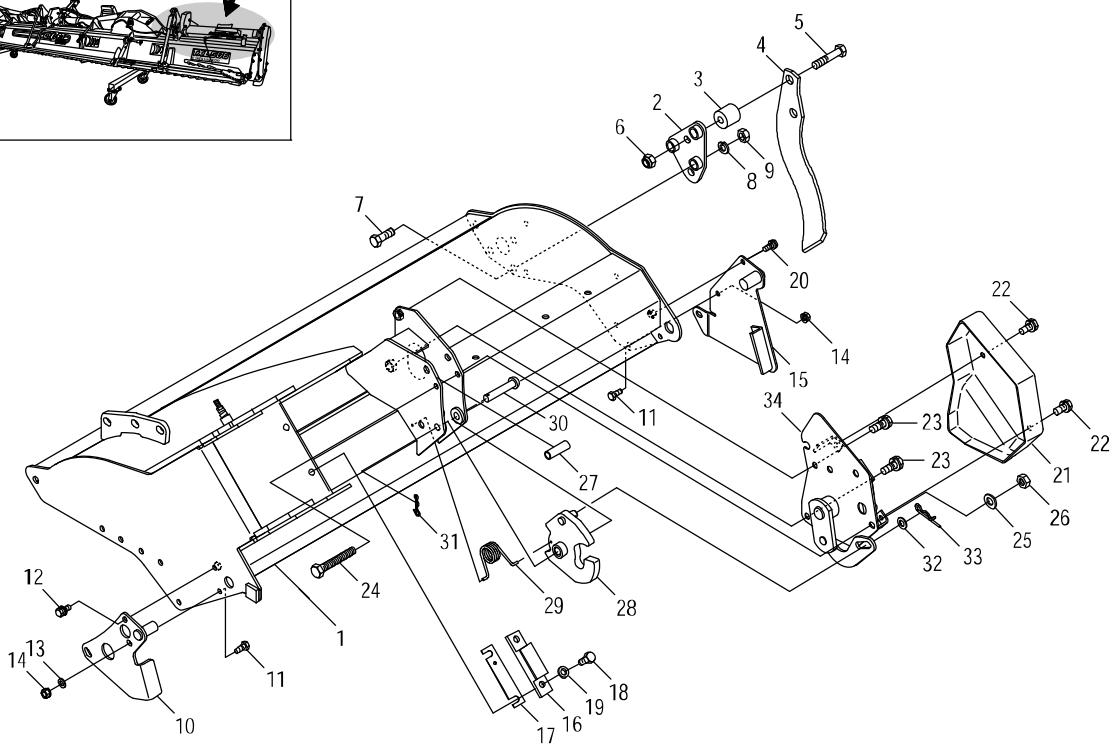

見出番号	部品コード	部品名	規格	1台分個数 566						実施機番	備考
31	9480062	Rﾋﾟﾝ(ﾇｹﾄﾞﾒﾂｷ)	φ12	1							
32	9240112	ｻﾞｶﾞﾈ	M12	1							
33	9480012	Rﾋﾟﾝ	φ12	1							
34		ﾂﾁﾖｾASSY 供給不可 28参照		1							48673847111

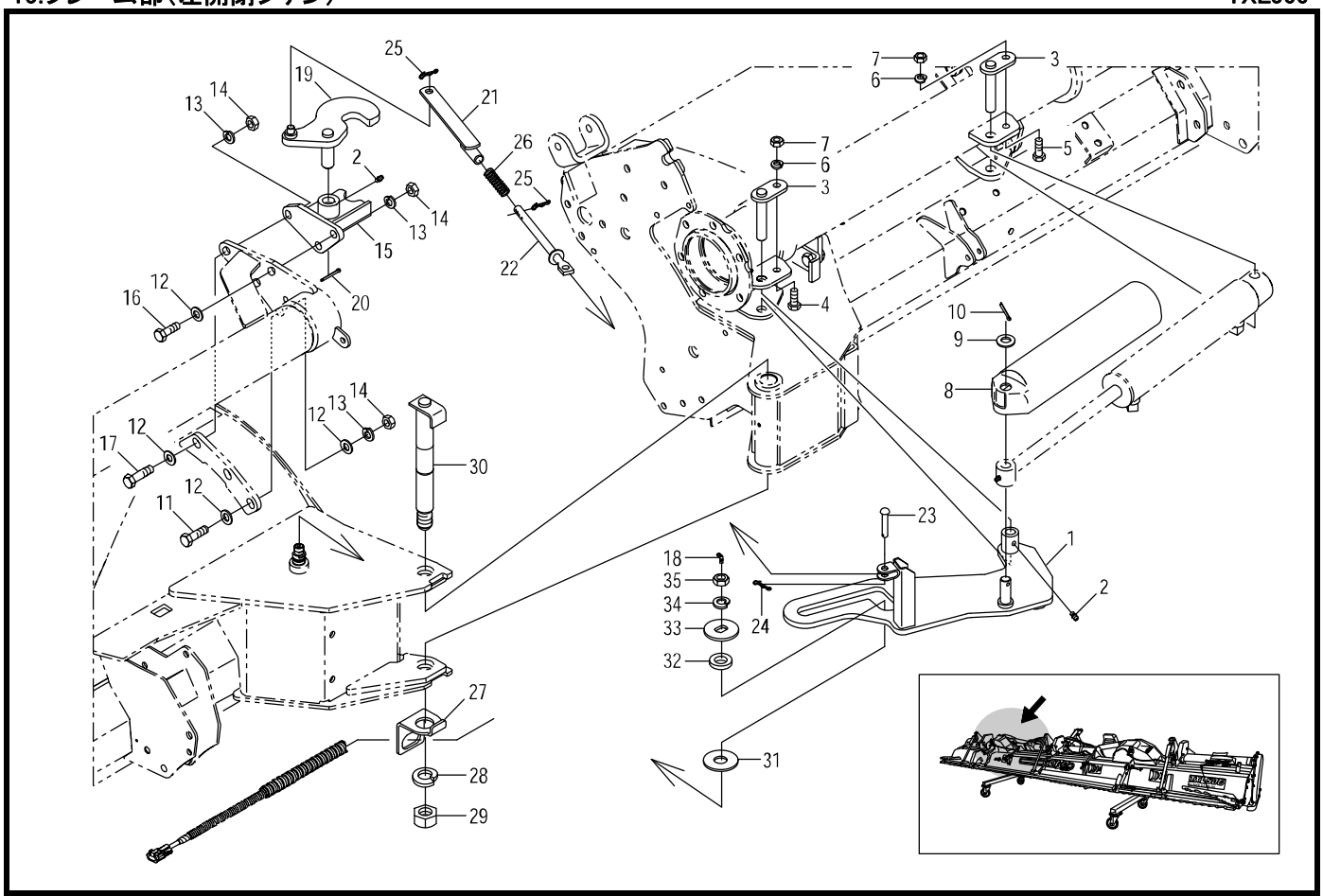

見出番号	部品コード	部品名	規格	1台分個数 566						実施機番	備考
1	4850312	ｼﾘﾝﾀﾞｱｰﾑ COMP.L		1							48540441301
2	9330003	ｸﾞﾘｽﾆｯﾌﾟﾙ	MT6 P1.0 Aｶﾞﾀｽﾄﾚｰﾄ	2							
3	4850228	ﾋﾟﾝ		2							48540244301
4	9020904	ｺｶﾞﾀﾎﾞﾙﾄ	M10*25 P1.5 7T	1							
5	9020905	ｺｶﾞﾀﾎﾞﾙﾄ	M10*30 P1.5 7T	1							
6	9210010	Sﾜｯｼｬ	M10	2							
7	9140705	ｺｶﾞﾀﾅｯﾄ	M10 P1.5	2							
8	4860545	ｼﾘﾝﾀﾞｶﾊﾞｰ		1							48673842400
9	9240016	ｻﾞｶﾞﾈ	M16 ｺｶﾞﾀﾏﾙ	1							
10	9300030	ﾜﾘﾋﾟﾝ	φ3.5*25	1							
11	9011763	ﾎﾞﾙﾄ	M12*40 P1.5 8T	1							
12	9240112	ｻﾞｶﾞﾈ	M12	5							
13	9210012	Sﾜｯｼｬ	M12	4							
14	9140513	ﾅｯﾄ	M12 P1.5	4							
15	4860464	ﾌｯｸﾌﾞﾗｹｯﾄ L		1							48673642801
16	9011760	ﾎﾞﾙﾄ	M12*35 P1.5 8T	1							
17	9011764	ﾎﾞﾙﾄ	M12*45 P1.5 8T	2							
18	9330035	ｸﾞﾘｽﾆｯﾌﾟﾙ	MT6 P1.0 Bｶﾞﾀ 45°	1							
19	4860550	ﾌｯｸ L		1							48673844500
20	9300047	ﾜﾘﾋﾟﾝ	φ4*35	1							
21	4910300	ｺﾈｸﾄﾛｯﾄﾞ		1							49111240800
22	4850318	ﾌﾟｯｼｭﾛｯﾄﾞ		1							48540442600
23	2600019	ｻｲﾄﾞﾌﾞﾚｰｷｼﾃﾝﾋﾟﾝ	φ10*26	1							26006023010
24	9480060	Rﾋﾟﾝ(ﾇｹﾄﾞﾒﾂｷ)	φ10	1							
25	9480062	Rﾋﾟﾝ(ﾇｹﾄﾞﾒﾂｷ)	φ12	2							
26	4910299	ｽﾌﾟﾘﾝｸﾞ		1							49111240700
27	4850319	ﾎｰｽｶﾞｲﾄﾞ		1							48540441200
28	9210024	Sﾜｯｼｬ	M24	1							
29	9140530	ﾅｯﾄ	M24 P2.0	1							
30	4850238	ｼﾃﾝﾋﾟﾝ		1							48540242802

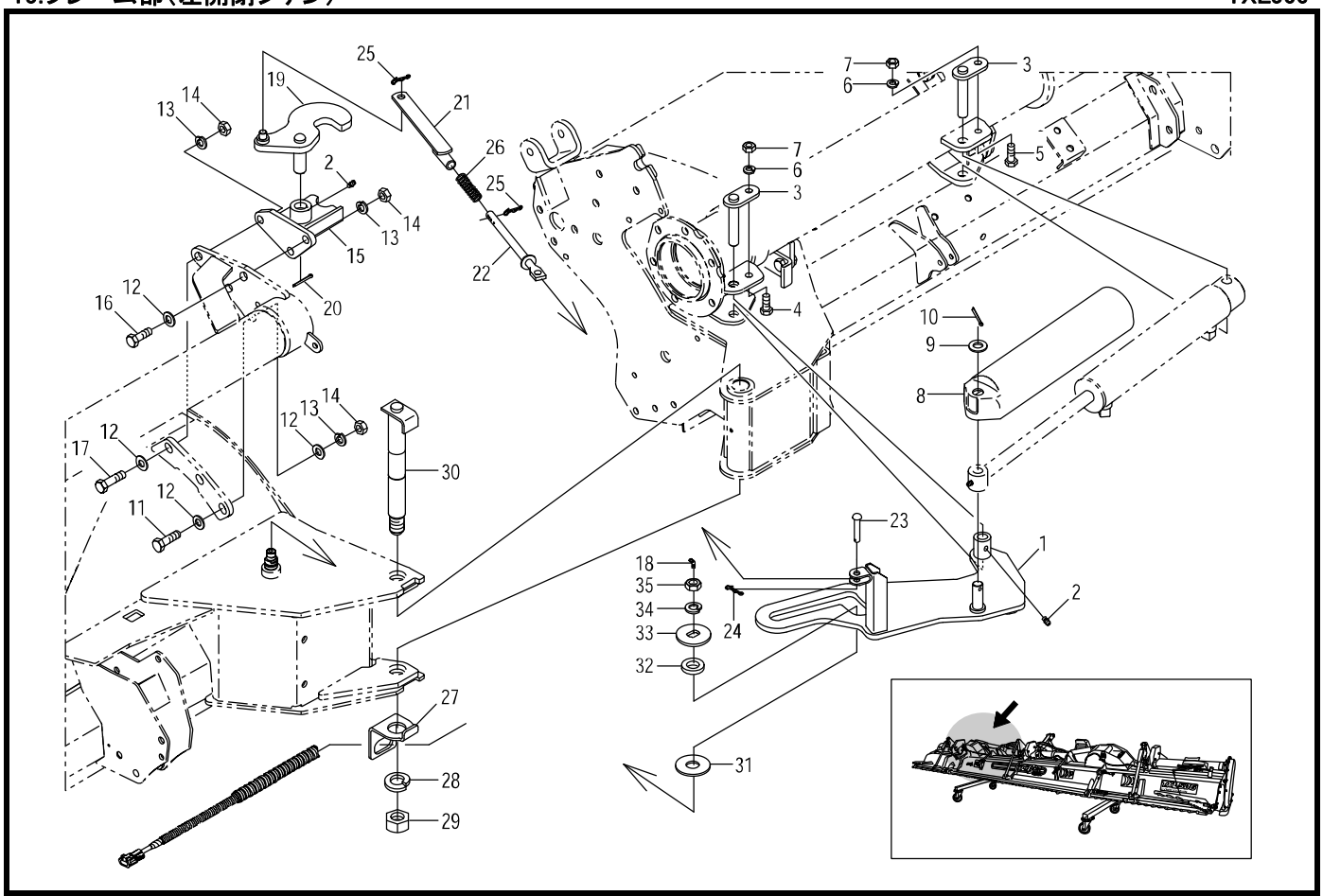

見出番号	部品コード	部品名	規格	1台分個数 566						実施機番	備考
31	4860376	ｻﾞｶﾞﾈ	φ20.3*φ55*3.2	1							48643246600
32	9380016	ﾆｰﾄﾞﾙﾍﾞｱﾘﾝｸﾞﾅｲﾘﾝ	FIR-202510	1							
33	4860337	ｻﾞｶﾞﾈ(ﾏﾜﾘﾄﾞﾒ)		1							48643246301
34	9210014	Sﾜｯｼｬ	M14	1							
35	9140540	ﾅｯﾄ	M14 P1.5 3ｼｭ	1							

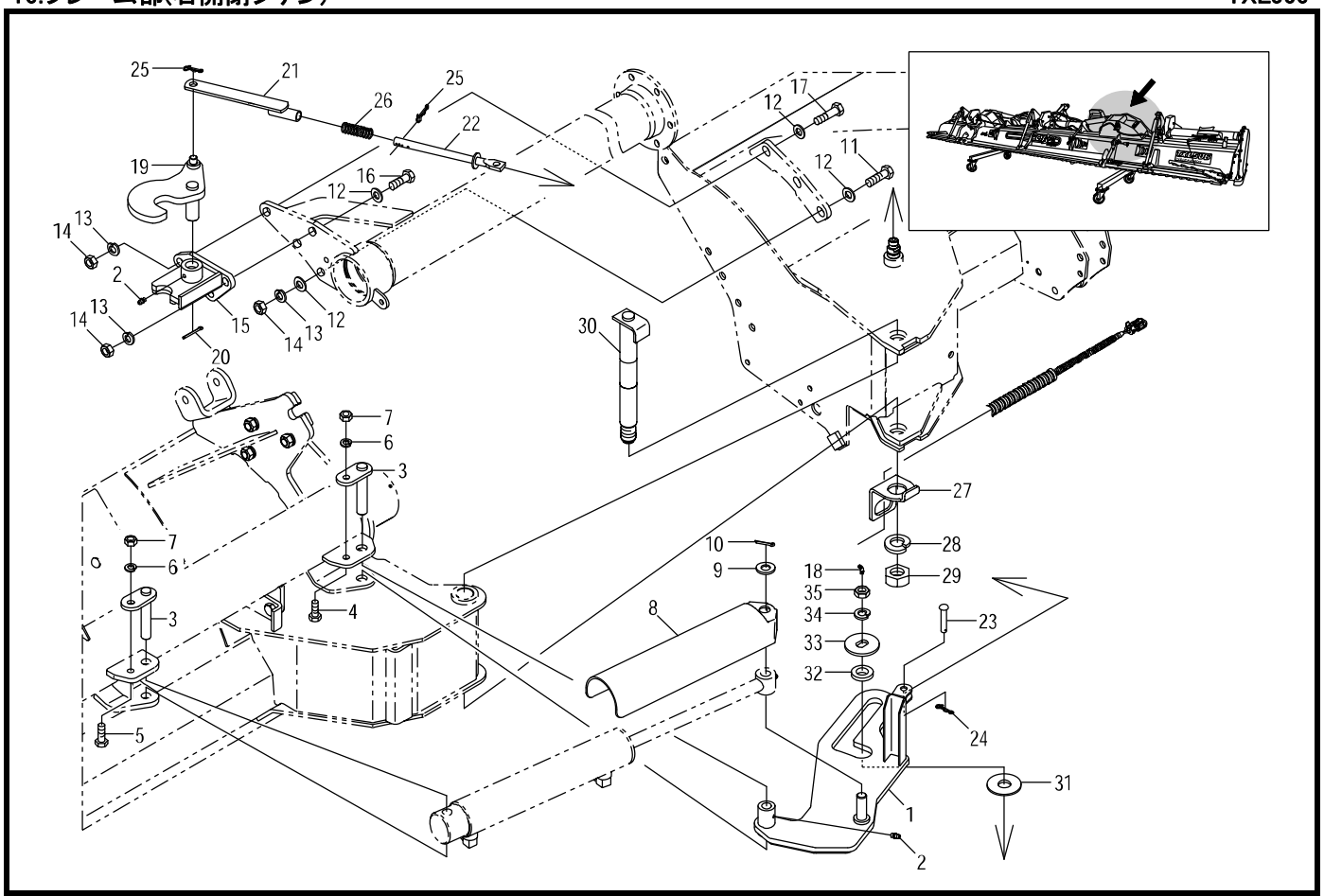

見出番号	部品コード	部品名	規格	1台分個数 566						実施機番	備考
1	4850313	ｼﾘﾝﾀﾞｱｰﾑ COMP.R		1							48540441401
2	9330003	ｸﾞﾘｽﾆｯﾌﾟﾙ	MT6 P1.0 Aｶﾞﾀｽﾄﾚｰﾄ	2							
3	4850228	ﾋﾟﾝ		2							48540244301
4	9020904	ｺｶﾞﾀﾎﾞﾙﾄ	M10*25 P1.5 7T	1							
5	9020905	ｺｶﾞﾀﾎﾞﾙﾄ	M10*30 P1.5 7T	1							
6	9210010	Sﾜｯｼｬ	M10	2							
7	9140705	ｺｶﾞﾀﾅｯﾄ	M10 P1.5	2							
8	4860545	ｼﾘﾝﾀﾞｶﾊﾞｰ		1							48673842400
9	9240016	ｻﾞｶﾞﾈ	M16 ｺｶﾞﾀﾏﾙ	1							
10	9300030	ﾜﾘﾋﾟﾝ	φ3.5*25	1							
11	9011763	ﾎﾞﾙﾄ	M12*40 P1.5 8T	1							
12	9240112	ｻﾞｶﾞﾈ	M12	5							
13	9210012	Sﾜｯｼｬ	M12	4							
14	9140513	ﾅｯﾄ	M12 P1.5	4							
15	4860465	ﾌｯｸﾌﾞﾗｹｯﾄ R		1							48673642901
16	9011760	ﾎﾞﾙﾄ	M12*35 P1.5 8T	1							
17	9011764	ﾎﾞﾙﾄ	M12*45 P1.5 8T	2							
18	9330035	ｸﾞﾘｽﾆｯﾌﾟﾙ	MT6 P1.0 Bｶﾞﾀ 45°	1							
19	4860551	ﾌｯｸ R		1							48673844600
20	9300047	ﾜﾘﾋﾟﾝ	φ4*35	1							
21	4910300	ｺﾈｸﾄﾛｯﾄﾞ		1							49111240800
22	4850318	ﾌﾟｯｼｭﾛｯﾄﾞ		1							48540442600
23	2600019	ｻｲﾄﾞﾌﾞﾚｰｷｼﾃﾝﾋﾟﾝ	φ10*26	1							26006023010
24	9480060	Rﾋﾟﾝ(ﾇｹﾄﾞﾒﾂｷ)	φ10	1							
25	9480062	Rﾋﾟﾝ(ﾇｹﾄﾞﾒﾂｷ)	φ12	2							
26	4910299	ｽﾌﾟﾘﾝｸﾞ		1							49111240700
27	4850319	ﾎｰｽｶﾞｲﾄﾞ		1							48540441200
28	9210024	Sﾜｯｼｬ	M24	1							
29	9140530	ﾅｯﾄ	M24 P2.0	1							
30	4850238	ｼﾃﾝﾋﾟﾝ		1							48540242802

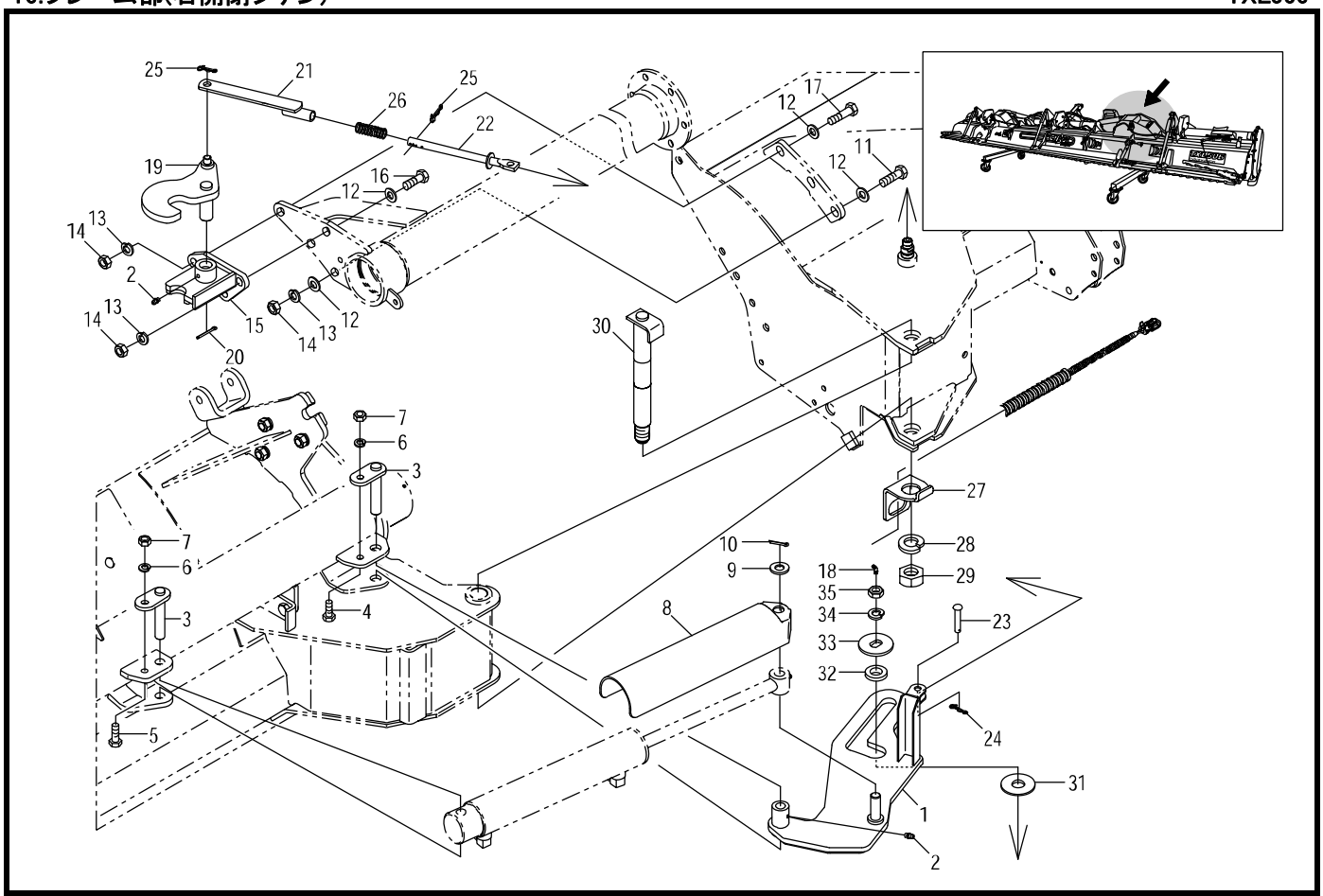

見出番号	部品コード	部品名	規格	1台分個数 566						実施機番	備考
31	4860376	ｻﾞｶﾞﾈ	φ20.3*φ55*3.2	1							48643246600
32	9380016	ﾆｰﾄﾞﾙﾍﾞｱﾘﾝｸﾞﾅｲﾘﾝ	FIR-202510	1							
33	4860337	ｻﾞｶﾞﾈ(ﾏﾜﾘﾄﾞﾒ)		1							48643246301
34	9210014	Sﾜｯｼｬ	M14	1							
35	9140540	ﾅｯﾄ	M14 P1.5 3ｼｭ	1							

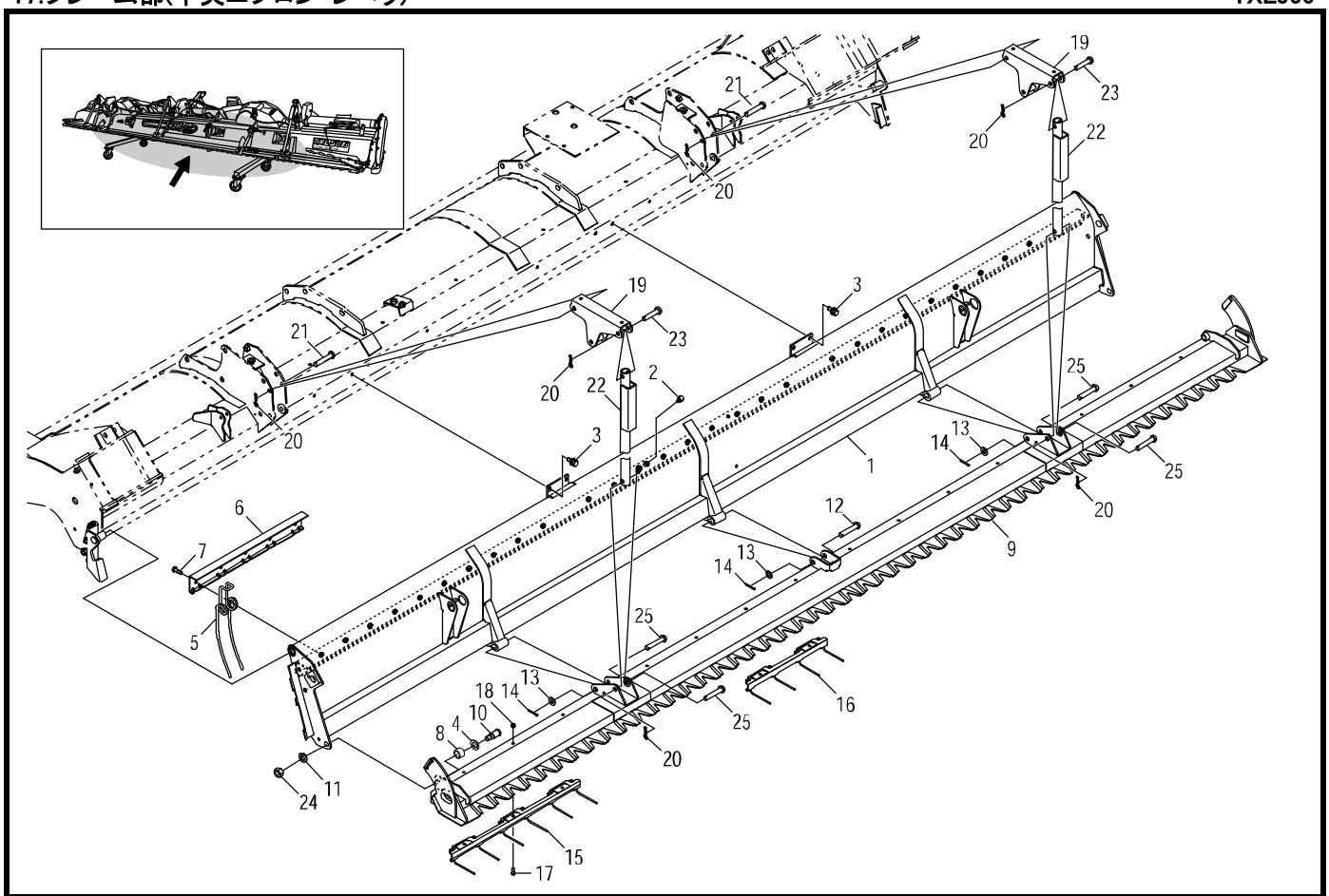

見出番号	部品コード	部品名	規格	1台分個数 566						実施機番	備考
1	4850413	ｴﾌﾟﾛﾝ COMP.C		1							48580643001
2	9020404	ｺｶﾞﾀﾎﾞﾙﾄ 2P	M8*13 P1.25 7T	2							
3	9020936	ｺｶﾞﾀﾎﾞﾙﾄ 3P	M8*25 P1.25 7T	4							
4	9240018	ｻﾞｶﾞﾈ	M18ｺｶﾞﾀﾏﾙ	2							
5	4970121	ｽﾌﾟﾘﾝｸﾞﾚｰｷ		29							49710043500
6	4920035	ﾚｰｷﾎﾙﾀﾞ 5		4							49220041401
6	4860422	ﾚｰｷﾎﾙﾀﾞ 9		1							48683441101
7	9020948	ｺｶﾞﾀﾎﾞﾙﾄ 2P	M8*25 P1.25 7T	29							
8	4910563	ﾌﾞｯｼｭ		2							49100442401
9	4850414	ﾚﾍﾞﾗ COMP.C		1							48580644001
10	4910535	ﾚﾍﾞﾗｼﾃﾝﾎﾞﾙﾄ		2							49100245422
11	9210014	Sﾜｯｼｬ	M14	2							
12	9500207	ﾃｰﾗﾋﾟﾝ	φ12*65	1							
13	9240012	ｻﾞｶﾞﾈ	M12 ｺｶﾞﾀﾏﾙ	3							
14	9300034	ﾜﾘﾋﾟﾝ	φ3*20	3							
15	4802071	ｽﾌﾟﾘﾝｸﾞﾚｰｷA COMP		2							48020944601
16	4802072	ｽﾌﾟﾘﾝｸﾞﾚｰｷB COMP		4							48020944701
17	9010054	ﾎﾞﾙﾄ	M6*16 P1.0	14							
18	9150304	ﾅｯﾄ(Sﾜｯｼｬﾂｷ)	M6 P1.0	14							
19	4860562	ｽｲﾝｸﾞｱｰﾑ TM		2							48673846800
20	9480062	Rﾋﾟﾝ(ﾇｹﾄﾞﾒﾂｷ)	φ12	4							
21	4860563	ﾋﾟﾝ 12x65H		2							48673847600
22	4850093	ｱﾝﾀﾞｽﾄｯﾊﾟ COMP		2							48520045600
23	9500205	ﾃｰﾗﾋﾟﾝ	φ12*55	2							
24	9140517	ﾅｯﾄ	M14 P2.0	2							
25	9500208	ﾃｰﾗﾋﾟﾝ	φ12*70	4							

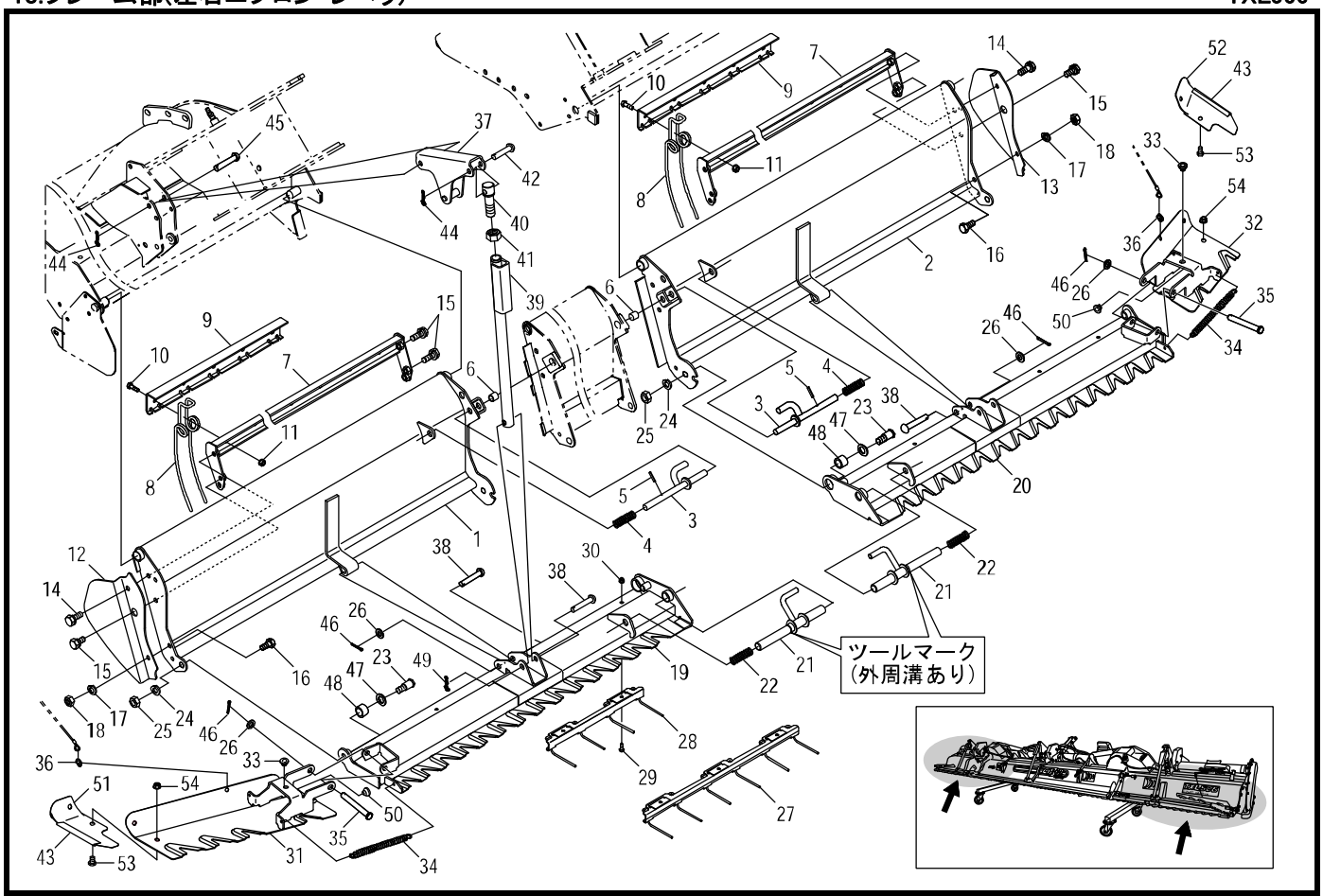

見出番号	部品コード	部品名	規格	1台分個数 566						実施機番	備考
1	4850367	ｴﾌﾟﾛﾝ COMP.L		1							48570440711
2	4850368	ｴﾌﾟﾛﾝ COMP.R		1							48570440811
3	4910173	ﾛｯｸﾋﾟﾝ		2							49100042813
4	4860309	ｽﾌﾟﾘﾝｸﾞ		2							48643243500
5	9320525	ｽﾌﾟﾘﾝｸﾞﾋﾟﾝ	φ5*25	2							
6	4910104	(ﾋﾟﾝｶﾊﾞｰ) (組立時の傷付き防止目的のカバーの為　廃止)		(2)							49100047200
7	4850250	ﾚｰｷﾌﾚｰﾑ S		2							48570242700
8	4970121	ｽﾌﾟﾘﾝｸﾞﾚｰｷ		22							49710043500
9	4920035	ﾚｰｷﾎﾙﾀﾞ 5		2							49220041401
9	4920036	ﾚｰｷﾎﾙﾀﾞ 6		2							49230041401
10	9020927	ｺｶﾞﾀﾎﾞﾙﾄ	M8*25 P1.25 7T	22							
11	9150358	ｺｶﾞﾀﾅｯﾄ(Sﾜｯｼｬﾂｷ)	M8 P1.25	22							
12	4860480	ｴﾌﾟﾛﾝｼｰﾙﾄﾞ L		1							48673642400
13	4860481	ｴﾌﾟﾛﾝｼｰﾙﾄﾞ R		1							48673642500
14	9020911	ｺｶﾞﾀﾎﾞﾙﾄ 2P	M10*25 P1.5 7T	2							
15	9020912	ｺｶﾞﾀﾎﾞﾙﾄ 2P	M10*20 P1.5 7T	6							
16	9020903	ｺｶﾞﾀﾎﾞﾙﾄ	M10*20 P1.5 7T	2							
17	9210010	Sﾜｯｼｬ	M10	2							
18	9140705	ｺｶﾞﾀﾅｯﾄ	M10 P1.5	2							
19	4850382	ﾚﾍﾞﾗ COMP.L		1							48570646100
20	4850384	ﾚﾍﾞﾗ COMP.R		1							48570646200
21	4860561	ﾚﾍﾞﾗﾛｯｸﾋﾟﾝ		2							48673846700
22	4860488	ｽﾌﾟﾘﾝｸﾞ		2							48673644400
23	4910535	ﾚﾍﾞﾗｼﾃﾝﾎﾞﾙﾄ		4							49100245422
24	9210014	Sﾜｯｼｬ	M14	4							
25	9140517	ﾅｯﾄ	M14 P2.0	4							
26	9240012	ｻﾞｶﾞﾈ	M12 ｺｶﾞﾀﾏﾙ	4							
27	4802071	ｽﾌﾟﾘﾝｸﾞﾚｰｷA COMP		2							48020944601
28	4802072	ｽﾌﾟﾘﾝｸﾞﾚｰｷB COMP		2							48020944701
29	9010054	ﾎﾞﾙﾄ	M6*16 P1.0	10							

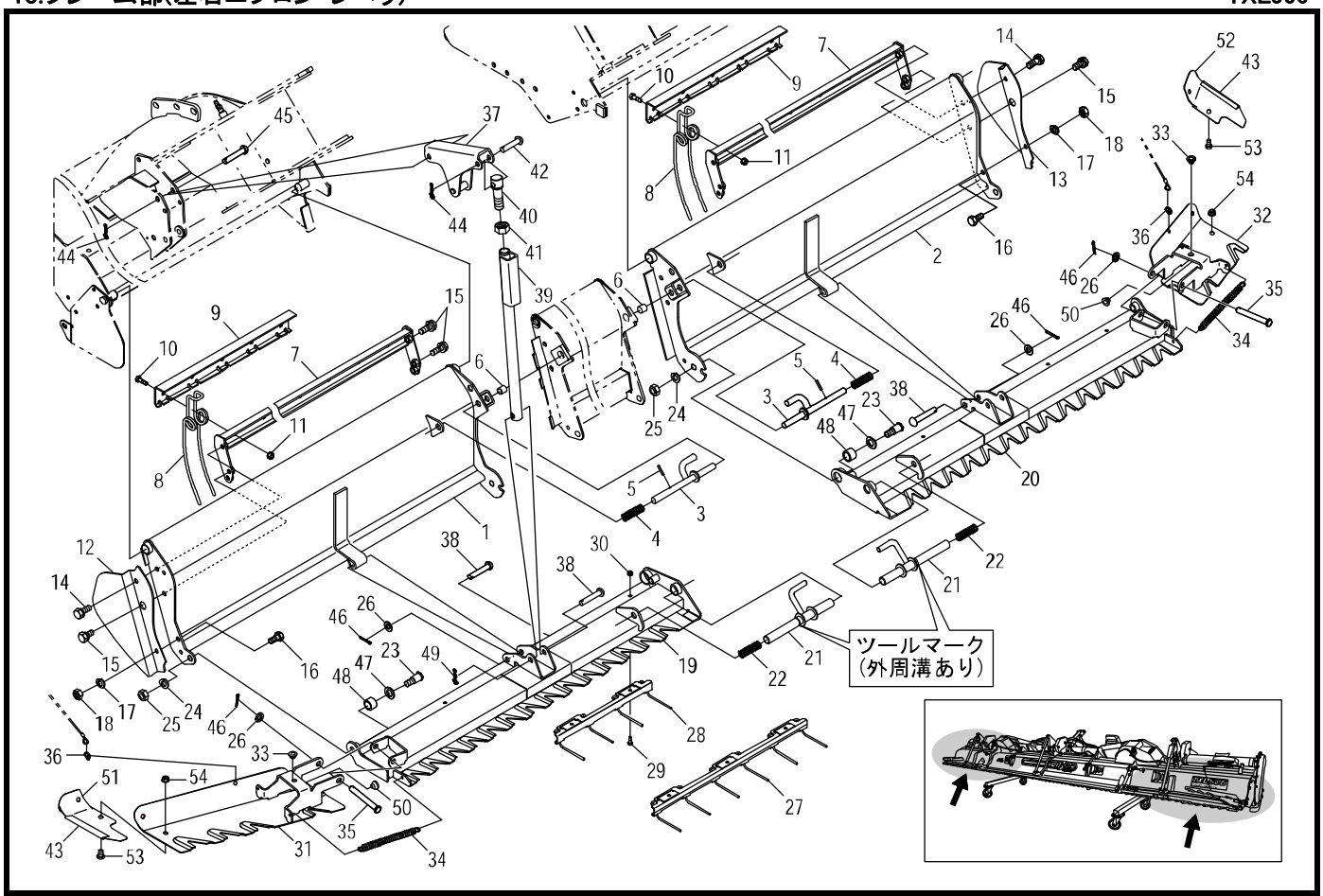

見出番号	部品コード	部品名	規格	1台分個数 566						実施機番	備考
30	9150304	ﾅｯﾄ(Sﾜｯｼｬﾂｷ)	M6 P1.0	10							
31	~~4910704~~	EXﾚﾍﾞﾗ COMP.L	4910880で供給ｸｯｼｮﾝｺﾞﾑ(50番)付	1							49140244325
32	~~4910705~~	EXﾚﾍﾞﾗ COMP.R	4910881で供給ｸｯｼｮﾝｺﾞﾑ(50番)付	1							49140244425
33	4860509	ｸｯｼｮﾝ		2							48673645210
34	3280070	ﾛｯｸﾊﾞﾈ		2							32804036000
35	1410074	ﾋﾝｼﾞﾋﾟﾝ		2							14104029000
36	4970101	ﾘﾝｸﾞ		2							49710043400
37	4860562	ｽｲﾝｸﾞｱｰﾑ TM		2							48673846800
38	9500207	ﾃｰﾗﾋﾟﾝ	φ12*65	4							
39	4850396	ｱﾝﾀﾞｽﾄｯﾊﾟS COMP		2							48540645311
40	4860602	ｱﾝﾀﾞｽﾄｯﾊﾟﾁｮｳｾｲﾈｼﾞ		2							48673845211
41	9140526	ﾅｯﾄ	M20 P2.5	2							
42	9500205	ﾃｰﾗﾋﾟﾝ	φ12*55	2							
43	4850385	ﾄﾘﾑ	IWATA S750-16-B2 L100	2							48540642700
44	9480062	Rﾋﾟﾝ(ﾇｹﾄﾞﾒﾂｷ)	φ12	4							
45	4860563	ﾋﾟﾝ12*65H	φ12*65	2							48673847600
46	9300034	ﾜﾘﾋﾟﾝ	φ3*20	4							
47	9240018	ｻﾞｶﾞﾈ	M18ｺｶﾞﾀﾏﾙ	4							
48	4910563	ﾌﾞｯｼｭ		4							49100442401
49	9480062	Rﾋﾟﾝ(ﾇｹﾄﾞﾒﾂｷ)	φ12	2							
50	7950164	ｸｯｼｮﾝ		2							79510051800
51	~~4910706~~	EXﾚﾍﾞﾗｴﾝﾁｮｳ ML	4910851で代用	1							49140640600
52	~~4910707~~	EXﾚﾍﾞﾗｴﾝﾁｮｳ MR	4910852で代用	1							49140640700
53	9040191	ｺﾞｸﾃｲﾄｳﾎﾞﾙﾄ	M8*16 P1.25	4							
54	9150358	ｺｶﾞﾀﾅｯﾄ(Sﾜｯｼｬﾂｷ)	M8 P1.25	4							

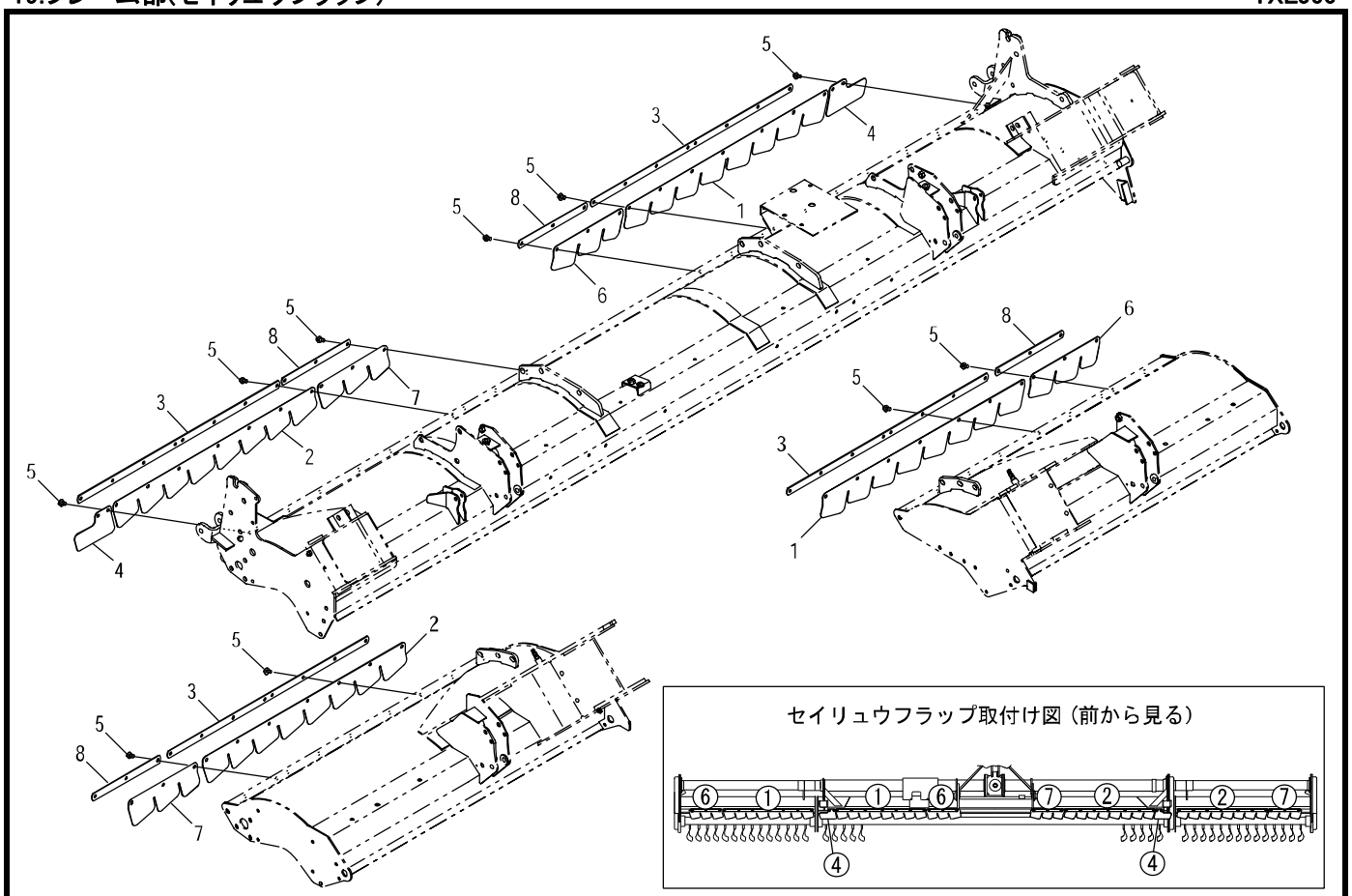

見出番号	部品コード	部品名	規格	1台分個数 566						実施機番	備考
1	4860553	ｾｲﾘｭｳﾌﾗｯﾌﾟ 8R		2							48673844900
2	4860552	ｾｲﾘｭｳﾌﾗｯﾌﾟ 8L		2							48673844800
3	4860554	ｵｻｴｲﾀ 8		4							48673845000
4	4860555	ｾｲﾘｭｳﾌﾟﾚｰﾄ M		2							48673845100
5	7520201	ﾌﾗﾝｼﾞﾎﾞﾙﾄ	M8*16 P1.25	44							
6	4910544	ｾｲﾘｭｳﾌﾗｯﾌﾟ 3R		2							49110440600
7	4910543	ｾｲﾘｭｳﾌﾗｯﾌﾟ 3L		2							49110440500
8	4910548	ｵｻｴｲﾀ 3		4							49110441000

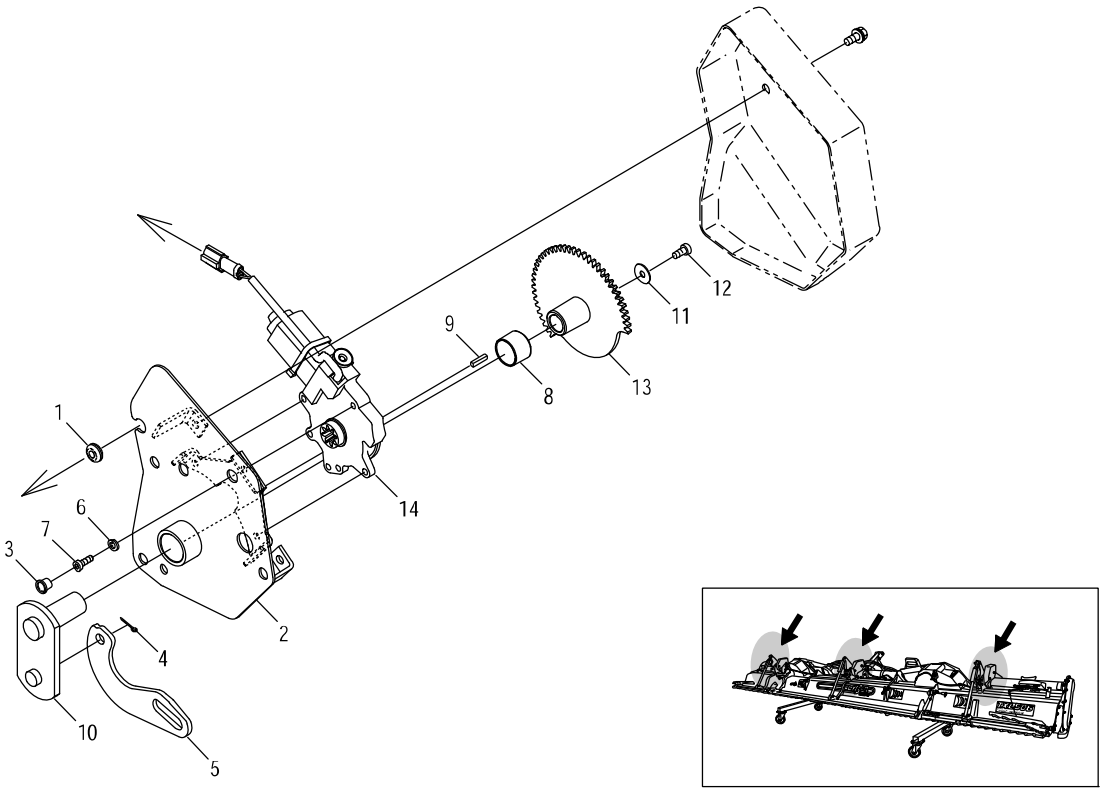

見出番号	部品コード	部品名	規格	1台分個数 566						実施機番	備考
1	8060066	ｸﾞﾛﾒｯﾄ	ﾀｷｹﾞﾝC-30-BW-8-2	1							48010872800
2	4860565	ﾓｰﾀﾍﾞｰｽTM COMP		1							48673847200
3	6410072	ﾎﾟﾘｷｬｯﾌﾟ	φ12	1							64160012400
4	9300034	ﾜﾘﾋﾟﾝ	φ3*20	1							
5	4860607	ﾘﾝｸTM		1							48673847411
6	9210006	Sﾜｯｼｬ	M6	3							
7	9040055	ｷｬｯﾌﾟﾎﾞﾙﾄ	M6*16 P1.0	3							
8	9730033	DUﾌﾞｯｼｭ	MB2530DU	1							
9	4800911	ｶﾀﾏﾙｷｰ	4*4*20	1							48020974300
10	4800907	ｱｰﾑ		1							48020973903
11	7800039	ｻﾞｶﾞﾈ	φ18*6*1	1							78980055000
12	9000002	ﾎﾞﾙﾄ(+)3P	M6*12 P1.0(PW,SW)	1							
13	4860566	ｷﾞﾔｰ60TM		1							48673847300
14	4910597	ﾓｰﾀASSY	PB68-JBLPA(JBC)	1							49102241400
1～14		ﾂﾁﾖｾASSY　供給不可		1							48673847111
		(ﾂﾁﾖｾASSY)	(1台分)	(*4)							

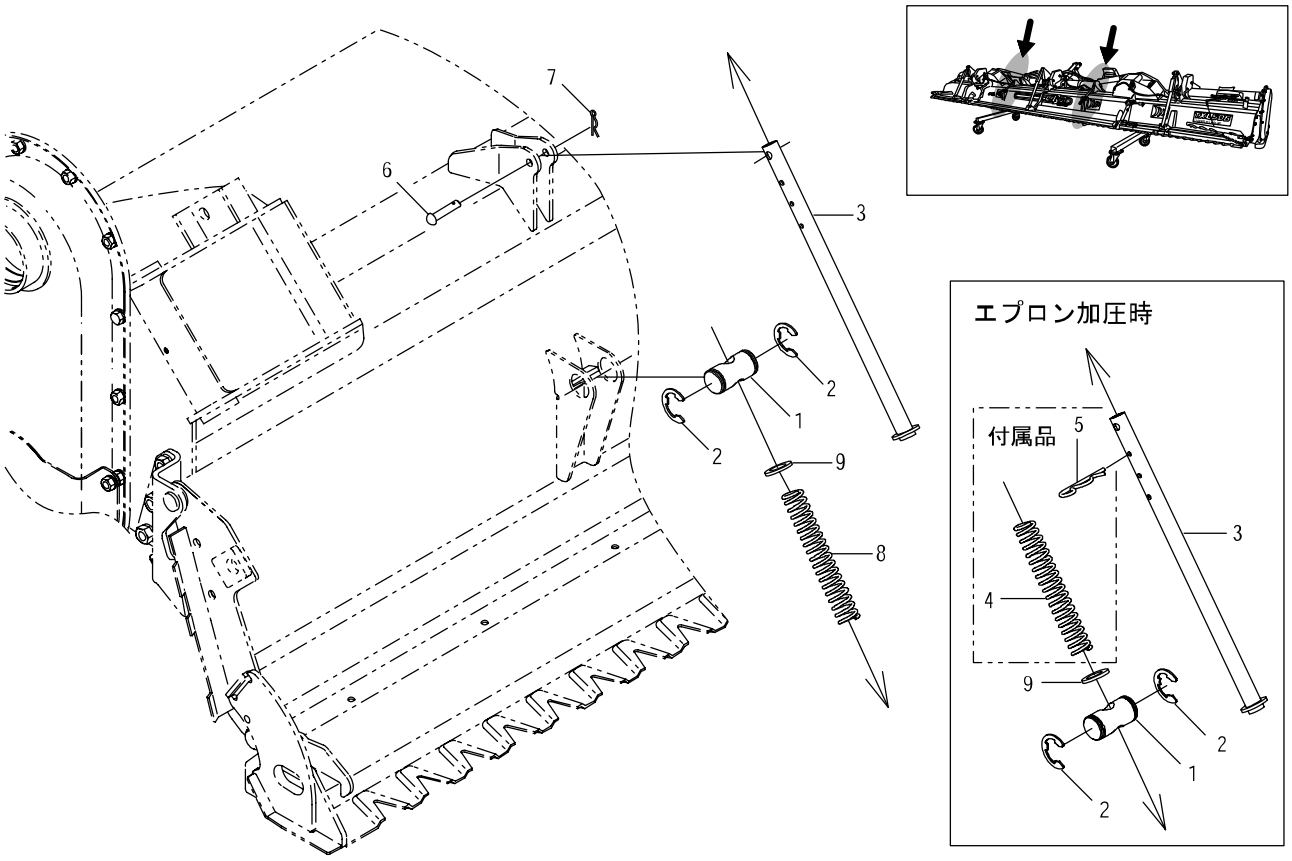

見出番号	部品コード	部品名	規格	1台分個数 566						実施機番	備考
1	4880058	ﾛｯﾄﾞｼﾃﾝ		2							48800042900
2	9373024	ｽﾄｯﾌﾟﾘﾝｸﾞ	E24	4							
3	4860499	ｺﾝﾌﾟﾚｯｼｮﾝﾛｯﾄﾞ		2							48673670300
4	4880232	ｺﾝﾌﾟﾚｯｼｮﾝｽﾌﾟﾘﾝｸﾞ		2							48800270601
5	1940064	Rﾋﾟﾝ	φ4*φ19	2							19404029010
6	9500102	ﾃｰﾗﾋﾟﾝ	φ8*40	2							
7	9480008	Rﾋﾟﾝ	φ8	2							
8	4910110	ｽﾌﾟﾘﾝｸﾞ		2							49100072100
9	4850348	ｻﾞｶﾞﾈ		2							48540443000

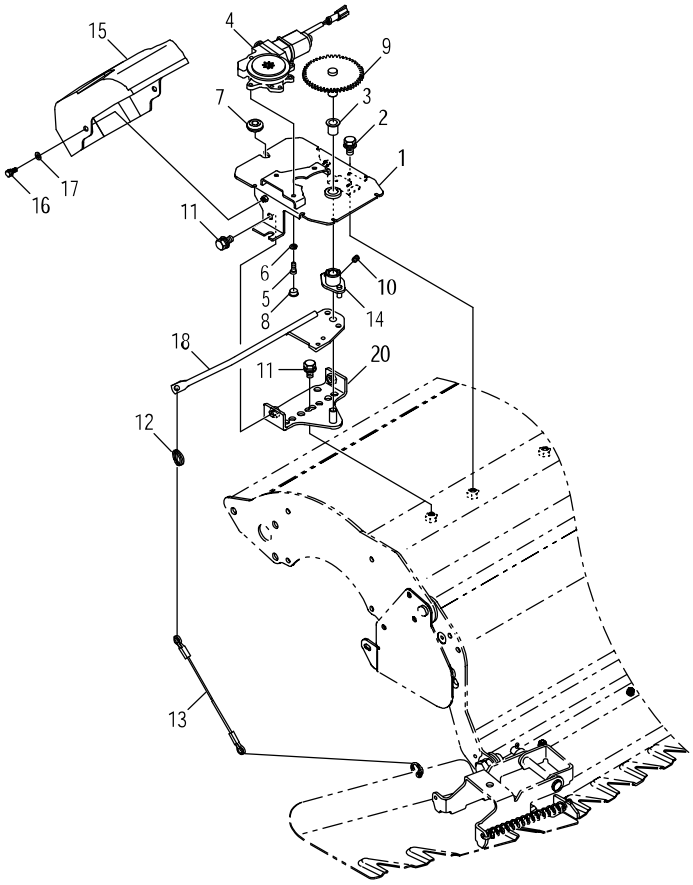

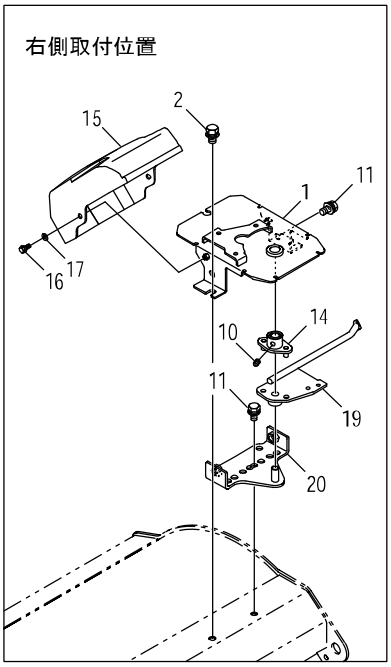

見出番号	部品コード	部品名	規格	1台分個数 566						実施機番	備考
1	4850424	ﾓｰﾀﾍﾞｰｽES COMP		2							48580646400
2	9020908	ｺｶﾞﾀﾎﾞﾙﾄ 3P	M10*20 P1.5 7T	2							
3	7710278	ﾂﾊﾞﾂｷDUﾌﾞｯｼｭ	LFF1520	2							ｳﾁｶﾞﾜｸﾞﾘｽﾄﾌ
4	4910597	ﾓｰﾀ ASSY		2							49102241400
5	9040055	ｷｬｯﾌﾟﾎﾞﾙﾄ	M6*16 P1.0	6							
6	9210006	Sﾜｯｼｬ	M6	6							
7	8060066	ｸﾞﾛﾒｯﾄ	C-30-BW-8-2	2							48010872800
8	6410072	ﾎﾟﾘｷｬｯﾌﾟ	φ12	6							64160012400
9	4910598	ｷﾞﾔｰ 49E		2							49102241701
10	4910600	ﾛｯｶｸｱﾅﾂｷﾄﾒﾈｼﾞ	M8*12 P1.25	2							49102242500
11	9020908	ｺｶﾞﾀﾎﾞﾙﾄ 3P	M10*20 P1.5 7T	4							
12	4970101	ﾘﾝｸﾞ		2							49710043400
13	4860494	ﾜｲﾔ		2							48673643500
14	4850425	ｷﾞﾔｰｱｰﾑ		2							48580646500
15	4910576	ｾｲｷﾞｮﾎﾞｯｸｽｶﾊﾞｰ		2							49111460700
16	9000012	ﾎﾞﾙﾄ(+)2P	M6*16 P1.0	4							
17	7800039	ｻﾞｶﾞﾈ	6*18 t1	4							78980055000
18	4850421	ﾜｲﾔｱｰﾑL		1							48580646800
19	4850422	ﾜｲﾔｱｰﾑR		1							48580646900
20	4850423	ﾄﾘﾂｹﾌﾟﾚｰﾄ		2							48580647200

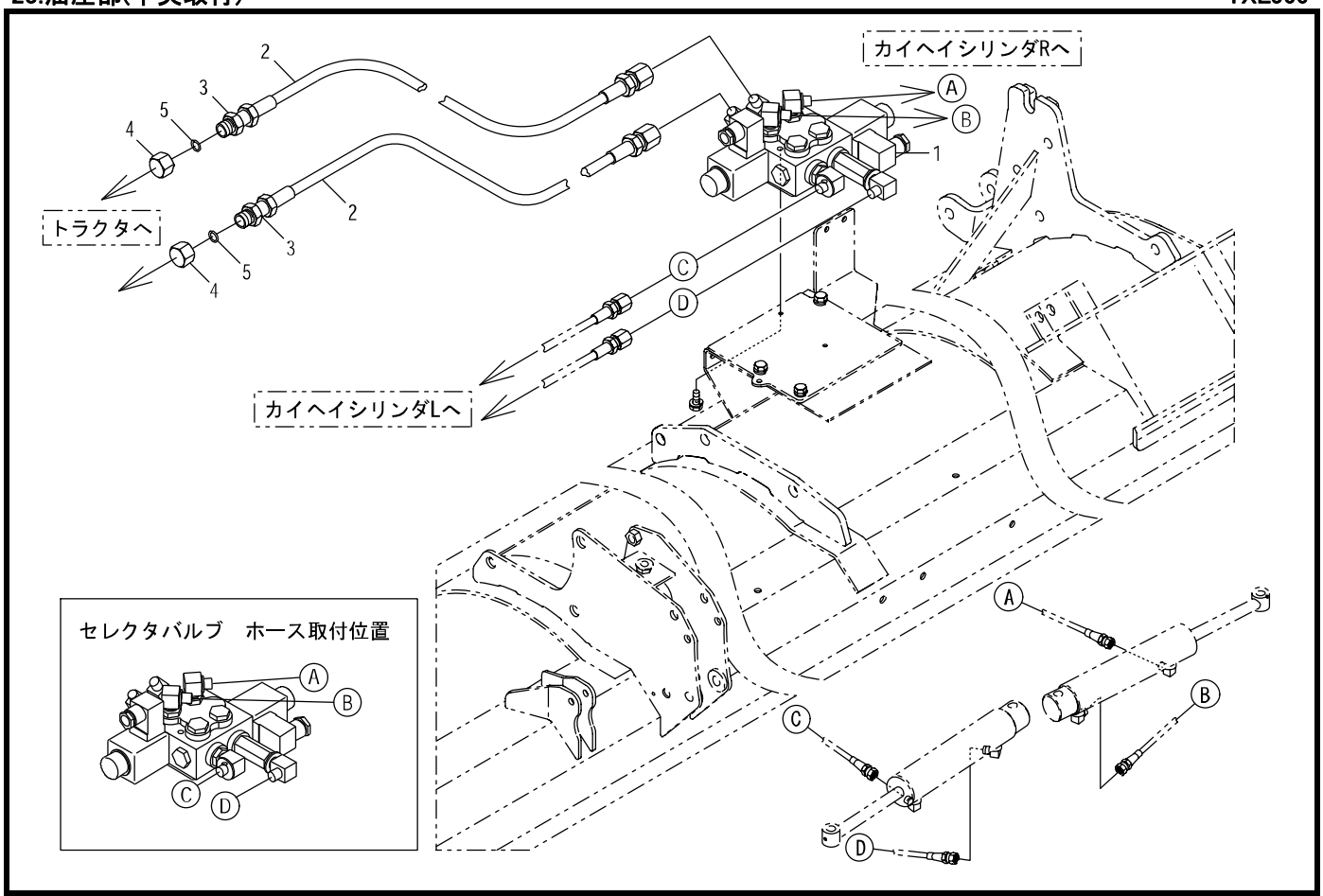

見出番号	部品コード	部品名	規格	1台分個数 566						実施機番	備考
1	4860578	ｾﾚｸﾀﾊﾞﾙﾌﾞ ASSY		1							48673860100
2	4860102	ﾕｱﾂﾎｰｽ 2300	SA*SF	2							48633061001
3	7890528	ﾌﾞｯｼｭ	R3/8*Rc1/4	2							78920045201
4	4850111	ｷｬｯﾌﾟ	Rc3/8	2							48520060701
5	9361012	Oﾘﾝｸﾞ	P12	2							

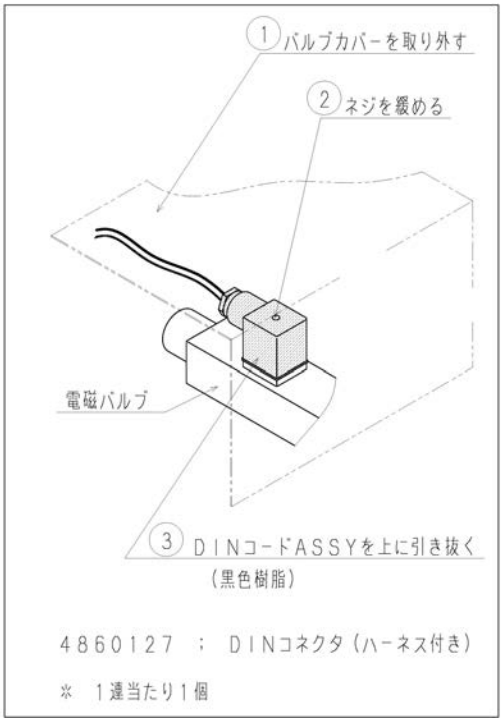

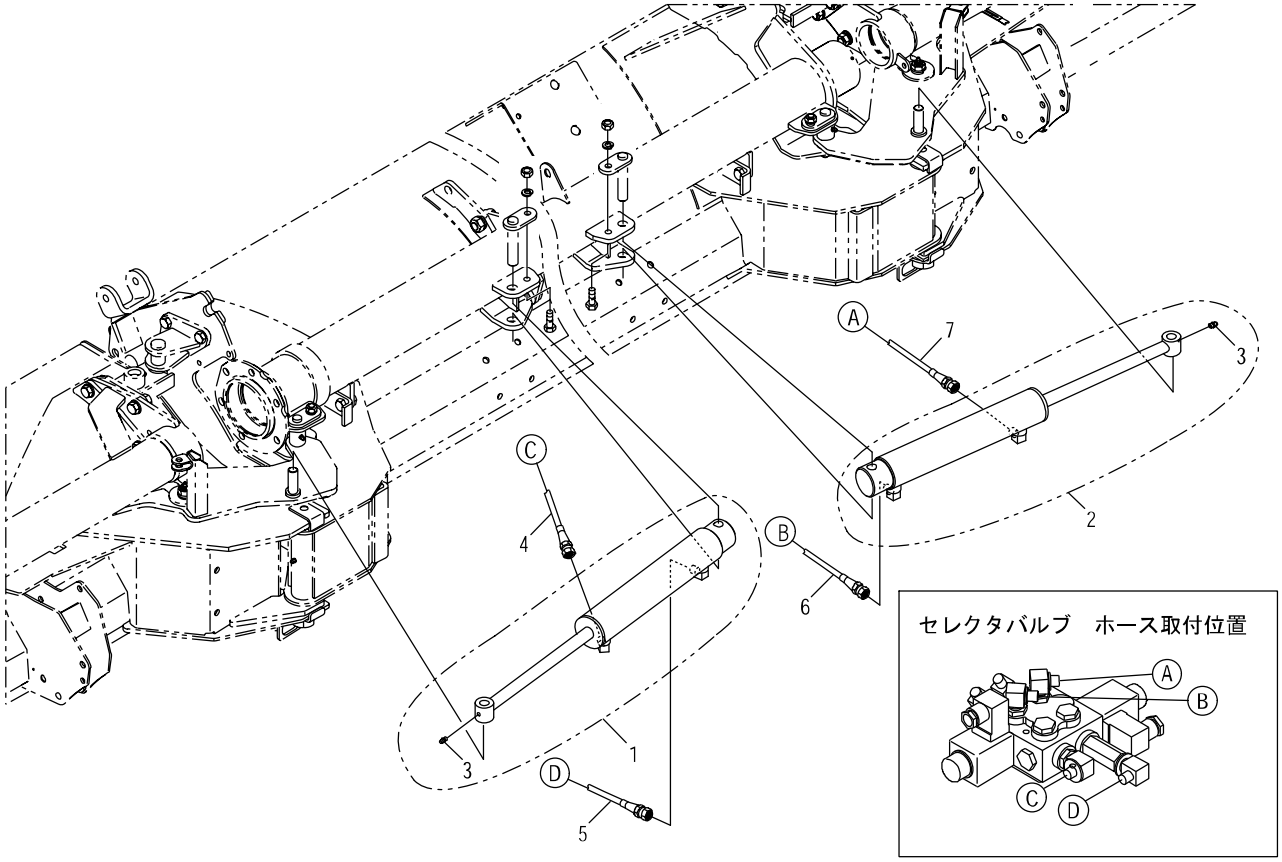

見出番号	部品コード	部品名	規格	1台分個数 566						実施機番	備考
1	4850437	ｶｲﾍｲｼﾘﾝﾀﾞ L		1							48540260111
2	4850438	ｶｲﾍｲｼﾘﾝﾀﾞ R		1							48540260212
3	9330003	ｸﾞﾘｽﾆｯﾌﾟﾙ	MT6 P1.0 Aｶﾞﾀｽﾄﾚｰﾄ	2							
4	4850426	ﾕｱﾂﾎｰｽ 2250G	(緑)SF*SF	1							48580660200
5	4850427	ﾕｱﾂﾎｰｽ 2100Br	(茶)SF*SF	1							48580660300
6	4850428	ﾕｱﾂﾎｰｽ 800W	(白)SF*SF	1							48580660400
7	4850429	ﾕｱﾂﾎｰｽ 650Y	(黄)SF*SF	1							48580660500

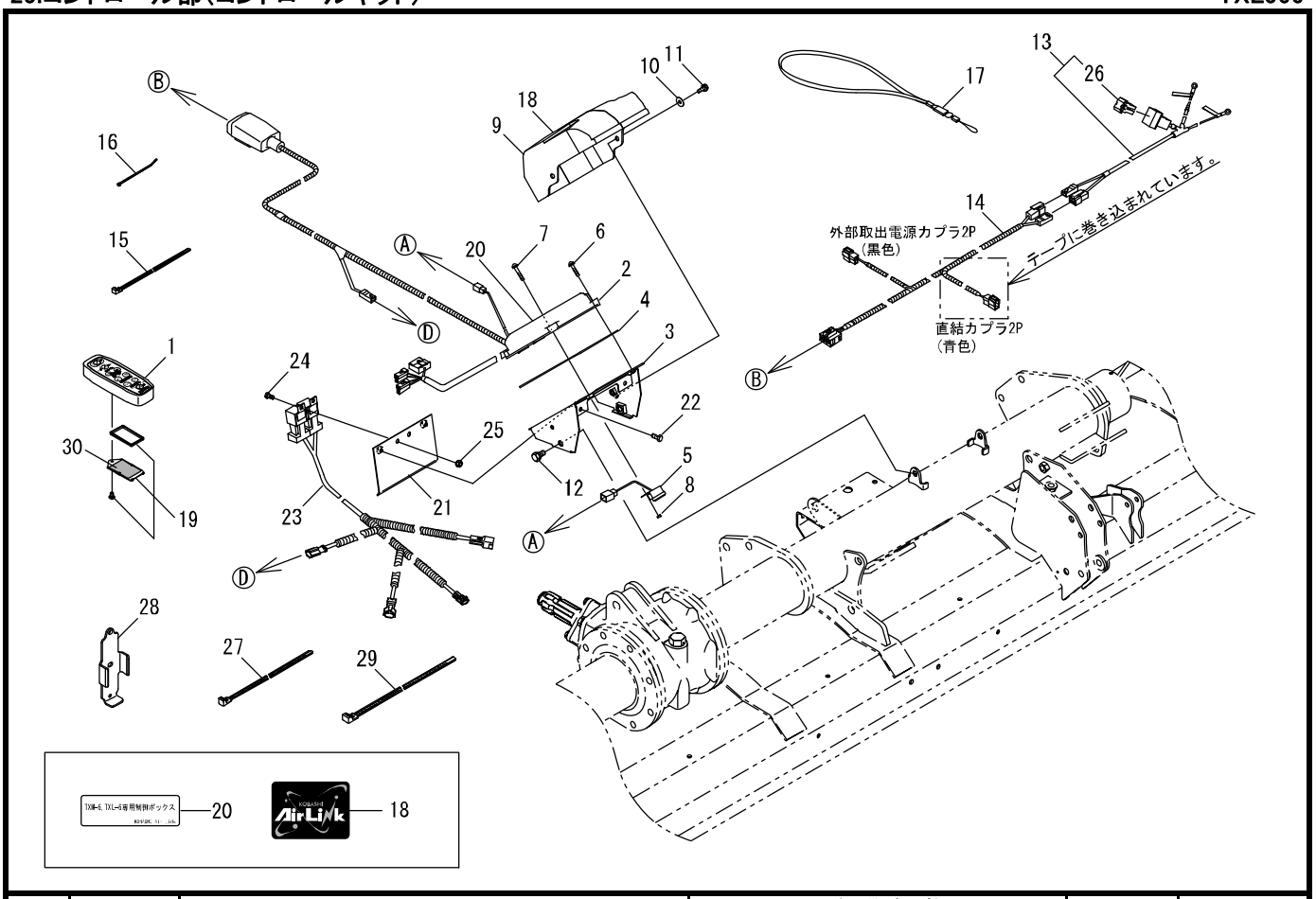

見出番号	部品コード	部品名	規格	1台分個数 566						実施機番	備考
1	4860612	カルコン（コントローラ）キットTXM(デンチブタキットフクム)	（デンチナシ）	1							48673880423
2	4860613	セイギョボックスキットTXM(ラベル)		1							48673880523
3	4860594	セイギョボックスベース		1							48673881012
4	4910574	パッキン		1							49111460500
5	4910575	ブザー		1							49111460600
6	9070062	マルコネジ（+）3P	M6*25 P1.0	3							
7	9070063	マルコネジ（+）3P	M6*30 P1.0	1							
8	9140504	ナット	M6 P1.0	1							
9	4910576	セイギョボックスカバー		1							49111460700
10	7800039	サガネ	6*18*t1	2							78980055000
11	9000012	ボルト（+）2P	M6*16 P1.0	2							
12	9024155	コガタボルト 2P(SWツキ)	M10*16 P1.5 7T	2							
13	7662975	バッテリーハーネス ASSY		1							76648150301
14	4910578	バッテリーハーネス M		1							49111460800
15	7840059	ソクセンバンド	RF250	15							78920018500
16	7891236	インシュロック	SG100	6							78930055000
17	4910582	ネックストラップ		1							49111461500
18	9994179	AIRLINK(クロ)		1							99910654700
19	4910677	デンチブタキット		1							49111461813
20	9994221	ラベルTXMセンヨウ		1							99910656000
21	4860595	シールドプレート		1							48673881810
22	9011145	ボルト 2P	M6*12 P1.0 7T	2							
23	4850430	リレーASSY（4860604 リレー2個含む）		1							48580682100
24	9010053	ボルト	M6*12 P1.0	2							
25	9150304	ナット(SWツキ)	M6 P1.0	2							
26	7662494	スローブローヒューズ	60A	1							76648150400
27	4910313	ソクセンバンド	TRCV-368W	4							49111241301
28	7560328	カルコンホルダ		1							75602180100
29	4850394	ソクセンバンド	TRCV-450W	2							48540681700
30	9994243	チュウイ(ソウサ) 単品販売不可		1							99913106002

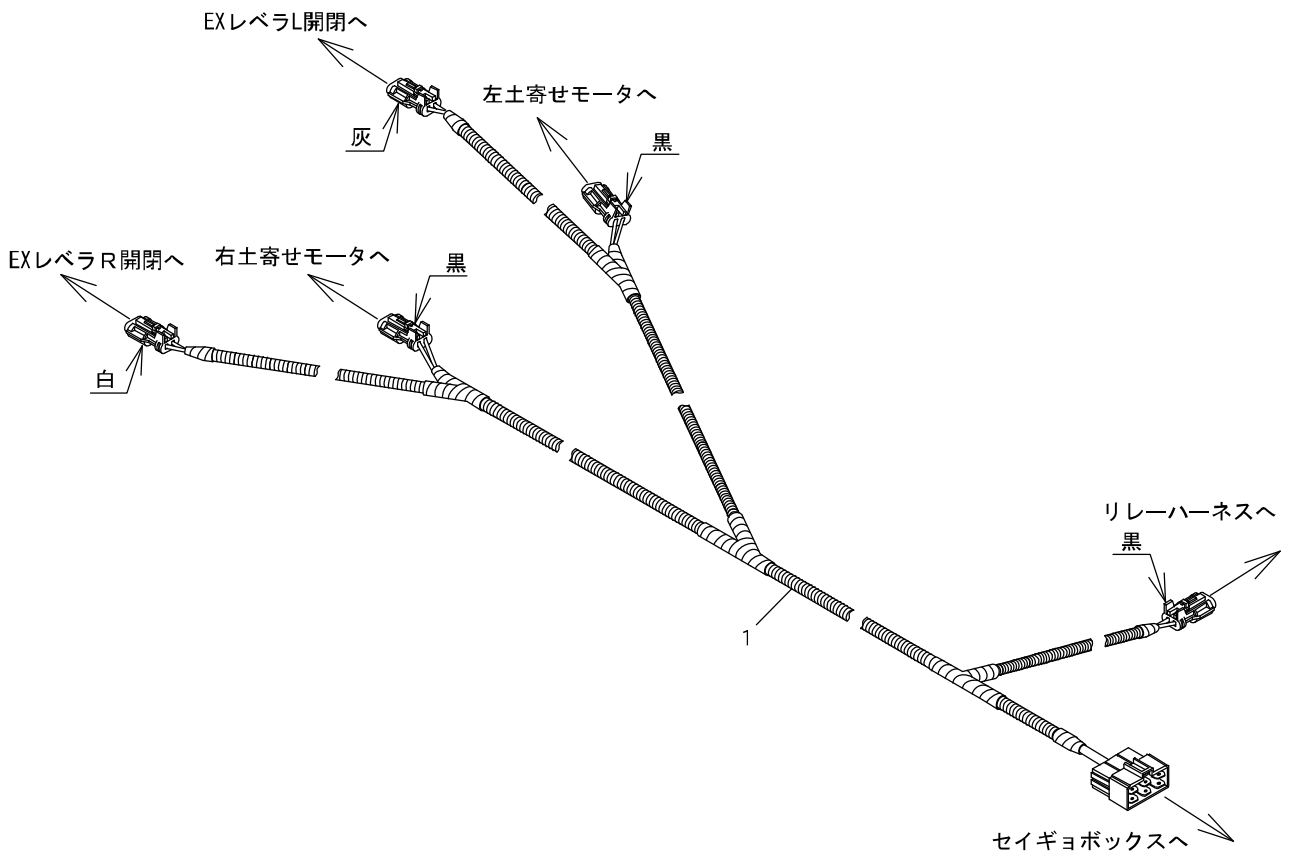

見出番号	部品コード	部品名	規格	1台分個数 566						実施機番	備考
1	4850431	ハーネスMEX		1							48580682000

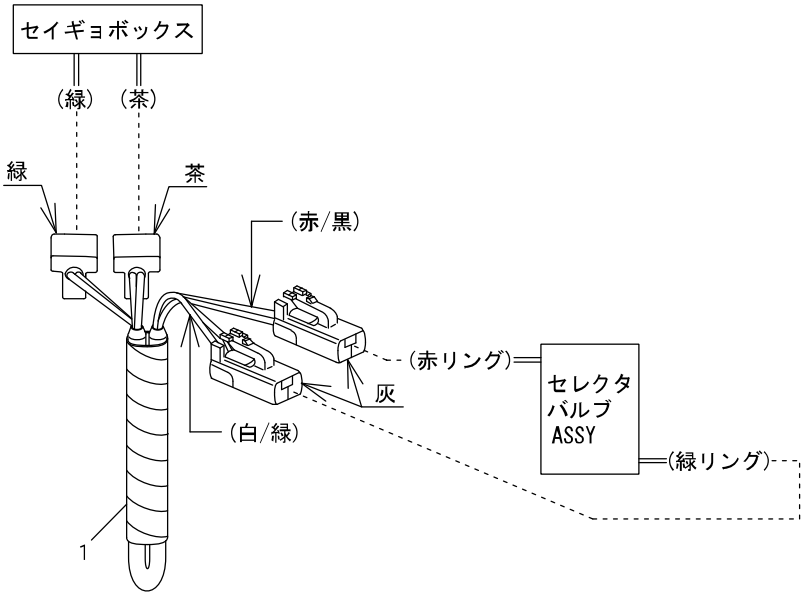

見出番号	部品コード	部品名	規格	1台分個数 566						実施機番	備考
1	4860590	ハーネスMHY		1							48673881300

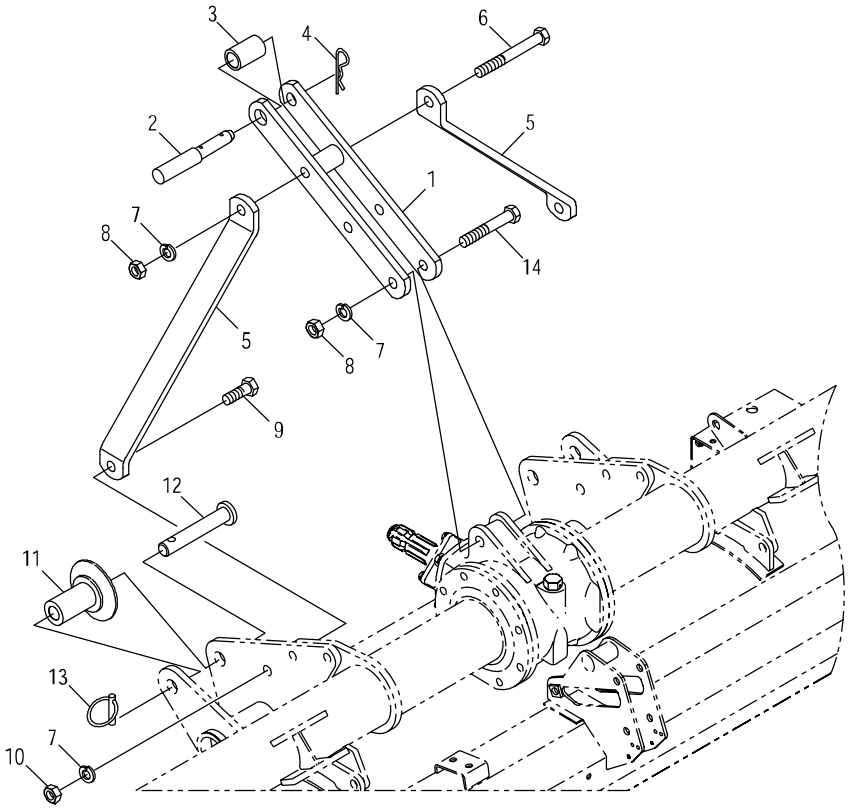

見出番号	部品コード	部品名	規格	1台分個数 566						実施機番	備考
1	8050551	ﾏｽﾄ T		1							80550050111
2	5700065	ﾄｯﾌﾟﾘﾝｸﾋﾟﾝ		1							57031040500
3	5440075	ﾄｯﾌﾟﾘﾝｸｶﾗｰ	φ25.4*34*53	1							54440440900
4	1940064	Rﾋﾟﾝ		1							19404029010
5	8050552	ﾏｽﾄｽﾃｰ T		2							80550050200
6	9011330	ﾎﾞﾙﾄ	M16*130 P2.0 8T	1							
7	9210016	Sﾜｯｼｬ	M16	4							
8	9140019	ﾅｯﾄ	M16 P2.0	2							
9	9011963	ﾎﾞﾙﾄ	M16*45 P1.5 8T	2							
10	9140020	ﾅｯﾄ	M16 P1.5	2							
11	8050013	ｶﾞｲﾄﾞｶﾗｰ		2							80501050400
12	8050040	ﾛｱｰﾘﾝｸﾋﾟﾝ		2							80502050200
13	9510151	ｶﾞﾝﾏﾋﾟﾝ	φ10*50L	2							
14	9011322	ﾎﾞﾙﾄ	M16*100 P2.0 8T	1							

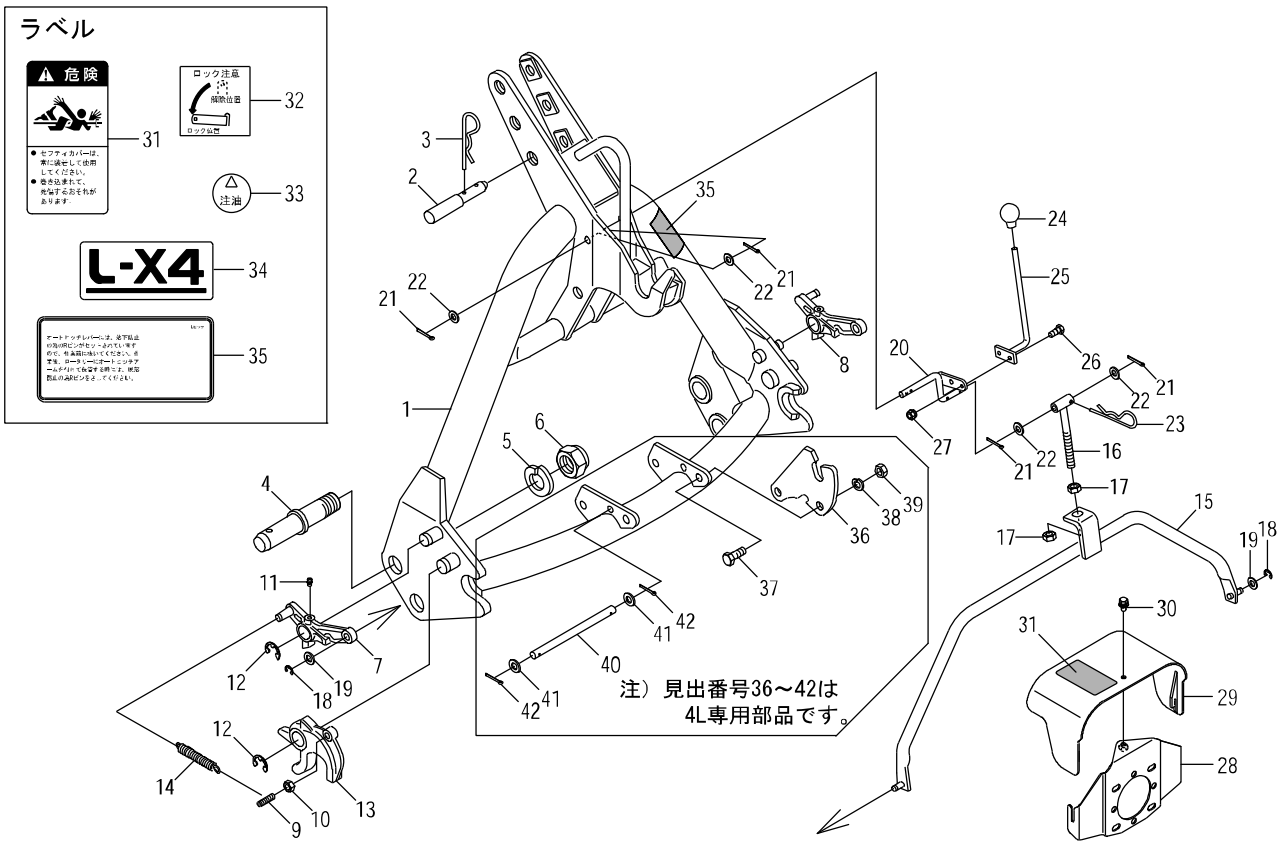

見出番号	部品コード	部品名	規格	1台分個数 566						実施機番	備考
1	8060184	オートヒッチアーム L44 COMP(ラベル)		1							80602410700
2	5700065	トップリンクピン		1							57031040500
3	1940064	Rピン		1							19404029010
4	5440007	ヒッチピン 2カタ	163(52)	2							54430040800
5	9620002	Sワッシャ	SAE1"	2							
6	9270002	ナット	SAE1"	2							
7	8060194	ロックプレート L		1							80602410521
8	8060195	ロックプレート R		1							80602410621
9	8060086	フックピン		2							80652210501
10	9140705	コカタナット	M10 P1.5	2							
11	9330003	グリスニップル	MT6 P1.0 Aカタ	2							
12	9373019	ストップリング	E19	4							
13	8060083	フック		2							80652210201
14	8060093	スプリング		2							80652210600
15	8060130	コネクトロッド		1							80602210500
16	8060131	ロッド		1							80602210600
17	9140513	ナット	M12 P1.5	2							
18	9373007	ストップリング	E7	2							
19	9240110	ザガネ	M10	4							
20	8060153	リンク		1							80602410300
21	9300034	ワリピン	φ3*20	4							
22	9240110	ザガネ	M10	4							
23	9480016	Rピン	φ16	1							
24	9540041	グリップ(クロ)	φ12	1							
25	8060154	レバー		1							80602410400
26	9020925	コカタボルト	M8*20 P1.25 7T	2							
27	9150358	コカタナット(Sワッシャツキ)	M8 P1.25	2							
28	8060173	カバーブラケット		1							80602430112
29	8060176	セーフティカバーA(ラベル)		1							80602430402
30	9020932	コカタボルト 3P	M8*16 P1.25 7T	1							

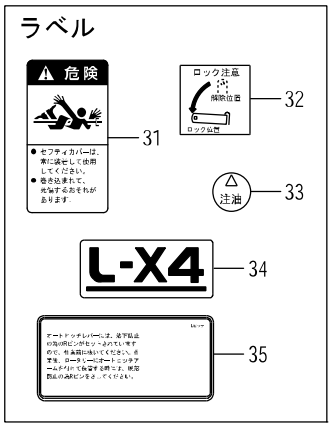

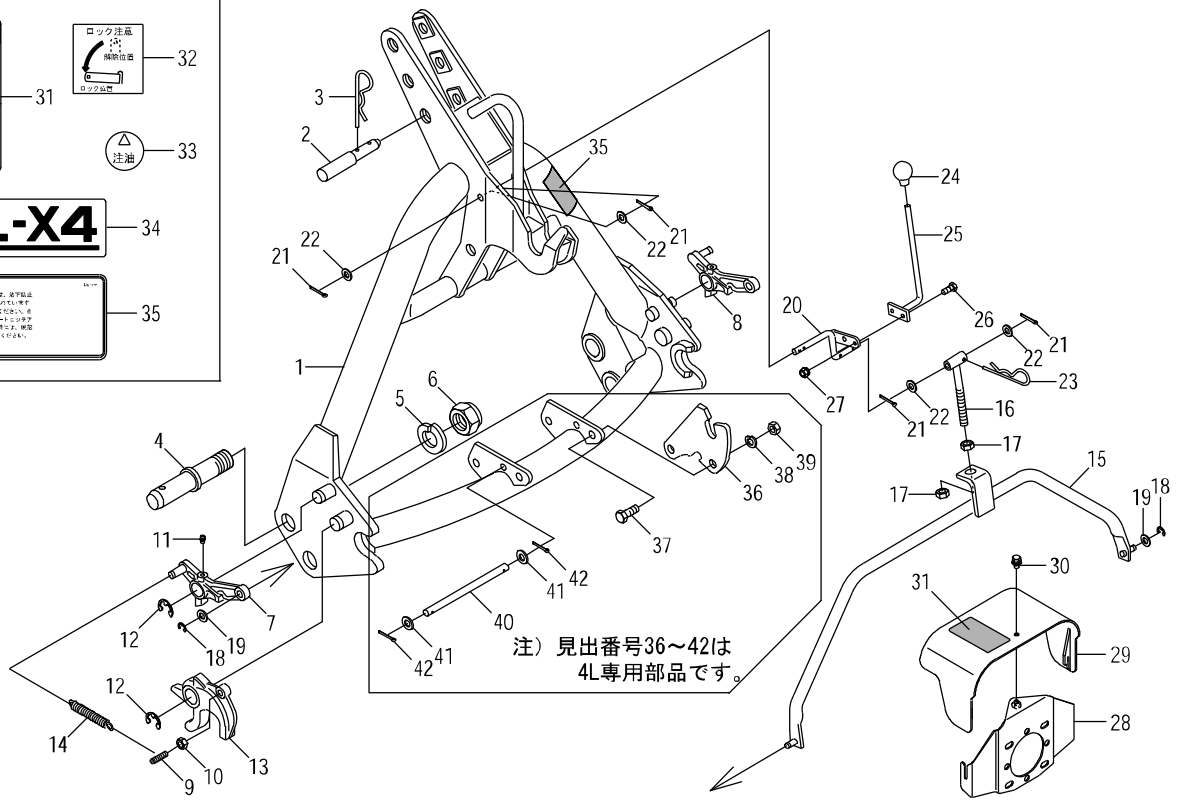

見出番号	部品コード	部品名	規格	1台分個数 566						実施機番	備考
31	9992126	ｷｹﾝ(ｼﾞｮｲﾝﾄ)		1							99905243000
32	9991577	ﾛｯｸﾁｭｳｲ		1							99905149000
33	9991556	ﾁｭｳﾕ		2							99910201000
34	9991908	L-X4		1							99909599001
35	9992115	ﾁｭｳｲ(ﾀﾞﾂﾗｸﾎﾞｳｼ)		1							99905222000
1～35	8061130	ｵｰﾄﾋｯﾁｱｰﾑ L34-2ｶﾞﾀ ASSY		1							
36	8060180	ｻﾎﾟｰﾄﾌﾟﾚｰﾄ L44	t9	2							80602410212
37	9011751	ﾎﾞﾙﾄ	M12*30 P1.5 8T	4							
38	9210012	Sﾜｯｼｬ	M12	4							
39	9140014	ﾅｯﾄ	M12 P1.5	4							
40	8060181	ﾋﾟﾝ		1							80602410900
41	9240012	ｻﾞｶﾞﾈ	M12 ｺｶﾞﾀﾏﾙ	2							
42	9300034	ﾜﾘﾋﾟﾝ	φ3*20	2							
1～42	8061100	ｵｰﾄﾋｯﾁｱｰﾑ L44-2ｶﾞﾀ ASSY		1							

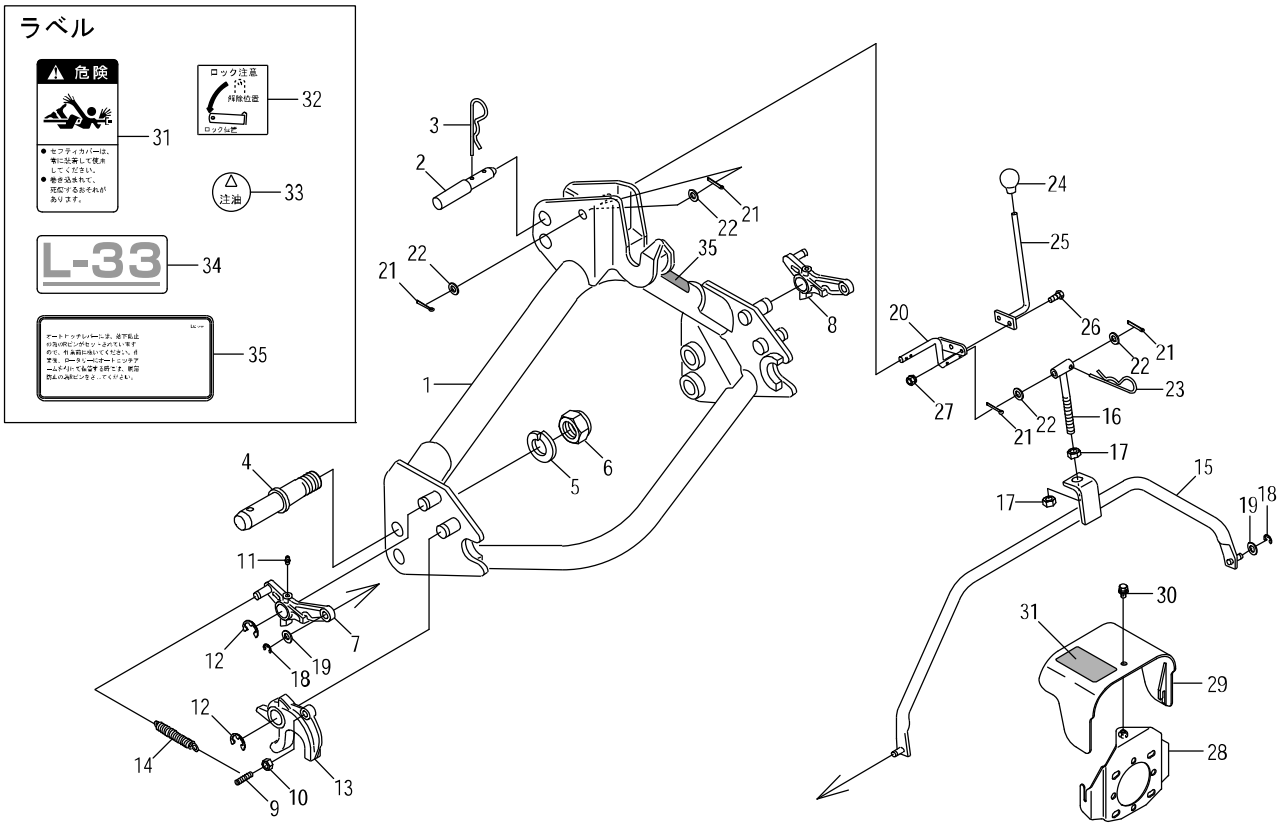

見出番号	部品コード	部品名	規格	1台分個数 566						実施機番	備考
1	8060183	ｵｰﾄﾋｯﾁｱｰﾑ L33 COMP(ﾗﾍﾞﾙ)		1							80603310900
2	5700065	ﾄｯﾌﾟﾘﾝｸﾋﾟﾝ		1							57031040500
3	1940064	Rﾋﾟﾝ		1							19404029010
4	5440007	ﾋｯﾁﾋﾟﾝ 2ｶﾞﾀ	163(52)	2							54430040800
5	9620002	Sﾜｯｼｬ	SAE1”	2							
6	9270002	ﾅｯﾄ	SAE1”	2							
7	8060194	ﾛｯｸﾌﾟﾚｰﾄ L		1							80602410521
8	8060195	ﾛｯｸﾌﾟﾚｰﾄ R		1							80602410621
9	8060086	ﾌｯｸﾋﾟﾝ		2							80652210501
10	9140705	ｺｶﾞﾀﾅｯﾄ	M10 P1.5	2							
11	9330003	ｸﾞﾘｽﾆｯﾌﾟﾙ	MT6 P1.0 Aｶﾞﾀ	2							
12	9373019	ｽﾄｯﾌﾟﾘﾝｸﾞ	E19	4							
13	8060083	ﾌｯｸ		2							80652210201
14	8060093	ｽﾌﾟﾘﾝｸﾞ		2							80652210600
15	8060130	ｺﾈｸﾄﾛｯﾄﾞ		1							80602210500
16	8060131	ﾛｯﾄﾞ		1							80602210600
17	9140513	ﾅｯﾄ	M12 P1.5	2							
18	9373007	ｽﾄｯﾌﾟﾘﾝｸﾞ	E7	2							
19	9240110	ｻﾞｶﾞﾈ	M10	4							
20	8060153	ﾘﾝｸ		1							80602410300
21	9300034	ﾜﾘﾋﾟﾝ	φ3*20	4							
22	9240110	ｻﾞｶﾞﾈ	M10	4							
23	9480016	Rﾋﾟﾝ	φ16	1							
24	9540041	ｸﾞﾘｯﾌﾟ(ｸﾛ)	φ12	1							
25	8060154	ﾚﾊﾞｰ		1							80602410400
26	9020925	ｺｶﾞﾀﾎﾞﾙﾄ	M8*20 P1.25 7T	2							
27	9150358	ｺｶﾞﾀﾅｯﾄ(Sﾜｯｼｬﾂｷ)	M8 P1.25	2							
28	8060174	ｶﾊﾞｰﾌﾞﾗｹｯﾄ		1							80652130112
29	8060185	ｾｰﾌﾃｨｶﾊﾞｰ(ﾗﾍﾞﾙ)		1							80652130400
30	9020932	ｺｶﾞﾀﾎﾞﾙﾄ 3P	M8*16 P1.25 7T	1							

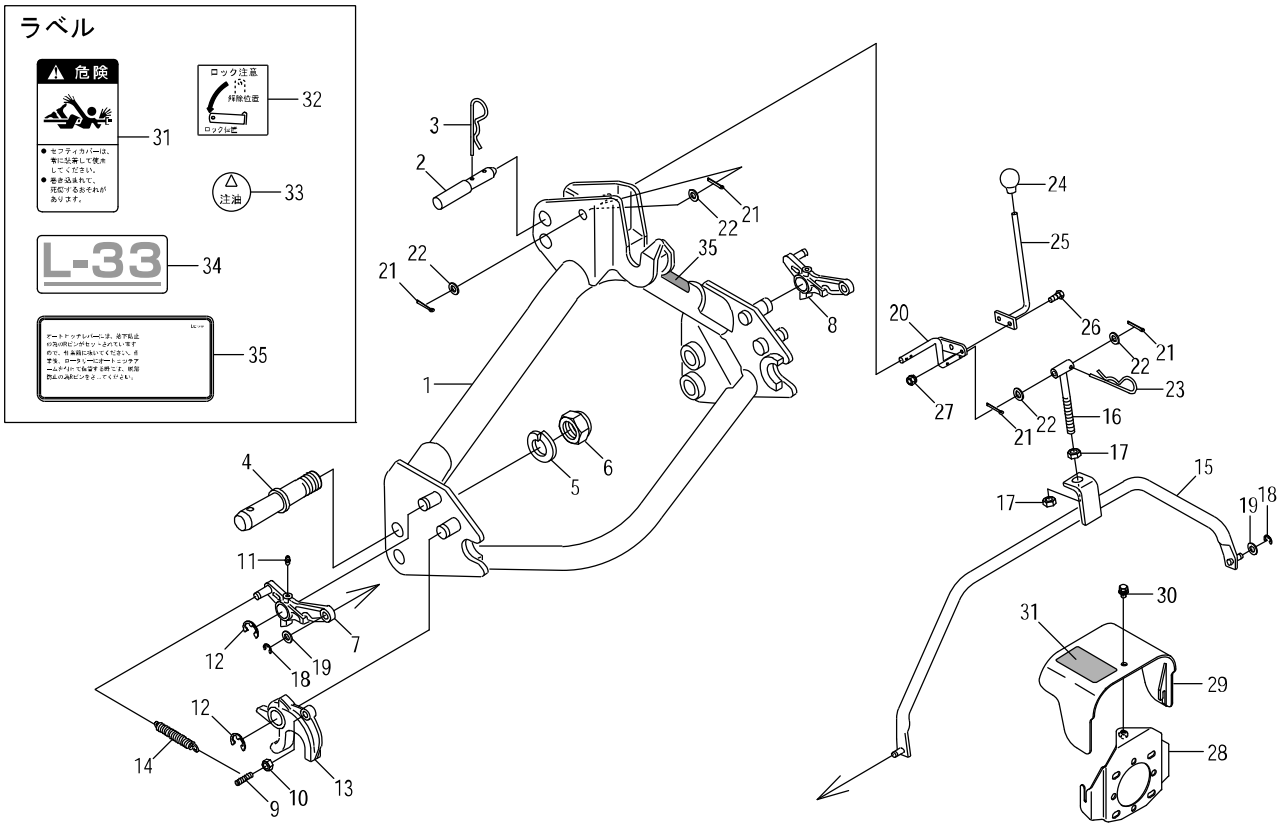

見出番号	部品コード	部品名	規格	1台分個数 566						実施機番	備考
31	9992126	ｷｹﾝ(ｼﾞｮｲﾝﾄ)		1							99905243000
32	9991577	ﾛｯｸﾁｭｳｲ		1							99905149000
33	9991556	ﾁｭｳﾕ		2							99910201000
34	9994027	L-33		1							99914298000
35	9992115	ﾁｭｳｲ(ﾀﾞﾂﾗｸﾎﾞｳｼ)		1							99905222000
1～35	8061176	ｵｰﾄﾋｯﾁｱｰﾑ L33-2ｶﾞﾀ ASSY		1							80603310811

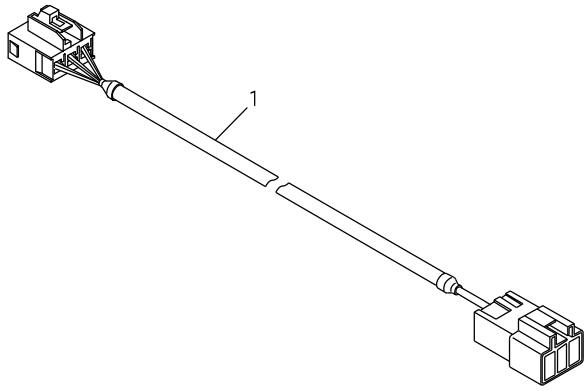

見出番号	部品コード	部品名	規格	1台分個数						実施機番	備考
				566							
1	4910588	ｴﾝﾁｮｳﾊｰﾈｽM	TX-EHM	1							49111461300

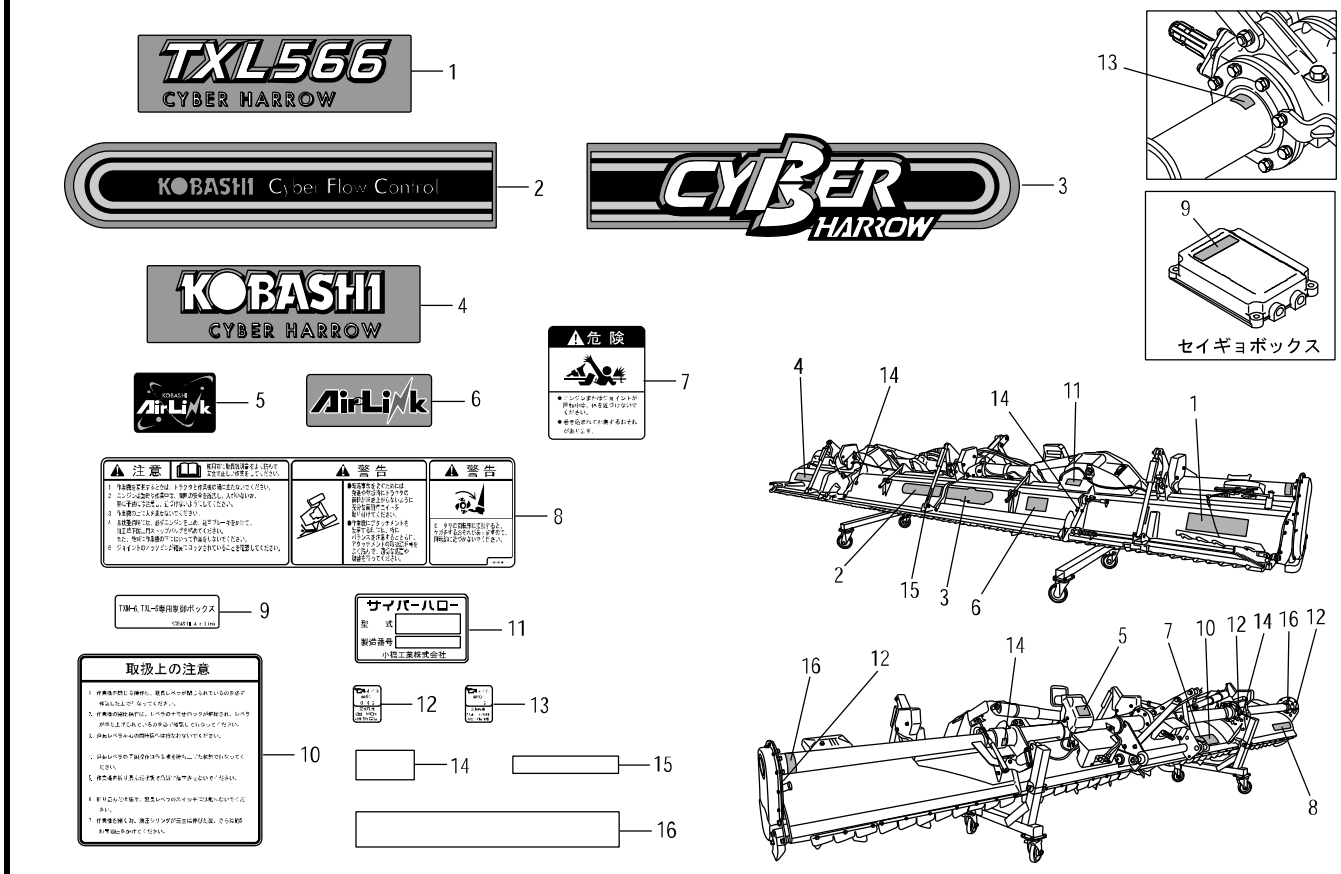

見出番号	部品コード	部品名	規格	1台分個数 566						実施機番	備考
1	9994292	TXL566		1							99914335500
2	9994219	KOBASHI CFC		1							99910655800
3	9994220	CYBER		1							99910655900
4	9994215	KOBASHICYBER		1							99910655600
5	9994179	AIRLINK(ｸﾛ)		1							99910654700
6	9994180	AIRLINK		1							99910654800
7	9992127	ｷｹﾝ(ｼﾞｮｲﾝﾄ)		1							99905244000
8	9993689	PLﾗﾍﾞﾙ		1							99912048000
9	9994221	TXMｾﾝﾖｳ		1							99910656000
10	9992679	ﾄﾘｱﾂｶｲｼﾞｮｳﾉﾁｭｳｲ		1							99905261000
11	9993814	ｷﾊﾞﾝﾌﾟﾚｰﾄ		1							99900542000
12	9993075	ｷｭｳﾕ(0.4L)		3							99910463000
13	9993059	ｷｭｳﾕ(1L)		1							99910461000
14	9993379	ﾊﾝｼｬﾃｰﾌﾟ 25*50(ｼﾛ)		4							99910524000
15	9993380	ﾊﾝｼｬﾃｰﾌﾟ 15*90(ｼﾛ)		2							99910525000
16	9993511	ﾊﾝｼｬﾃｰﾌﾟ 30*225(ｼﾛ)		2							99910569000

KOBASHI

小橋工業株式会社

〒701-0292 岡山市南区中畦684

インターネットでも弊社の情報がご覧いただけます。

http://www.kobashiindustries.com

■北海道営業所	〒071-1248	北海道上川郡鷹栖町8線西2号6番	☎(0166)49-0070
■東北営業所	〒024-0004	岩手県北上市村崎野13地割35-1	☎(0197)71-1160
■関東営業所	〒321-3325	栃木県芳賀郡芳賀町芳賀台47-1	☎(028)687-1600
■新潟営業所	〒942-0041	新潟県上越市安江477-1	☎(025)546-7747
■岡山営業所	〒701-0165	岡山市北区大内田727	☎(086)250-1833
■九州営業所	〒861-2236	熊本県上益城郡益城町広崎1586-8 2F	☎(096)286-0202