小橋工業(株)のホームページ（以下、弊社サイト）においては、カタログ・取扱説明書・パーツリスト等の電子データの閲覧、ダウンロードのサービス（以下、本サービス）をご提供しております。
本サービスをご利用の際には、以下の注意事項をご確認ください。

電子データの取扱いについて

電子データの内容について

■本サービスにおいては、弊社製品のカタログ、取扱説明書、パーツリスト等、製品に関する全ての印刷物を網羅するものではありません。

■カタログ、取扱説明書、パーツリストの内容は、製品の仕様変更などにより、予告なく変更される場合があります。その為、弊社サイト内に掲載される電子データの内容は、販売店等で配布、掲示されるカタログ、製品購入時に同梱する取扱説明書、印刷物として存在しているパーツリストの内容とは異なる場合がございます。

表記内容は、発行当時の情報であり、弊社純正部品の名称、小売単価、各営業所の名称、所在地などの情報が現在と異なる場合があります。
また、製品安全上の取り扱い、環境対応につきましては、製品販売時の法令、規制に適合するものであり、製品販売後の法令、規制の変更内容を反映していない場合があります。予めご了承ください。

著作権について

本サービス内の電子データにつきましては、弊社（小橋工業株式会社）が著作権その他知的財産権を保有します。
無断で他のウェブサイトや印刷媒体に転載することや複製、翻訳等はできません。
但し、お手持ちの製品ご使用の為、1部に限り印刷することができます。

保証について

弊社の製品保証、安全性の保証は製品付属の書面に基づく保証に限られており、弊社サイト内の電子データに基づく保証は提供いたしません。

お問合せについて

ご使用の製品の取り扱い及び、使用上の安全等に関するお問合せは、ご購入店にご相談頂きますよう、お願いいたします。

免責事項

弊社サイトのご利用に起因するソフトウェア、ハードウェア上の事故その他の損害等につきましても、一切の責任を負いません。
弊社サイトのご利用に際して生じたお客さまと第三者との間のトラブルにつきましては、一切責任を負いません。
弊社サイトのサービスは予告なく中止、または内容や条件を変更する場合がございます。

以上

小橋工業株式会社

KOBASHI

コバシアップカットローター

KRU 181 201 221 241 261T (0L・3L・4L)
KRU 181 201 221 241 261 281 (1L・2L・3L)

2019年版

0205278
- 012

お　願　い

1.部品ご注文の際には型式・コード・品名・数量・機械番号をご明記ください。

2.部品は必ずコバシ純正部品をご使用願います。

3.改良のため、部品形状及び内容の一部を予告なく変更することがあります。

（市販の類似品を使用されると早期破損の原因となります。）

⚠ ご　注　意

1.パーツリストのご使用について

（1）互換性の記号

旧←┐
新←┘　新旧部品兼用可

旧┐
　×　新旧部品兼用不可
新┘

旧←┐
新┘　矢印の方向のみに部品兼用可

（2）実施機番の表示

新旧兼用不可部品と追加・廃止部品の実施機番を記載してあります。

また、イラスト図中に新旧の部品と実施機番を記載してあります。

2.ジョイント・オートヒッチアーム・ヒッチ・オプションの記載について

ジョイント総合版・オートヒッチアーム総合版・ヒッチ総合版・オプション総合版にて、

変更を記載してあります。

最新の情報はそちらを参照ください。

なお、トラクタ装着の性格上、作業機機種・生産年式をわたる場合もあります。

ジョイント型式・オートヒッチアーム型式・ヒッチ型式・オプション型式を確認して、ご注文ください。

(作業機本体に属するジョイントは除く)

3.補用部品の塗装色について

現行量産機種の塗装色となっております。
在庫品につきましては生産時点の量産品塗装色となっております。

4.爪の記載について

爪は統廃合などにより、最新の情報は爪価格表を参照ください。

5.本パーツリストは改良のため予告なく変更することがあります。

補修用部品の供給年限について

この製品の補修部品の供給年限（期間）は、製造打ち切り後9年といたします。

従いまして、その後のご注文につきましては、在庫限りの供給とさせていただきます。

目　　次

1. ジョイント……1
2. 3L ジョイント(日農工Ｌヒッチ) ……2
3. 4L ジョイント(日農工Ｌヒッチ) ……3
4. ギヤー駆動部(ギヤーケース) ……5
5. ギヤー駆動部(ベベルシャフト) ……7
6. チェン駆動部 (チェンケース)……9
7. チェン駆動部 (チェン) ……10
8. チェン駆動部(サポートアーム) ……11
9. 耕うん部 ……12
10. フレーム部(フレームパイプ) ……13
11. フレーム部 (リヤフレーム) ……15
12. フレーム部 (リヤパイプ) ……16
13. フレーム部(ヒッチビーム) ……17
14. フレーム部(フロントパイプ) ……19
15. フレーム部(シールドカバーゴム) ……20
16. フレーム部 (エプロン) ……22
17. ホイルゲージ部 ……23
18. ヒッチ部 (日農工Ｌヒッチ，３点オートヒッチ) ……24
19. ヒッチ部 (直装) ……25
20. ヒッチ部 (２点オートヒッチ) ……27
21. 3L･4L オートヒッチ部 (日農工Ｌヒッチ) ……29
22. オートヒッチ部(３点オートヒッチ) ……31
23. ラベル ……33
部品コード索引……34

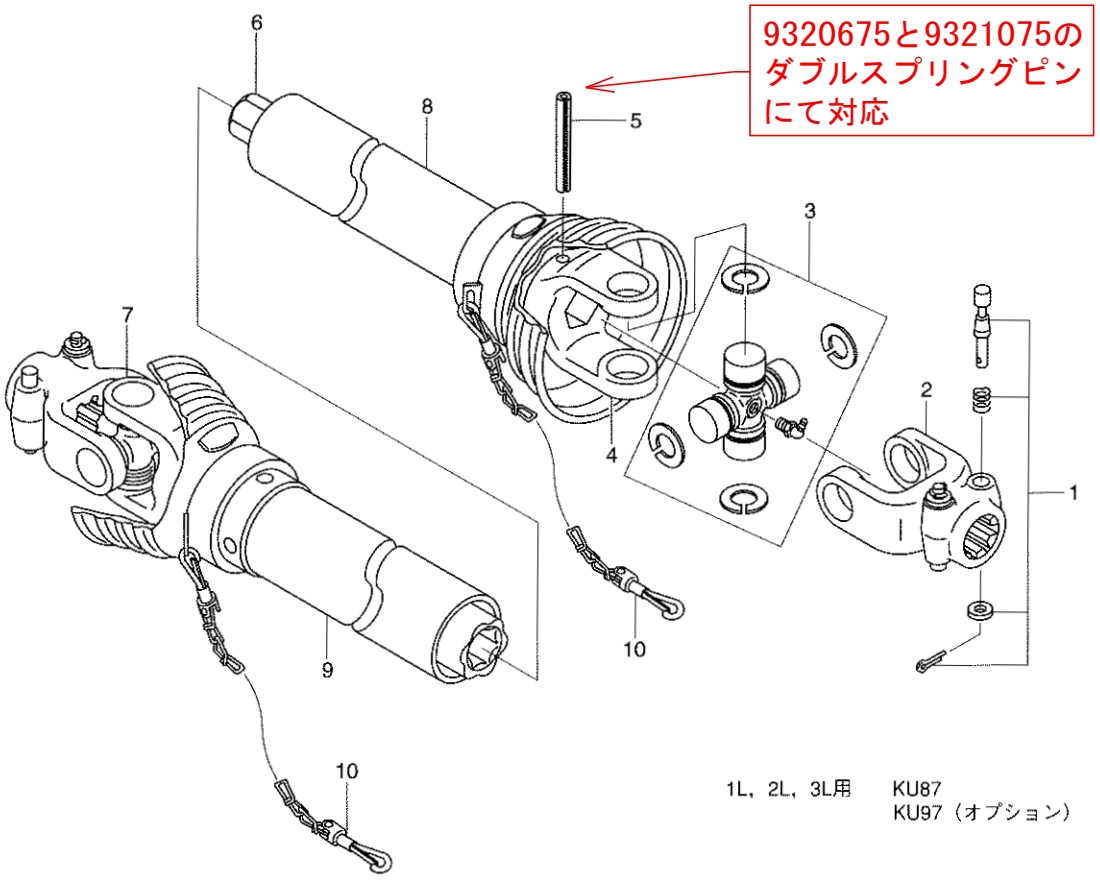

見出番号	部品コード	部品名	規格	1台分個数 KU87	KU97					実施機番	備考
1	8010432	ノックピン ASSY		4	4						
2	8010006	ヨーク A		2	2						
3	8010009	クロスピン ASSY		2	2						
4	8010010	ヨーク B		1	1						
5	8010011	スプリングピン	φ 10X75	1	1						
6	8010038	ロッカクシャフト	550	1							
6	8010071	ロッカクシャフト	650		1						
7	8010043	ヨーク C	(520)	1							
7	8010072	ヨーク C	(620)		1						
8	8010014	セフティカバー ウチ		1							
8	8010482	セフティカバー ウチ			1						
9	8010015	セフティカバー ソト		1							
9	8010483	セフティカバー ソト			1						
10	8010016	チェン		2	2						
1 ～ 10	0100006	ジョイント ASSY（0100014で代用）	KU87	1							
1 ～ 10	0100029	ジョイント ASSY（0100009で代用）	KU97		1						

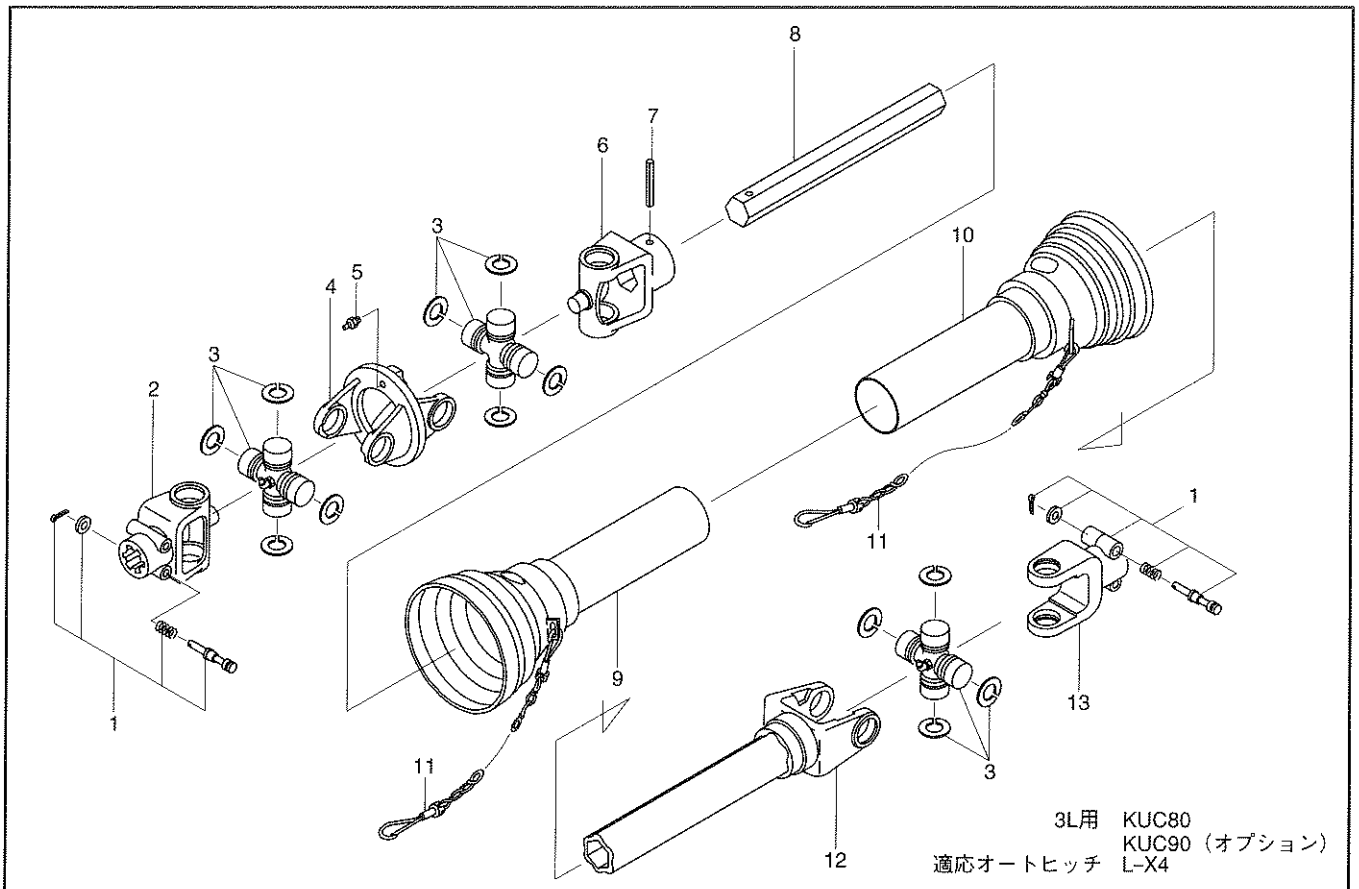

見出番号	部品コード	部品名	規格	1台分個数 KUC80	KUC90					実施機番	備考
1	8010432	ノックピン ASSY		4	4						
2	8010420	ヨーク A		1	1						
3	8010009	クロスピン ASSY		3	3						
4	8010421	ヨーク B		1	1						
5	8010425	グリスニップル		1	1						
6	8010430	ヨーク D		1	1						
7	8010011	スプリングピン	φ 10X75	1	1						
8	8010122	ロッカクシャフト	390	1							
8	8010143	ロッカクシャフト	490		1						
9	8010107	セフティカバー ウチ	(8010016 ﾁｪﾝ含む)	1	1						
10	8010108	セフティカバー ソト	(8010016 ﾁｪﾝ含む)	1	1						
11	8010016	チェン		2	2						
12	8010125	ヨーク C	(350)	1							
12	8010144	ヨーク C	(450)		1						
13	8010006	ヨーク A		1	1						
1 ～ 13	0100942	ジョイント ASSY	KUC80	1							
1 ～ 13	0100954	ジョイント ASSY	KUC90		1						

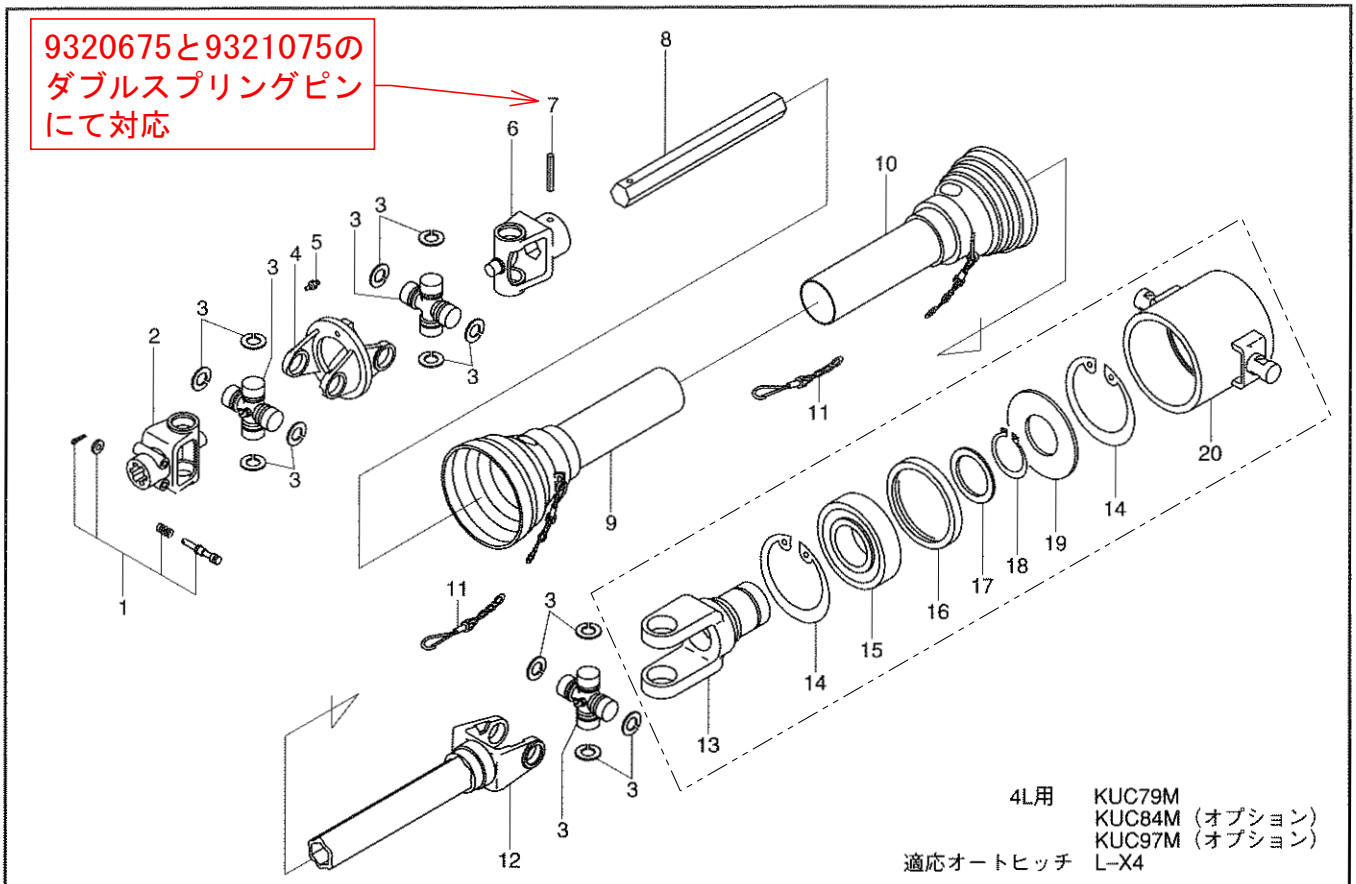

見出番号	部品コード	部品名	規格	1台分個数 KUC79M	KUC84M	KUC94M				実施機番	備考
1	8010432	ノックピン ASSY		2	2	2					
2	8010420	ヨーク A		1	1	1					
3	8010009	クロスピン ASSY		3	3	3					
4	8010421	ヨーク B		1	1	1					
5	8010425	グリスニップル		1	1	1					
6	8010430	ヨーク D		1	1	1					
7	8010011	スプリングピン	φ 10X75	1	1	1					
8	8010153	ロッカクシャフト	360	1							
8	8010145	ロッカクシャフト	410		1						
8	8010155	ロッカクシャフト	510			1					
9	8010107	セフティカバー ウチ		1	1	1					
10	8010108	セフティカバー ソト		1	1	1					
11	8010016	チェン		2	2	2					
12	8010154	ヨーク C	(315)	1							
12	8010146	ヨーク C	(365)		1						
12	8010156	ヨーク C	(465)			1					
13	8010148	スリーブヨーク		1	1	1					
14	9372110	ストップリング	H110	2	2	2					
15	9380264	ベアリング	6310LLU	1	1	1					
16	8010152	ベアリングカバー B		1	1	1					
17	8010150	ベアリングザガネ		1	1	1					
18	9371050	ストップリング	S50	1	1	1					
19	8010151	ベアリングカバー A		1	1	1					
20	8010149	アウターパイプ ASSY		1	1	1					
13 ～ 20	8010147	4P エンドヨーク ASSY		1	1	1					
1 ～ 20	0100164	ジョイント ASSY	KUC79M	1							
1 ～ 20	0100161	ジョイント ASSY	KUC84M		1						

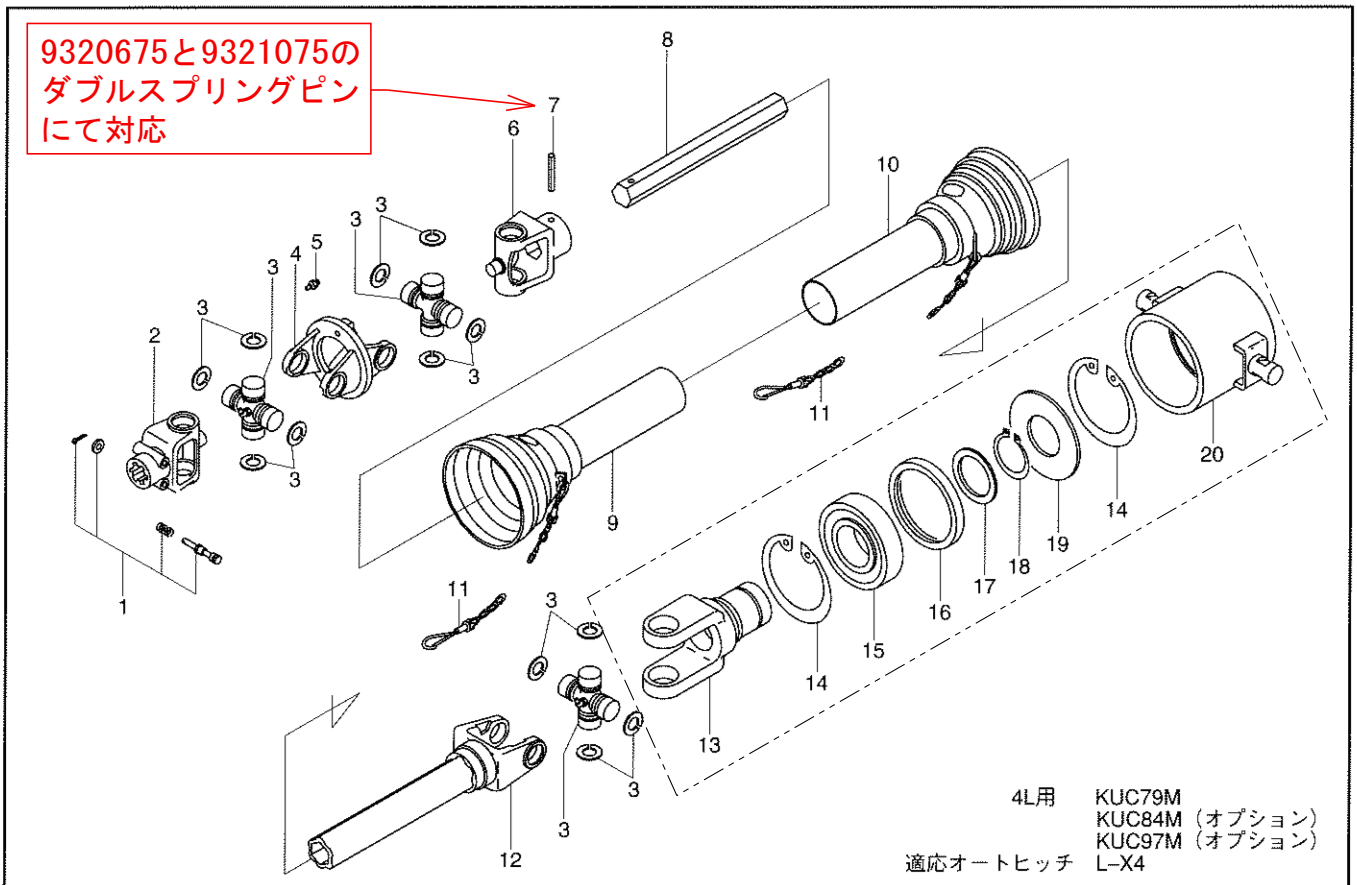

見出番号	部品コード	部品名	規格	1台分個数 KUC79M	KUC84M	KUC94M				実施機番	備考
1 ～ 20	0100610	ジョイント ASSY	KUC94M			1					

4. ギヤー駆動部(ギヤーケース)

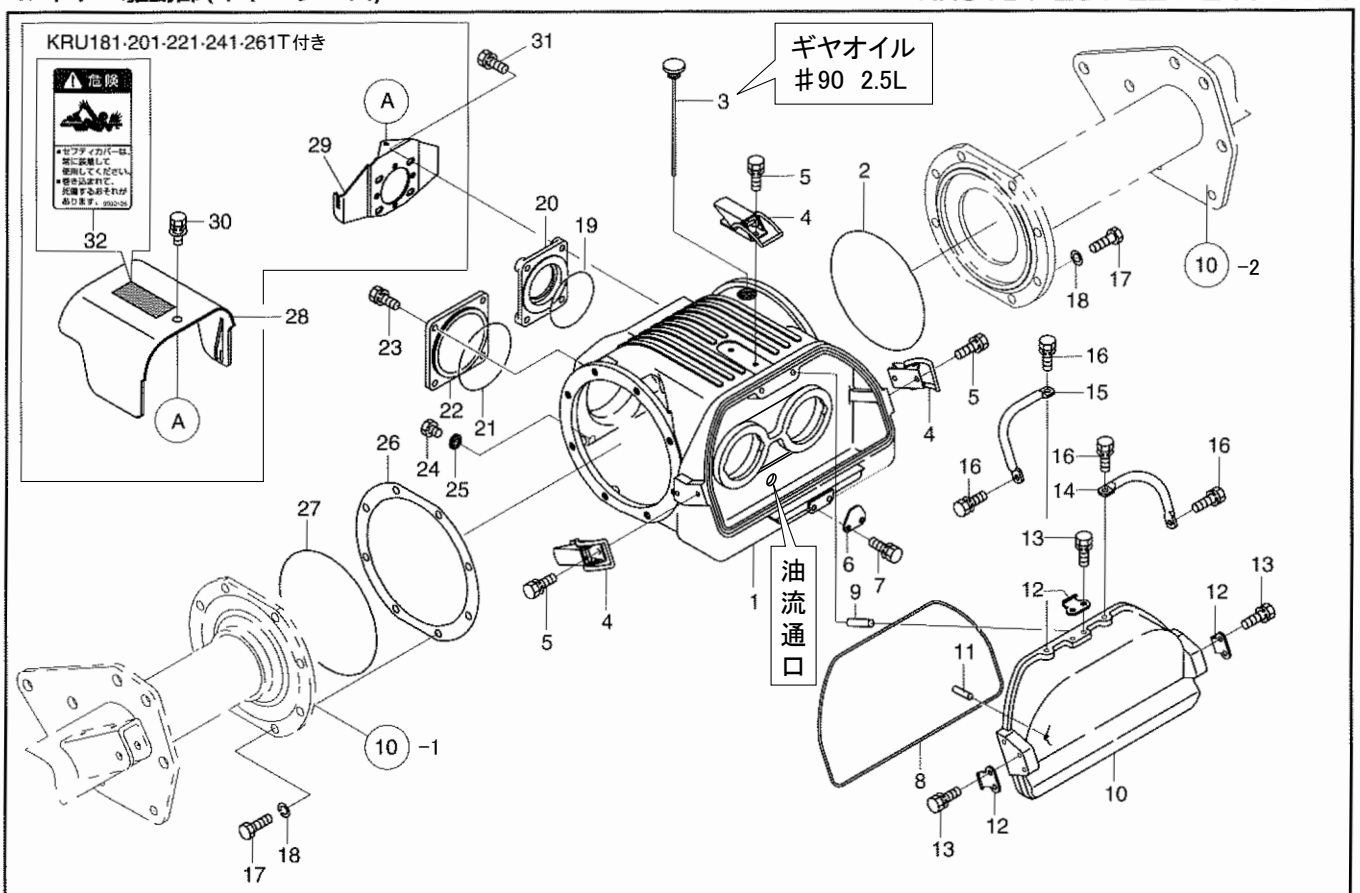

見出番号	部品コード	部品名	規格	1台分個数 181	201	221	241	261	281	実施機番	備考
1	6160244	ギヤーケース		1	1	1	1	1	1		61620210102
2	9360604	Oリング	AS568-364	1	1	1	1	1	1		
3	6160017	オイルゲージ		1	1	1	1	1	1		61620011800
4	~~5630016~~	パチンジョウ(5630463で代用)		3	3	3	3	3	3		56350014903
5	9020946	コガタボルト2P	M8X16 P1.25 7T	6	6	6	6	6	6		
6	5630043	チェンジギヤーカバーウケ		1	1	1	1	1	1		56350015300
7	9020946	コガタボルト2P	M8X16 P1.25 7T	2	2	2	2	2	2		
8	6160246	パッキン		1	1	1	1	1	1		61620211300
9	9320814	スプリングピン	φ 8X14	2	2	2	2	2	2		
10	~~6160358~~	チェンジギヤーカバー(6160447で代用)		1	1	1	1	1	1		61620010313
11	9320512	スプリングピン	φ 5X12	1	1	1	1	1	1		
12	5630017	フック		3	3	3	3	3	3		56350015000
13	9020946	コガタボルト2P	M8X16 P1.25 7T	6	6	6	6	6	6		
14	6160038	トッテR		1	1	1	1	1	1		61620013100
15	6160037	トッテL		1	1	1	1	1	1		61620013000
16	9020946	コガタボルト2P	M8X16 P1.25 7T	4	4	4	4	4	4		
17	9011214	ボルト	M12X35 P1.5 8T(ネジブ25)	16	16	16	16	16	16		
18	9210012	Sワッシャ	M12	16	16	16	16	16	16		
19	9363075	Oリング	S75	1	1	1	1	1	1		
20	6160014	フロントカバー(1)		1	1	1	1	1	1		61620011501
21	9363085	Oリング	S85	1	1	1	1	1	1		
22	6160015	フロントカバー(2)		1	1	1	1	1	1		61620011600
23	9020914	コガタボルト2P	M10X30 P1.5 7T	4	4	4	4	4	4		
24	5600101	コガタ6カクボルトM16X12(ドレン)	M16X12 P1.5 B22	1	1	1	1	1	1		56020016000
25	2750049	シールワッシャ	M16 WF カタ	1	1	1	1	1	1		
26	6160043	フレームパイプシム	t0.1	2	2	2	2	2	2		61620013700
26	6160044	フレームパイプシム	t0.3	1	1	1	1	1	1		61620013800

4. ギヤー駆動部(ギヤーケース)

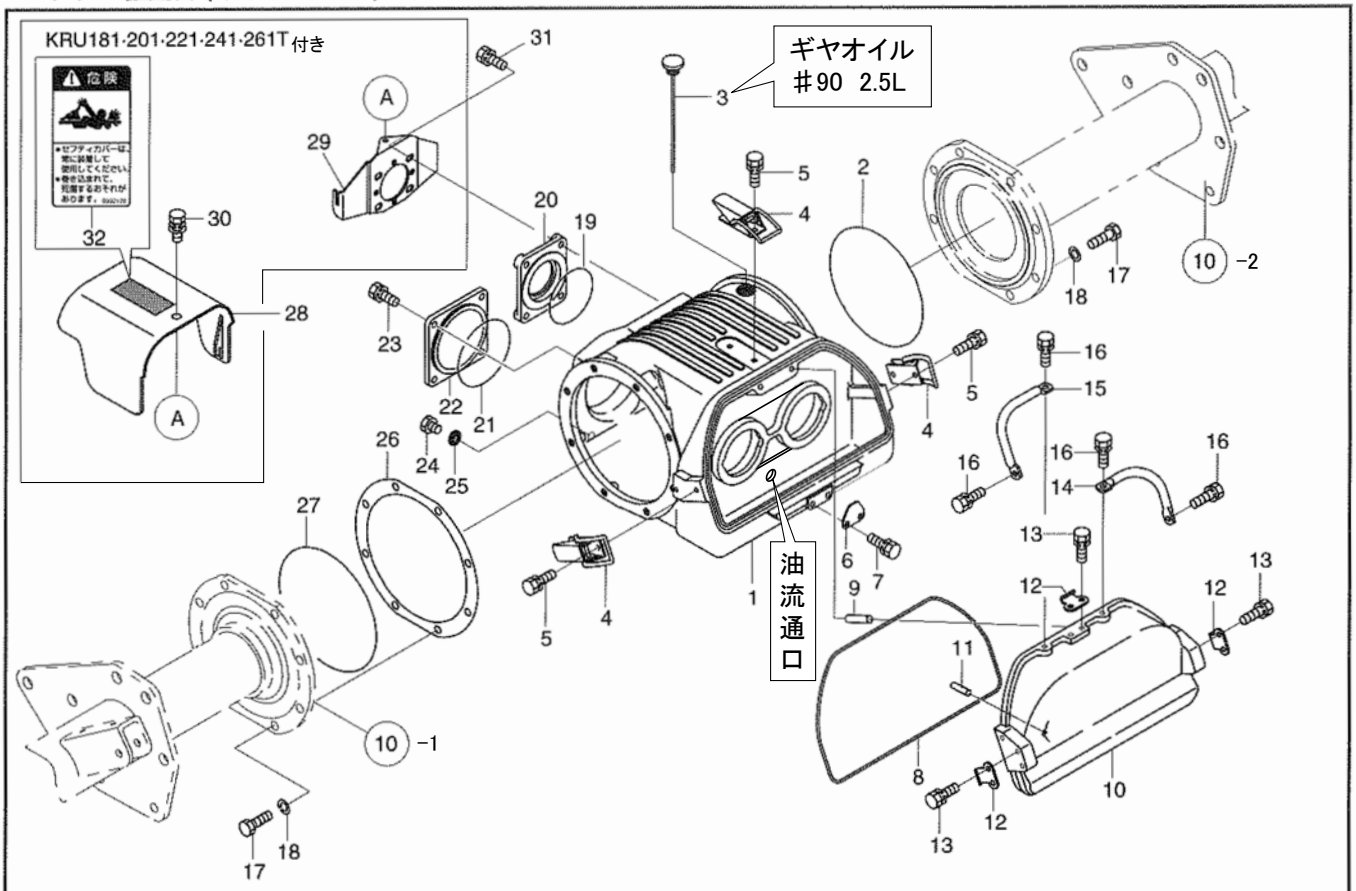

見出番号	部品コード	部品名	規格	1台分個数 181	201	221	241	261	281	実施機番	備考
26	6160045	フレームパイプシム	t0.5	1	1	1	1	1	1		61620013900
27	9364175	O リング	V175	1	1	1	1	1	1		
28	8060186	セフティカバー (ラベル)	T ツキ	1	1	1	1	1			80602430500
29	8060173	カバーブラケット	T ツキ	1	1	1	1	1			80602430112
30	9020932	コガタボルト 3P	M8X16 P1.25 7T	1	1	1	1	1			
31	9024162	コガタボルト 2P	M10X45 P1.5 7T	4	4	4	4	4	4		
32	9992126	キケン(ジョイント)		1	1	1	1	1			99905243000

5. ギヤー駆動部(ベベルシャフト)

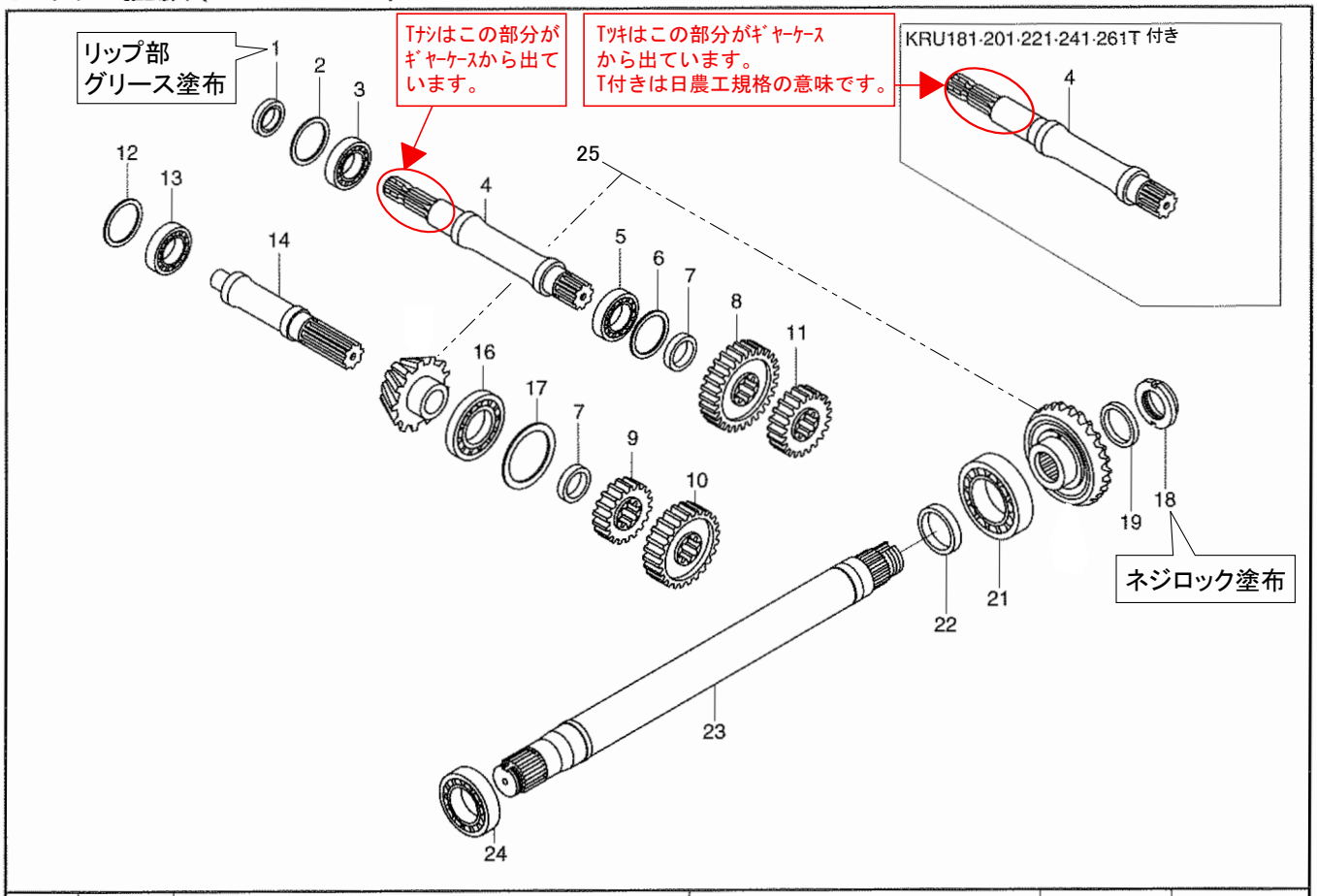

見出番号	部品コード	部品名	規格	1台分個数 181	201	221	241	261	281	実施機番	備考
1	9350214	オイルシール	TC 40/62/12	1	1	1	1	1	1		
2	0120033	シム	φ 65X φ 79.5Xt 0.1	2	2	2	2	2	2		92420465080
2	0120035	シム	φ 65X φ 79.5Xt 0.3	1	1	1	1	1	1		92420465080
2	0120036	シム	φ 65X φ 79.5Xt 0.5	1	1	1	1	1	1		92420465080
3	9380089	ベアリング	30208	1	1	1	1	1	1		
4	6160190	PIC シャフト(T ツキ)		1	1	1	1	1			61620011002
4	6160009	PIC シャフト(T ナシ)		1	1	1	1	1	1		61620111002
5	9380166	ベアリング	30209JR	1	1	1	1	1	1		
6	6160040	シム	φ 75X φ 84.9Xt 0.1	2	2	2	2	2	2		61620013300
6	6160041	シム	φ 75X φ 84.9Xt 0.3	1	1	1	1	1	1		61620013400
6	6160042	シム	φ 75X φ 84.9Xt 0.5	1	1	1	1	1	1		61620013500
7	6160011	チェンジギヤーカラー	φ 45.1X φ 54X15	2	2	2	2	2	2		61620011200
8	6160006	チェンジギヤー 22		1	1	1	1	1	1		61620010701
8	5610130	チェンジギヤー 16	オプション								56120011600
8	5610119	チェンジギヤー 17	オプション								56120011700
8	6160189	チェンジギヤー 18	オプション								61620014101
8	6160186	チェンジギヤー 20	オプション								61620014301
9	6160005	チェンジギヤー 21		1	1	1	1	1	1		61620010601
9	5610049	チェンジギヤー 27	オプション								56120012700
9	5610047	チェンジギヤー 26	オプション								56120012600
9	6160188	チェンジギヤー 25	オプション								61620014201
9	6160187	チェンジギヤー 23	オプション								61620014401
10	6160008	チェンジギヤー 24		1	1	1	1	1	1		61620010901
11	6160007	チェンジギヤー 19		1	1	1	1	1	1		61620010801
12	0120038	シム	φ 75X φ 89Xt 0.1	2	2	2	2	2	2		92420475089
12	0120040	シム	φ 75X φ 89Xt 0.3	1	1	1	1	1	1		92420475089
12	0120041	シム	φ 75X φ 89Xt 0.5	1	1	1	1	1	1		92420475089

5. ギヤー駆動部(ベベルシャフト)

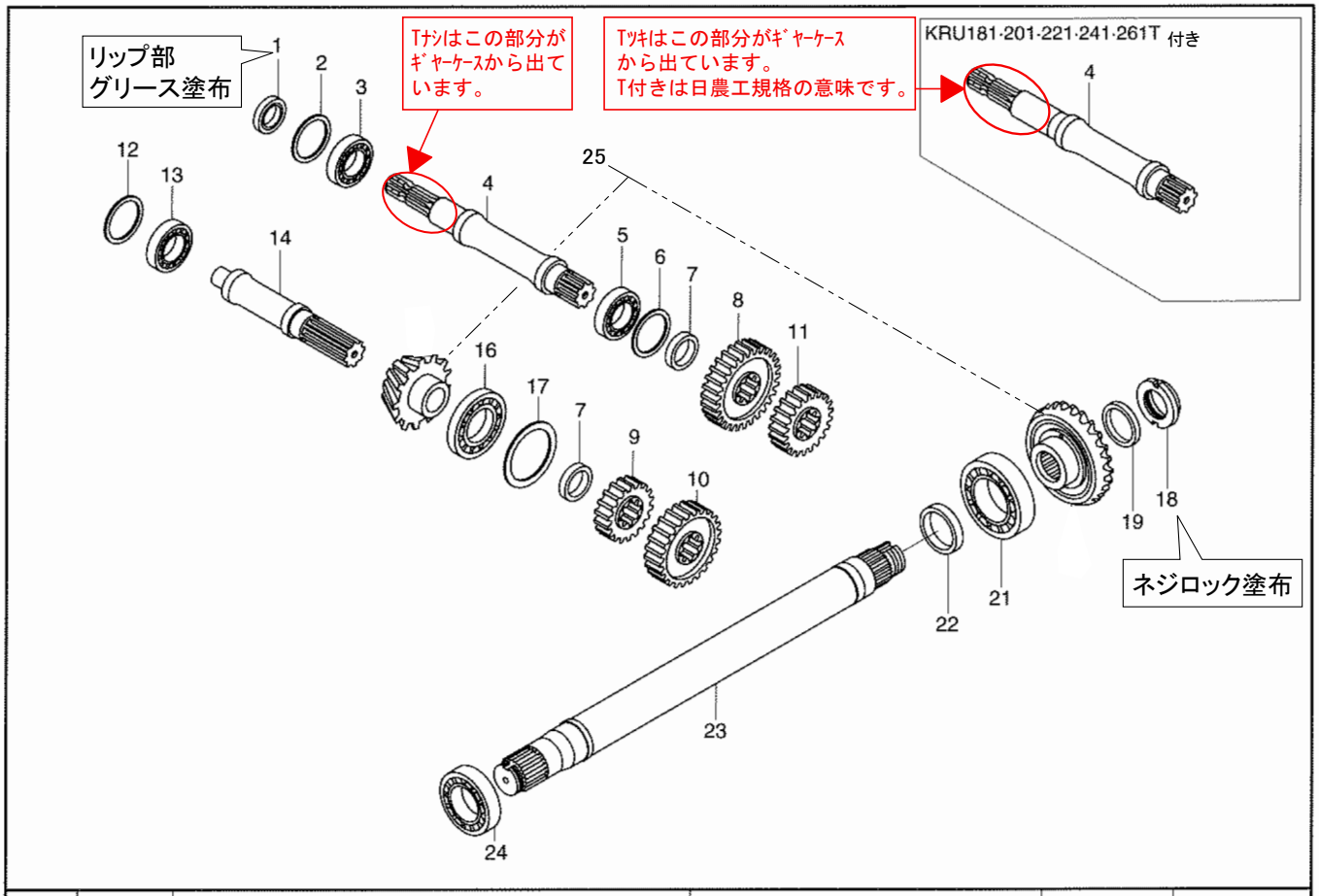

見出番号	部品コード	部品名	規格	1台分個数 181	201	221	241	261	281	実施機番	備考
13	9380157	ベアリング	30308JR	1	1	1	1	1	1		
14	6160010	ピニオンシャフト		1	1	1	1	1	1		61620011101
15	~~6160004~~	スパイラルピニオン (6160436で代用)	M7.5 13T	1	1	1	1	1	1		61620010500
16	9380161	ベアリング	32212JR	1	1	1	1	1	1		
17	0120043	シム 109.5X95	φ 95X φ 109.5Xt 0.1	2	2	2	2	2	2		92420495110
17	0120045	シム 109.5X95	φ 95X φ 109.5Xt 0.3	1	1	1	1	1	1		92420495110
17	0120046	シム 109.5X95	φ 95X φ 109.5Xt 0.5	1	1	1	1	1	1		92420495110
18	6160013	ベベルロックナット	M45 P1.5	1	1	1	1	1	1		61620011400
19	6160012	カラー	φ 45.5X φ 54X4	1	1	1	1	1	1		61620011300
20	~~6160253~~	スパイラルベベル (6160436で代用)		1	1	1	1	1	1		61620210400
21	9380162	ベアリング	30214JR	1	1	1	1	1	1		
22	9350156	オイルシール	SC 70/92/12	1	1	1	1	1	1		
23	6160247	ベベルシャフト		1							61620211900
23	6160248	ベベルシャフト			1						61640211900
23	6160249	ベベルシャフト				1					61650211900
23	6160250	ベベルシャフト					1				61660211900
23	6160251	ベベルシャフト						1			61670211900
23	6160252	ベベルシャフト							1		61680211900
24	9380136	ベアリング	32211JR-1	1	1	1	1	1	1		
25	6160436	ベベルピニオンキット		1	1	1	1	1	1		61620212100

6. チェン駆動部（チェンケース）

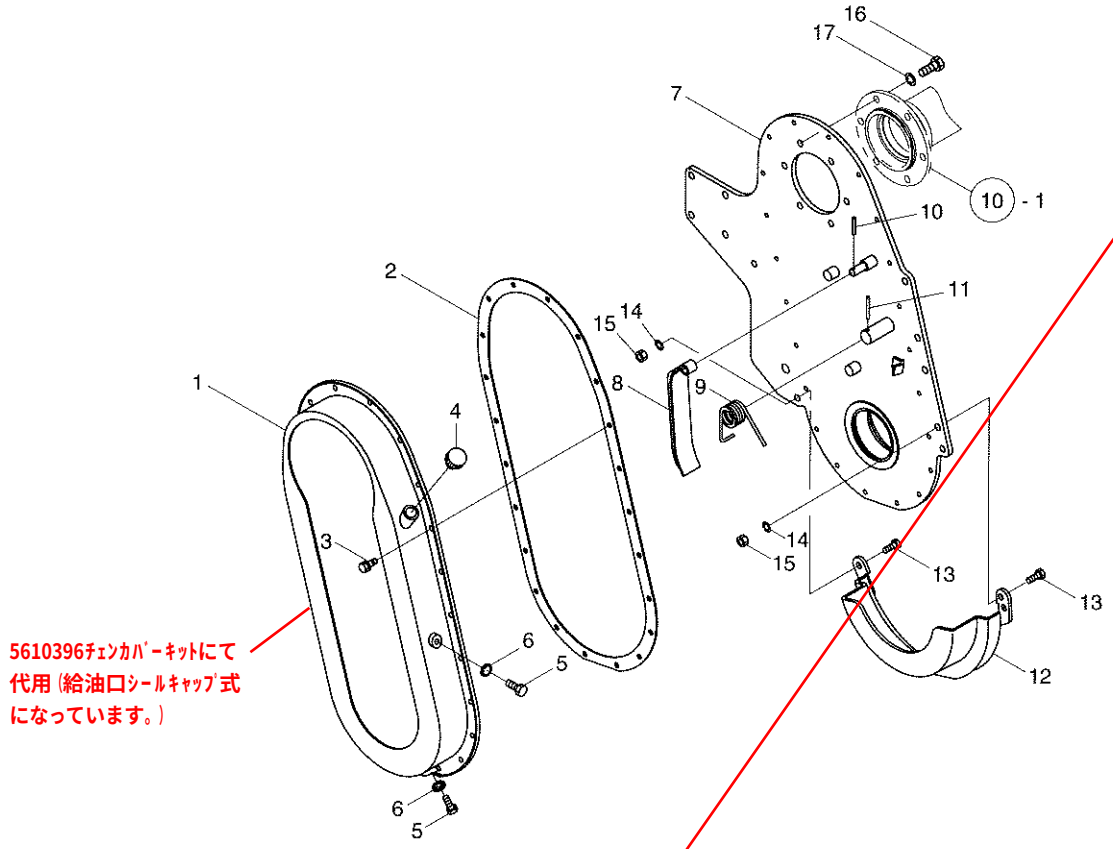

見出番号	部品コード	部品名	規格	1台分個数 181	201	221	241	261	281	実施機番	備考
1	6160271	チェンカバー		1	1	1	1	1	1		61620220200
2	5630056	チェンカバーパッキン		1	1	1	1	1	1		56350021800
3	9020404	コガタボルト 2P	M8X13 P1.25 7T	22	22	22	22	22	22		
4	9530003	オイルキャップ(Oリングツキ)	M20 P1.5	1	1	1	1	1	1		
5	9020902	コガタボルト	M10X16 P1.5 7T	2	2	2	2	2	2		
6	9660010	シールワッシャ	M10 WF カタ	2	2	2	2	2	2		
7	6160266	チェンケースプレート		1	1	1	1	1	1		61620220111
8	5630051	テンショナ		1	1	1	1	1	1		56350020400
9	6160268	ネジリコイルバネ		1	1	1	1	1	1		61620220500
10	9320525	スプリングピン	φ 5X25	1	1	1	1	1	1		
11	9320545	スプリングピン	φ 5X45	1	1	1	1	1	1		
12	5630057	チェンケースシューズ		1	1	1	1	1	1		56350020302
13	9020904	コガタボルト	M10X25 P1.5 7T	2	2	2	2	2	2		
14	9210010	Sワッシャ	M10	2	2	2	2	2	2		
15	9140705	コガタナット	M10 P1.5	2	2	2	2	2	2		
16	5630180	コーティングボルト M12X30	M12X30 P1.5 8T	6	6	6	6	6	6		
17	9210012	Sワッシャ	M12	6	6	6	6	6	6		

6.チェン駆動部(チェンケース)新

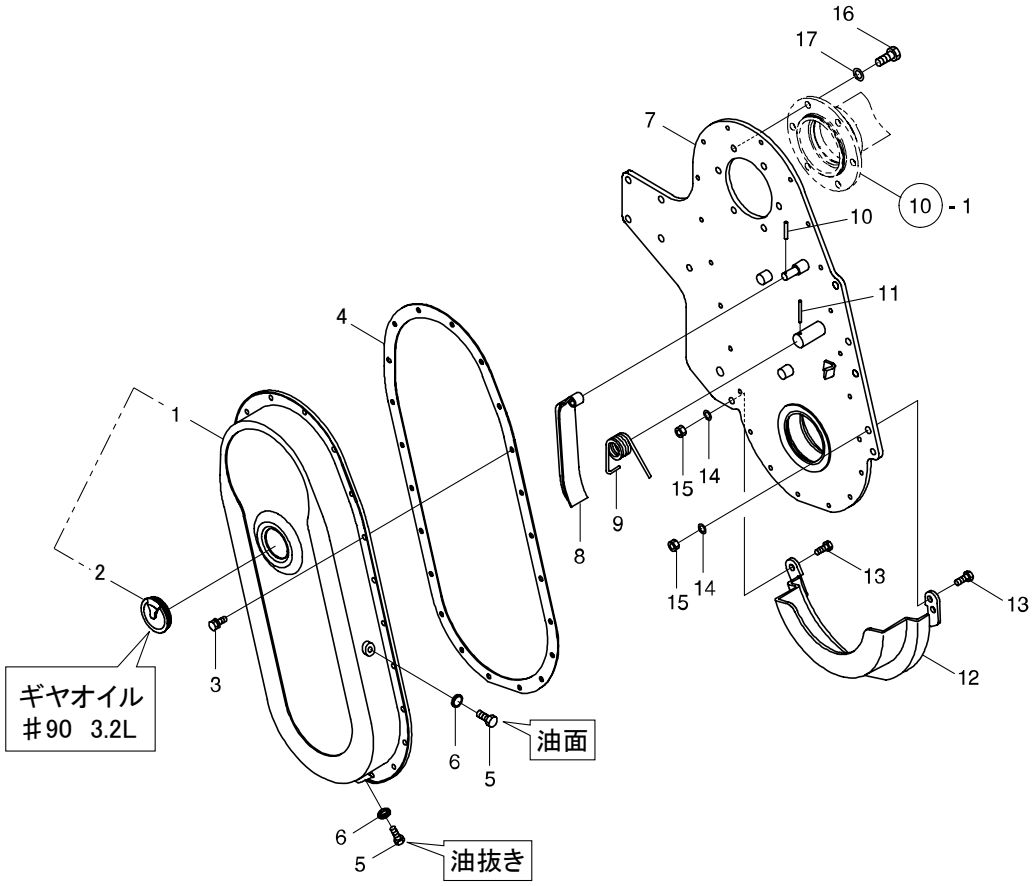

見出番号	部品コード	部品名	規格	1台分個数 181	201	221	241	261	281	実施機番	備考
1	5610282	ﾁｪﾝｶﾊﾞｰ		1	1	1	1	1	1	46041073～	56120420200
2	4880025	ｼｰﾙｷｬｯﾌﾟ		1	1	1	1	1	1	46041073～	48800020800
1～2	5610396	ﾁｪﾝｶﾊﾞｰｷｯﾄ		1	1	1	1	1	1		56120424000
3	9020404	ｺｶﾞﾀﾎﾞﾙﾄ 2P	M8X13 P1.25 7T	22	22	22	22	22	22		
4	5630056	ﾁｪﾝｶﾊﾞｰﾊﾟｯｷﾝ		1	1	1	1	1	1		56350021800
5	9020902	ｺｶﾞﾀﾎﾞﾙﾄ	M10X16 P1.5 7T	2	2	2	2	2	2		
6	9660010	ｼｰﾙﾜｯｼｬ	M10 WFｶﾞﾀ	2	2	2	2	2	2		
7	6160266	ﾁｪﾝｹｰｽﾌﾟﾚｰﾄ		1	1	1	1	1	1		61620220111
8	~~5630051~~	ﾃﾝｼｮﾅ (5630351で代用)		1	1	1	1	1	1		56350020400
9	6160268	ﾈｼﾞﾘｺｲﾙﾊﾞﾈ		1	1	1	1	1	1		61620220500
10	9320525	ｽﾌﾟﾘﾝｸﾞﾋﾟﾝ	φ5X25	1	1	1	1	1	1		
11	9320545	ｽﾌﾟﾘﾝｸﾞﾋﾟﾝ	φ5X45	1	1	1	1	1	1		
12	5630057	ﾁｪﾝｹｰｽｼｭｰｽﾞ		1	1	1	1	1	1		56350020302
13	9020904	ｺｶﾞﾀﾎﾞﾙﾄ	M10X25 P1.5 7T	2	2	2	2	2	2		
14	9210010	Sﾜｯｼｬ	M10	2	2	2	2	2	2		
15	9140705	ｺｶﾞﾀﾅｯﾄ	M10 P1.5	2	2	2	2	2	2		
16	5630180	ｺｰﾃｨﾝｸﾞﾎﾞﾙﾄ M12*30	M12X30 P1.5 8T	6	6	6	6	6	6		56350022001
17	9210012	Sﾜｯｼｬ	M12	6	6	6	6	6	6		

7. チェン駆動部 (チェン)

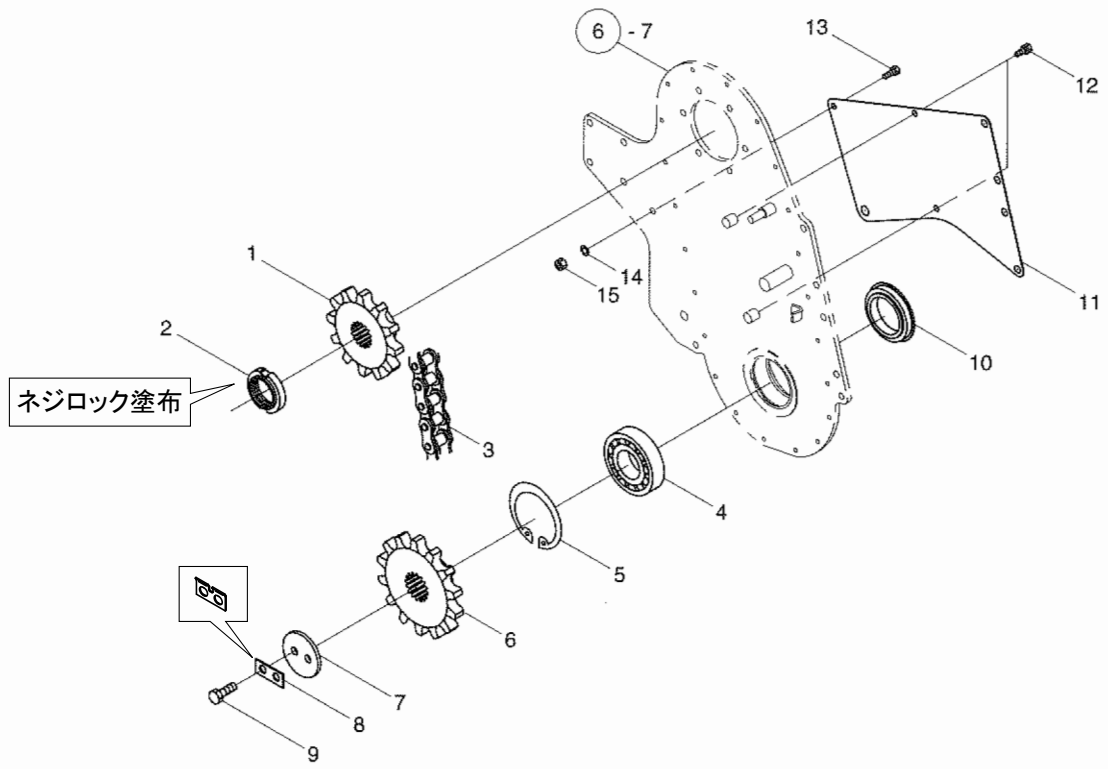

見出番号	部品コード	部品名	規格	1台分個数 181	201	221	241	261	281	実施機番	備考
1	6160269	スプロッケット 12		1	1	1	1	1	1		61620220600
2	6160013	ベベルロックナット	M45 P1.5	1	1	1	1	1	1		61620011400
3	9440185	ローラチェン	SA120X38L	1	1	1	1	1	1		
4	9380126	ベアリング	22211R	1	1	1	1	1	1		
5	9372100	ストップリング	H100	1	1	1	1	1	1		
6	6160270	スプロッケット 14		1	1	1	1	1	1		61620220700
7	3990057	オサエイタ A		1	1	1	1	1	1		39902009010
8	3990059	ロックプレート A		1	1	1	1	1	1		39902011000
8	5610398	ロックプレートC		1	1	1	1	1	1		56120431000
9	9012667	ボルト	M12X25 P1.75 11T	2	2	2	2	2	2		
10	9350017	ジクツキシール	QLF 68/100/12/18.5	1	1	1	1	1	1		
11	6160273	ステンレスプレート		1	1	1	1	1	1		61620220400
12	9020912	コガタボルト 2P	M10X20 P1.5 7T	2	2	2	2	2	2		
13	9020904	コガタボルト	M10X25 P1.5 7T	1	1	1	1	1	1		
14	9210010	S ワッシャ	M10	1	1	1	1	1	1		
15	9140705	コガタナット	M10 P1.5	1	1	1	1	1	1		

8. チェン駆動部(サポートアーム)

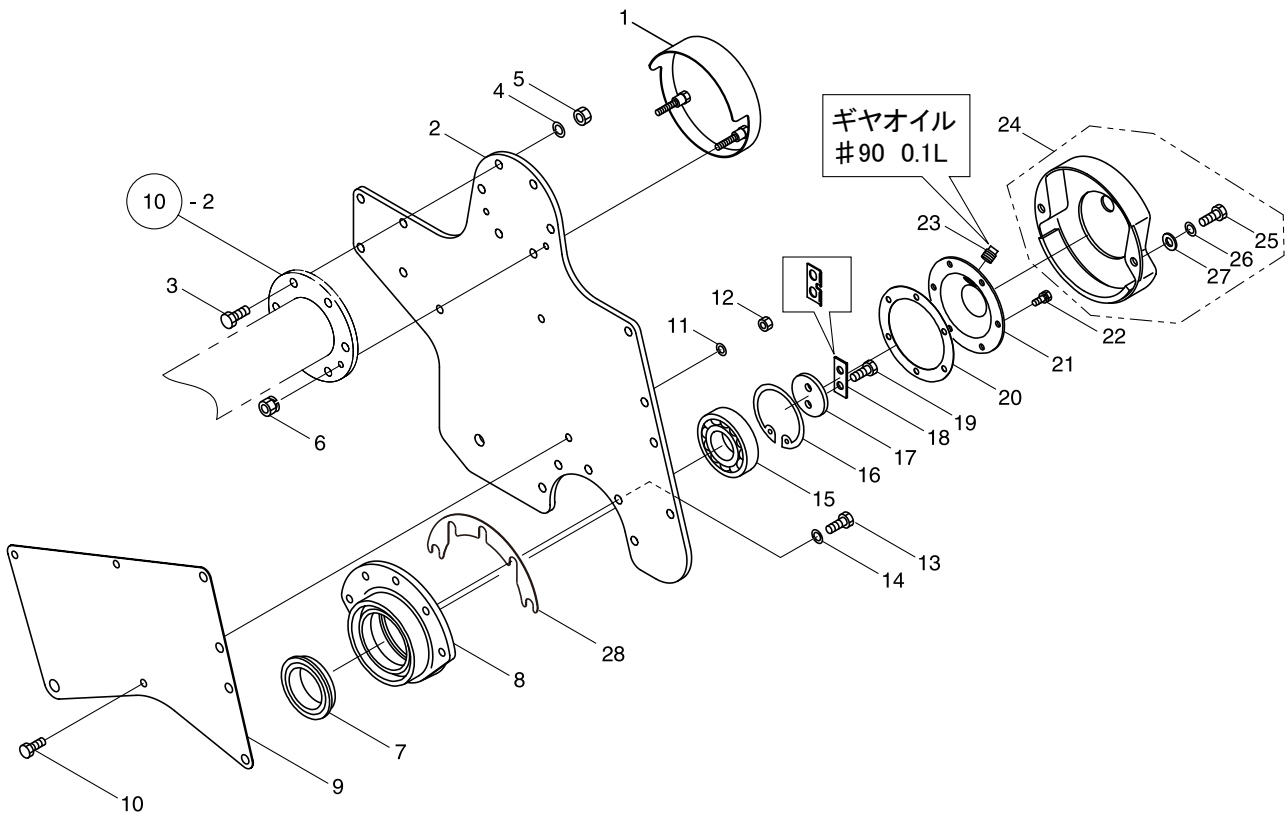

見出番号	部品コード	部品名	規格	1台分個数 181	201	221	241	261	281	実施機番	備考
1	~~5630118~~	ボルトカバー (5630291で代用)		1	1	1	1	1	1		56350045300
2	6160272	サポートアーム		1	1	1	1	1	1		61620220311
3	9011214	ボルト	M12X35 P1.5 8T ネジブ 25	6	6	6	6	6	6		
4	9210012	Sワッシャ	M12	6	6	6	6	6	6		
5	9140014	ナット	M12 P1.5 6T	6	6	6	6	6	6		
6	9150358	コガタナット(SW ツキ)	M8 P1.25	2	2	2	2	2	2		
7	9350002	ジクツキシール	QLF 60/90/11.5/18.5	1	1	1	1	1	1		
8	2490028	サイドメタル		1	1	1	1	1	1		24902010000
9	6160273	ステンレスプレート		1	1	1	1	1	1		61620220400
10	9020904	コガタボルト	M10X25 P1.5 7T	3	3	3	3	3	3		
11	9210010	Sワッシャ	M10	3	3	3	3	3	3		
12	9140705	コガタナット	M10 P1.5	3	3	3	3	3	3		
13	9011758	ボルト	M12X25 P1.5 8T	3	3	3	3	3	3		
14	9210012	Sワッシャ	M12	3	3	3	3	3	3		
15	9380252	ベアリング	6309	1	1	1	1	1	1		
16	9372100	ストップリング	H100	1	1	1	1	1	1		
17	3990058	オサエイタB		1	1	1	1	1	1		39902010000
18	3990060	ロックプレートB		1	1	1	1	1	1		39902012000
18	5610398	ロックプレートC		1	1	1	1	1	1		56120431000
19	9012667	ボルト	M12X25P1.75 11T	2	2	2	2	2	2		
20	1050070	サイドメタルパッキン		1	1	1	1	1	1		10502022000
21	3600037	サポートカバー		1	1	1	1	1	1		36002001101
22	9020404	コガタボルト 2P	M8X13 P1.25 7T	6	6	6	6	6	6		
23	9450005	プラグ	PT3/8	1	1	1	1	1	1		
24	5630651	サポートシューズキット (25,26,27含む)	(鋳物)	1	1	1	1	1	1		56250020901
25	9011773	ボルト	M12X50 P1.5 8T	~~2~~	~~2~~	~~2~~	~~2~~	~~2~~	~~2~~		
26	9210012	Sワッシャ	M12	~~3~~	~~3~~	~~3~~	~~3~~	~~3~~	~~3~~		
27	9240112	ザガネ	M12	~~2~~	~~2~~	~~2~~	~~2~~	~~2~~	~~2~~		
28	2490033	サイドメタルシム		(2)	(2)	(2)	(2)	(2)	(2)		24902014000

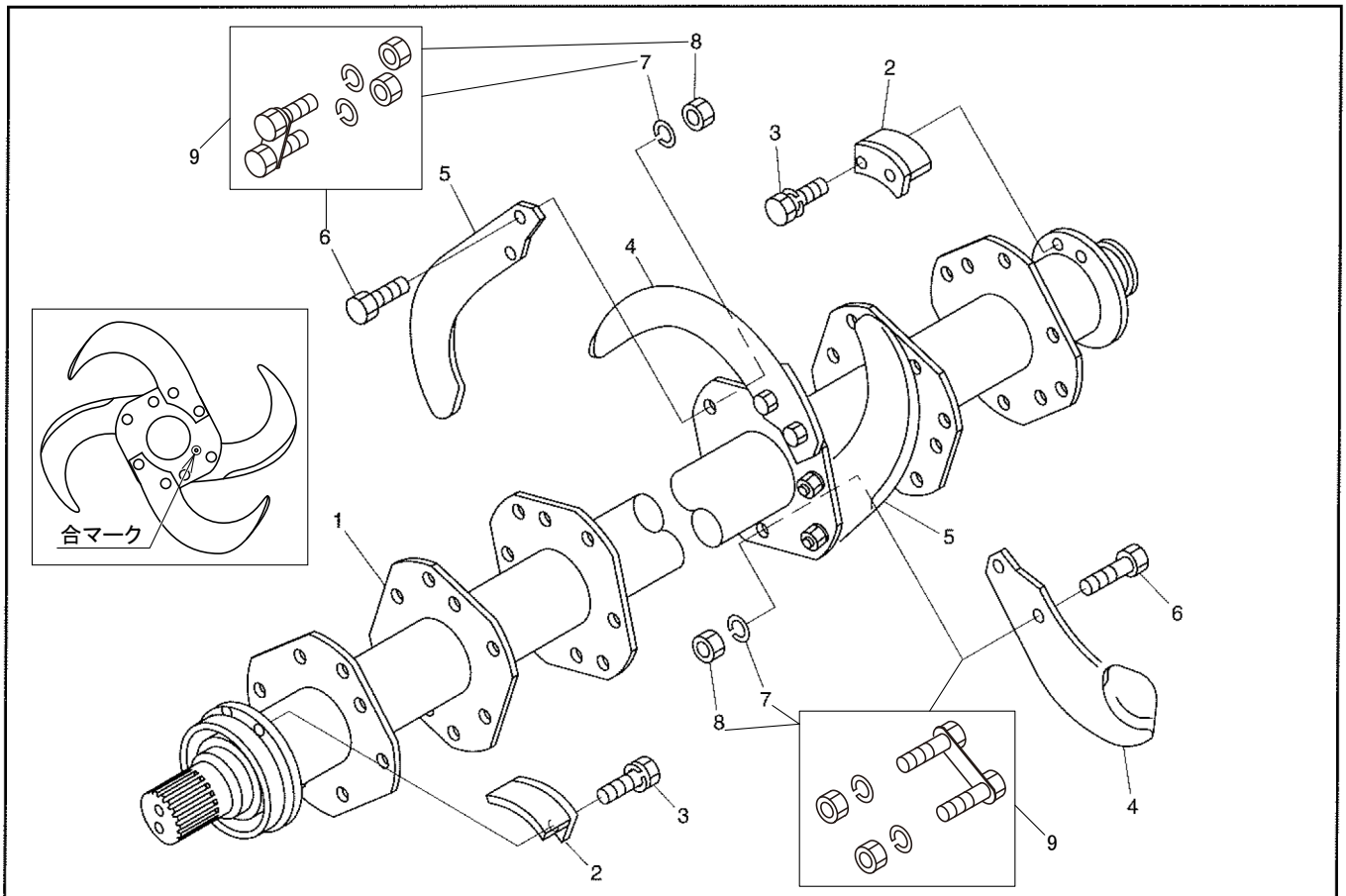

見出番号	部品コード	部品名	規格	1台分個数 181	201	221	241	261	281	実施機番	備考
1	6160274	コーウンジク COMP		1							61620230100
1	6160275	コーウンジク COMP			1						61640230100
1	6160276	コーウンジク COMP				1					61650230100
1	6160449	コーウンジク COMP					1				61660230113
1	6160450	コーウンジク COMP						1			61670230113
1	6160451	コーウンジク COMP							1		61680230113
2	6160060	フィードカッタ		2	2	2	2	2	2		61620030601
3	9020912	コガタボルト 2P	M10X20 P1.5 7T	4	4	4	4	4	4		
4	67511	コーウンツメ UB2611ZR		20	22	24	26	28	30		UB26110ZR00
5	67512	コーウンツメ UB2611ZL		20	22	24	26	28	30		UB26110ZL00
6	~~9011954~~	ボルト (0050057で代用)	M16X37 P1.5 8T	~~80~~	~~88~~	~~96~~	~~104~~	~~112~~	~~120~~		54430030100
7	9210016	Sワッシャ (0050057で代用)	M16	~~80~~	~~88~~	~~96~~	~~104~~	~~112~~	~~120~~		
8	9140020	ナット (0050057で代用)	M16 P1.5 6T	~~80~~	~~88~~	~~96~~	~~104~~	~~112~~	~~120~~		
4～5	6904S	ツメセット	UB2611Z (20X20)	1							
4～5	6905S	ツメセット	UB2611Z (22X22)		1						
4～5	6906S	ツメセット	UB2611Z (24X24)			1					
4～5	6907S	ツメセット	UB2611Z (26X26)				1				
4～5	6908S	ツメセット	UB2611Z (28X28)					1			
4～5	6909S	ツメセット	UB2611Z (30X30)						1		
9	0050057	クミボルト (Sワッシャ付 ナット付)	M16X39	40	44	48	52	56	60		

10. フレーム部(フレームパイプ)

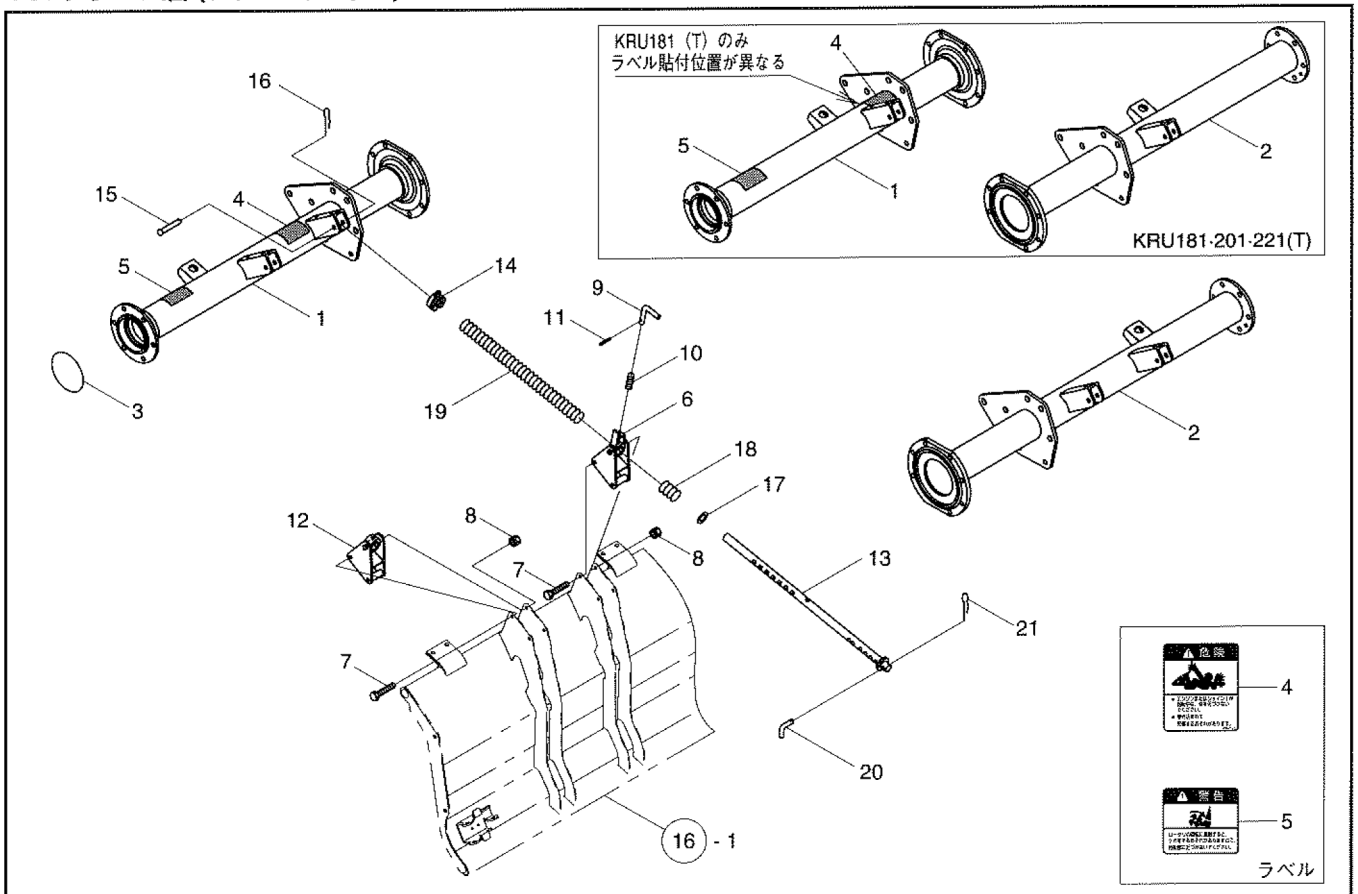

見出番号	部品コード	部品名	規格	1台分個数 181	201	221	241	261	281	実施機番	備考
1	6160360	フレームパイプ COMP.L (ラベル)		1							61620246600
1	6160361	フレームパイプ COMP.L (ラベル)			1						61640246600
1	6160362	フレームパイプ COMP.L (ラベル)				1					61650246600
1	6160363	フレームパイプ COMP.L (ラベル)					1				61660246600
1	6160364	フレームパイプ COMP.L (ラベル)						1			61670246600
1	6160365	フレームパイプ COMP.L (ラベル)							1		61680246600
2	6160260	フレームパイプ COMP.R		1							61620212600
2	6160261	フレームパイプ COMP.R			1						61640212600
2	6160262	フレームパイプ COMP.R				1					61650212600
2	6160263	フレームパイプ COMP.R					1				61660212600
2	6160264	フレームパイプ COMP.R						1			61670212600
2	6160265	フレームパイプ COMP.R							1		61680212600
3	9363110	Oリング	S110	1	1	1	1	1	1		
4	9992127	キケン(ジョイント)		1	1	1	1	1	1		99905244000
5	9992074	ケイコク(ロータリ)		1	1	1	1	1	1		99905211001
6	5370030	コンプレッションブラケット(ストッパ)		2	2	2	2	2	2		53710042002
7	9020944	コガタボルト	M8X70 P1.25 7T	4	4	4	8	8	8		
8	9150358	コガタナット(SW ツキ)	M8 P1.25	4	4	4	8	8	8		
9	5630101	ピン		2	2	2	2	2	2		56350043100
10	5630102	スプリング		2	2	2	2	2	2		56350043200
11	9320316	スプリングピン	φ 3X16	2	2	2	2	2	2		
12	5290024	コンプレッションブラケット					2	2	2		52900042001
13	5370044	コンプレッションロッド		2	2	2	4	4	4		53710042800
14	5370031	ワンタッチホルダ ASSY		2	2	2	4	4	4		53710042901
15	9500153	テーラピン	φ 10X50	2	2	2	4	4	4		
16	9480011	Rピン	φ 10 KS-10B タイプ	2	2	2	4	4	4		
17	9240022	ザガネ	M22 コガタマル	2	2	2	4	4	4		

10. フレーム部(フレームパイプ)

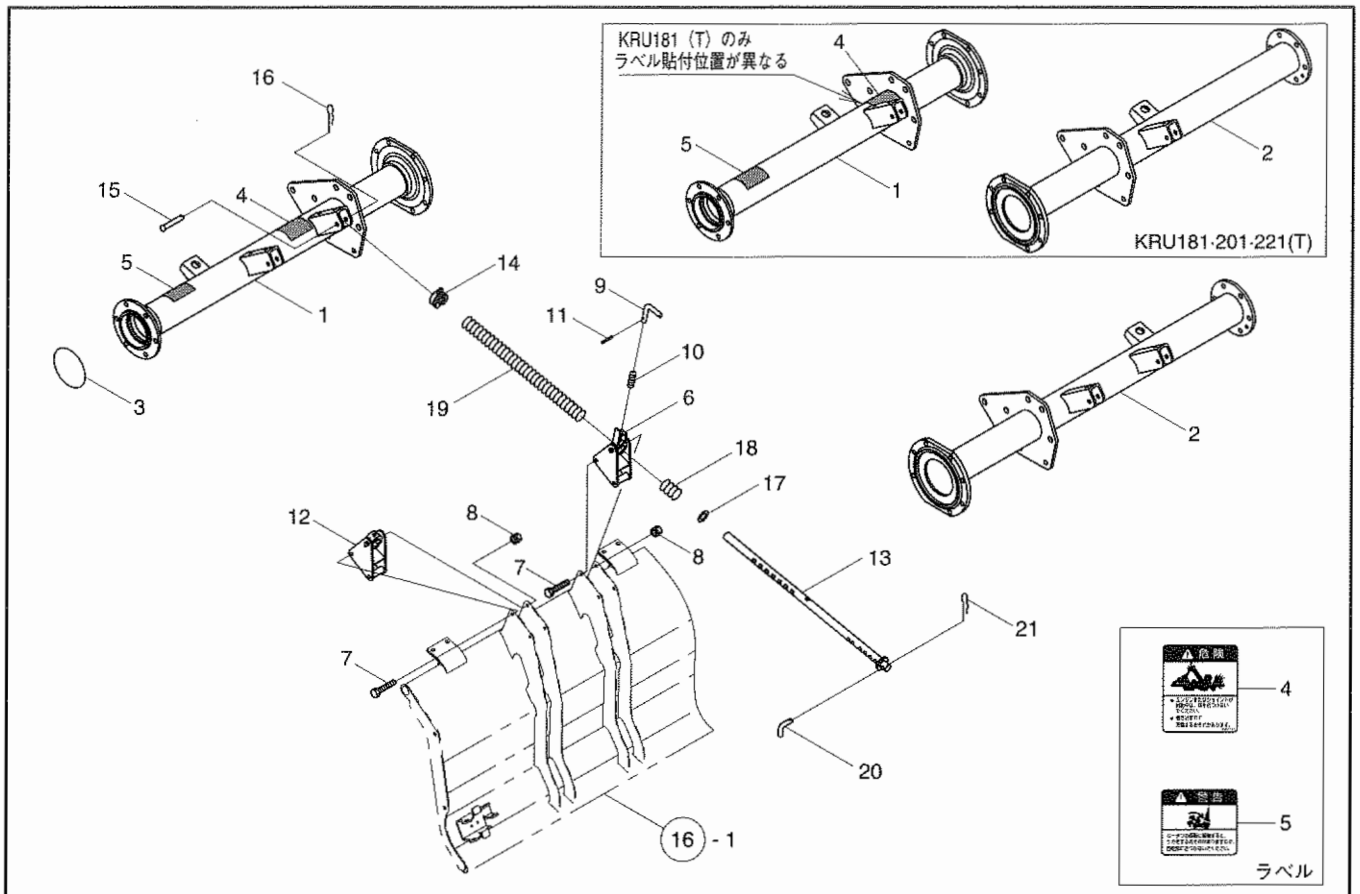

見出番号	部品コード	部品名	規格	1台分個数 181	201	221	241	261	281	実施機番	備考
18	~~5630109~~	コンプレッションスプリング シタ	(6570094で代用)	2	2	2	4	4	4		56350043900
19	~~5630108~~	コンプレッションスプリング ウエ	(5630400で代用)	2	2	2	4	4	4		56350043800
20	~~5630107~~	ピン (5630421で代用)	φ 10	2	2	2	4	4	4		56350043700
21	9480011	Rピン	φ 10 KS-10B タイプ	2	2	2	4	4	4		

11. フレーム部 (リヤフレーム)

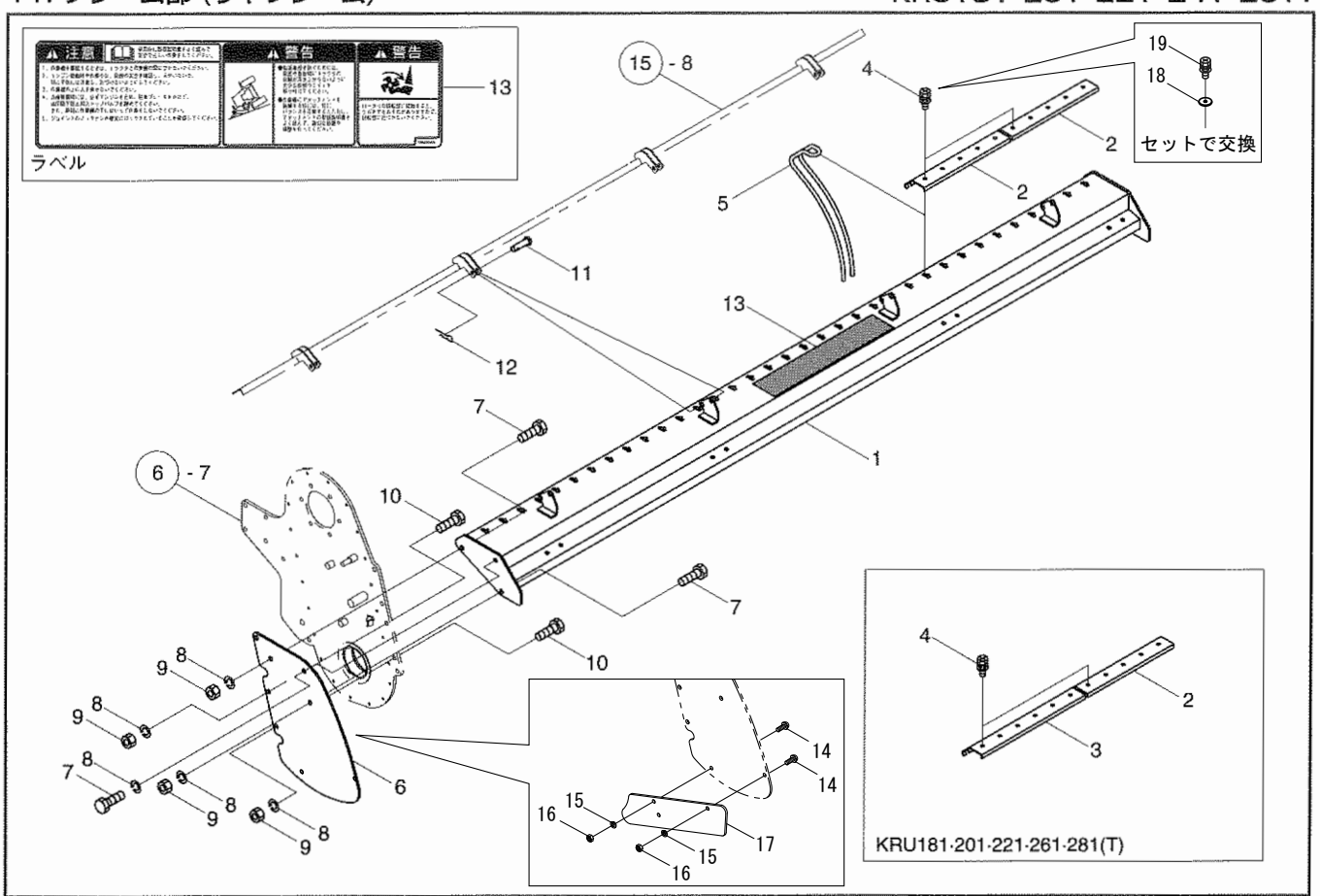

見出番号	部品コード	部品名	規格	1台分個数 181	201	221	241	261	281	実施機番	備考
1	6160366	リヤーフレーム COMP (ラベル)		1							61620246500
1	6160367	リヤーフレーム COMP (ラベル)			1						61640246500
1	6160368	リヤーフレーム COMP (ラベル)				1					61650246500
1	6160369	リヤーフレーム COMP (ラベル)					1				61660246500
1	6160370	リヤーフレーム COMP (ラベル)						1			61670246500
1	6160371	リヤーフレーム COMP (ラベル)							1		61680246500
2	6160309	レーキオサエ5		3	1	5	7	5	7		61620246111
3	6160310	レーキオサエ6		2	4	1		2	1		61620246211
4	~~9020950~~	コガタボルト3P (9025110で代用)	M8X30 P1.25 7T	27	29	31	35	37	41		
5	6160308	レーキ	φ 10	27	29	31	35	37	41		61620246000
6	6160307	サイドシールド	シールド延長キット設定	2	2	2	2	2	2		61620241600
7	9011751	ボルト	M12X30 P1.5 8T	6	6	6	6	6	6		
8	9210012	Sワッシャ	M12	10	10	10	10	10	10		
9	~~9140014~~	ナット (9140513で代用)	M12 P1.5 6T	8	8	8	8	8	8		
10	9011751	ボルト	M12X30 P1.5 8T	4	4	4	4	4	4		
11	9501160	テーラピン	φ 10X35	4	4	4	4	4	4		
12	9480011	Rピン	φ 10 KS-10B タイプ	4	4	4	4	4	4		
13	9993689	PL ラベル		1	1	1	1	1	1		99912048000
14	5630242	フランジツキボタンボルト	M10X25 P1.5	4	4	4	4	4	4		
15	9210010	Sワッシャ	M10	4	4	4	4	4	4		
16	9140705	ナット	M10 P1.5	4	4	4	4	4	4		
17	6160299	フロントサイドシールドR		2	2	2	2	2	2		61620240911
~~14~17~~	~~6160434~~	~~シールドエンチョウキット~~		~~1~~	~~1~~	~~1~~	~~1~~	~~1~~	~~1~~		~~61620270200~~
18	6160431	ザガネ	φ8.5Xφ35 t3.2	27	29	31	35	37	41		61620246300
19	9025110	コガタボルト3P	M8X35 P1.25 7T	27	29	31	35	37	41		

12. フレーム部 (リヤパイプ)

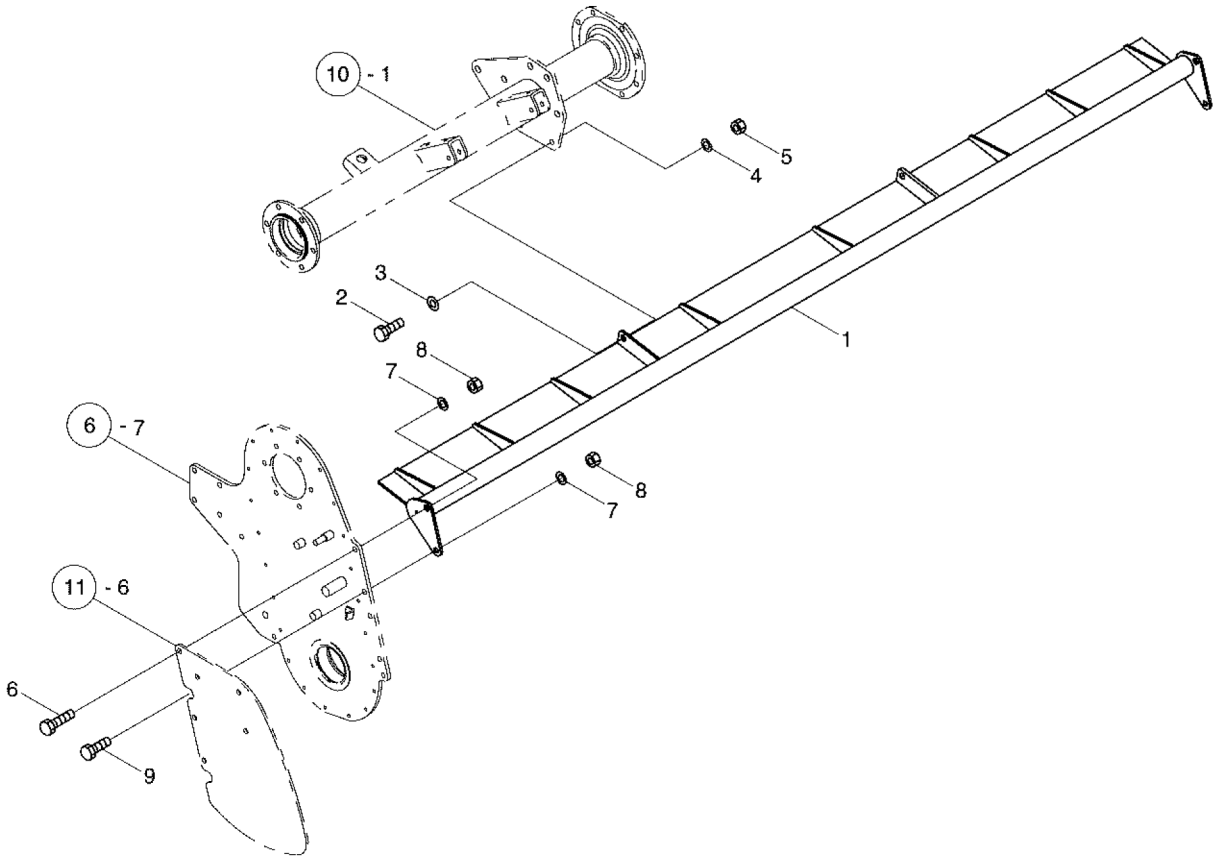

見出番号	部品コード	部品名	規格	1台分個数 181	201	221	241	261	281	実施機番	備考
1	6160311	リヤーパイプ		1							61620242501
1	6160312	リヤーパイプ			1						61640242501
1	6160313	リヤーパイプ				1					61650242501
1	6160314	リヤーパイプ					1				61660242501
1	6160315	リヤーパイプ						1			61670242501
1	6160316	リヤーパイプ							1		61680242501
2	9011751	ボルト	M12X30 P1.5 8T	2	2	2	2	2	2		
3	9240112	ザガネ	M12	2	2	2	2	2	2		
4	9210012	Sワッシャ	M12	2	2	2	2	2	2		
5	~~9140014~~	ナット (9140513で代用)	M12 P1.5 6T	2	2	2	2	2	2		
6	9011763	ボルト	M12X40 P1.5 8T	2	2	2	2	2	2		
7	9210012	Sワッシャ	M12	4	4	4	4	4	4		
8	~~9140014~~	ナット (9140513で代用)	M12 P1.5 6T	4	4	4	4	4	4		
9	9011751	ボルト	M12X30 P1.5 8T	2	2	2	2	2	2		

13.フレーム部（ヒッチビーム）

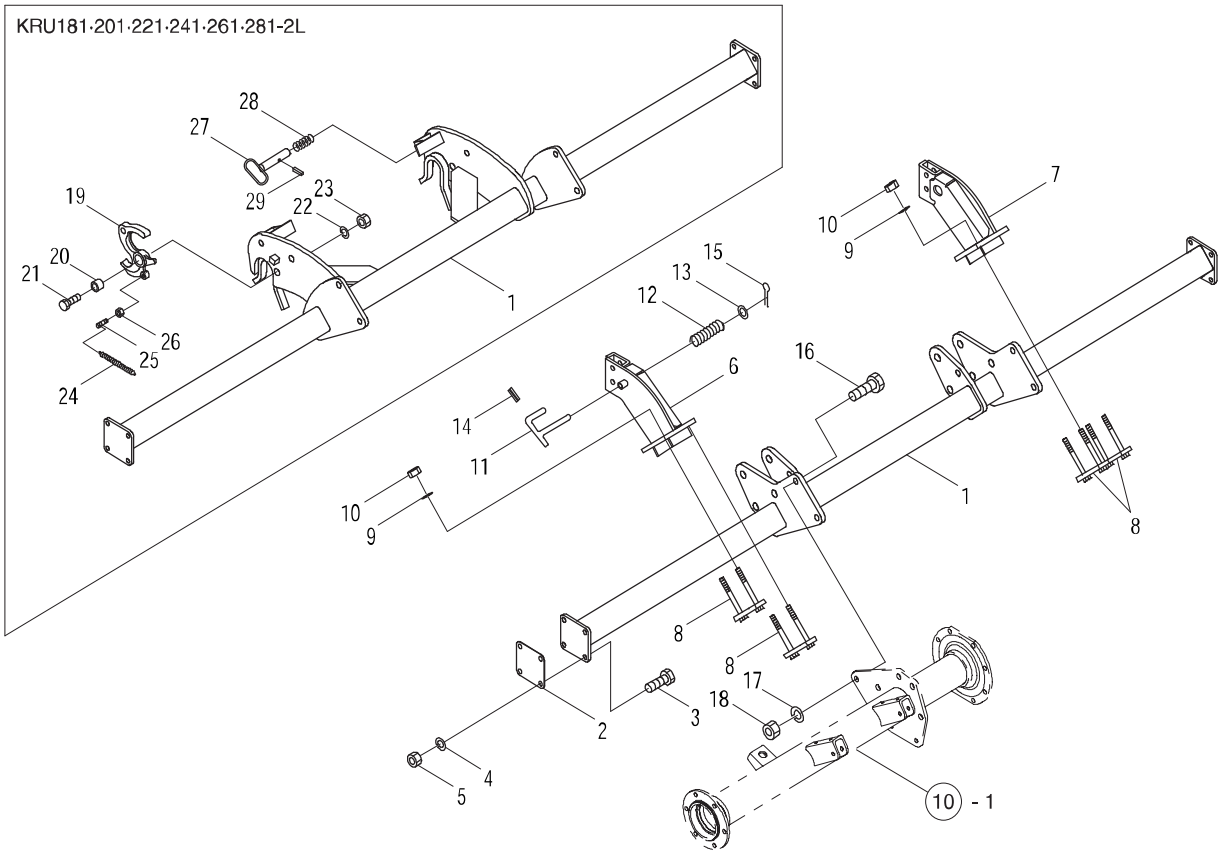

見出番号	部品コード	部品名	規格	1台分個数 181	201	221	241	261	281	実施機番	備考
1	6160286	ﾋｯﾁﾋﾞｰﾑ 3L COMP		1							61620245001
1	6160287	ﾋｯﾁﾋﾞｰﾑ 3L COMP			1						61640245001
1	6160288	ﾋｯﾁﾋﾞｰﾑ 3L COMP				1					61650245001
1	6160289	ﾋｯﾁﾋﾞｰﾑ 3L COMP					1				61660245001
1	6160290	ﾋｯﾁﾋﾞｰﾑ 3L COMP						1			61670245001
1	6160291	ﾋｯﾁﾋﾞｰﾑ 3L COMP							1		61680245001
1	6160280	ﾋｯﾁﾋﾞｰﾑ 2L COMP		1							61620240102
1	6160281	ﾋｯﾁﾋﾞｰﾑ 2L COMP			1						61640240102
1	6160282	ﾋｯﾁﾋﾞｰﾑ 2L COMP				1					61650240102
1	6160283	ﾋｯﾁﾋﾞｰﾑ 2L COMP					1				61660240102
1	6160284	ﾋｯﾁﾋﾞｰﾑ 2L COMP						1			61670240102
1	6160285	ﾋｯﾁﾋﾞｰﾑ 2L COMP							1		61680240102
2	2490070	ﾋｯﾁﾋﾞｰﾑｼﾑ	t1.2	2	2	2	2	2	2		24904029020
3	9011760	ﾎﾞﾙﾄ	M12X35 P1.5 8T	8	8	8	8	8	8		
4	9210012	Sﾜｯｼｬ	M12	8	8	8	8	8	8		
5	~~9140014~~	ﾅｯﾄ (9140513で代用)	M12 P1.5 6T	8	8	8	8	8	8		
6	6160372	ﾎｲﾙﾌﾞﾗｹｯﾄ COMP.L		1	1	1	1	1	1		61620244112
7	6160373	ﾎｲﾙﾌﾞﾗｹｯﾄ COMP.R		1	1	1	1	1	1		61620244212
8	6160349	ﾎｲﾙﾌﾞﾗｹｯﾄﾎﾙﾀﾞ		4	4	4	4	4	4		61620244300
9	9210012	Sﾜｯｼｬ	M12	8	8	8	8	8	8		
10	~~9290074~~	Uﾅｯﾄ (9270024で代用)	M12 P1.75	8	8	8	8	8	8		
11	5410019	ﾎｲﾙﾋﾟﾝ B		2	2	2	2	2	2		54130040702
12	5410020	ｽﾌﾟﾘﾝｸﾞ		2	2	2	2	2	2		54130040801
13	9240112	ｻﾞｶﾞﾈ	M12	2	2	2	2	2	2		
14	9320630	ｽﾌﾟﾘﾝｸﾞﾋﾟﾝ	φ6X30	2	2	2	2	2	2		
15	9300046	ﾜﾘﾋﾟﾝ	φ4X30	2	2	2	2	2	2		
16	9011963	ﾎﾞﾙﾄ	M16X45 P1.5 8T	4	4	4	4	4	4		
17	9210016	Sﾜｯｼｬ	M16	4	4	4	4	4	4		
18	~~9140020~~	ﾅｯﾄ (9140519で代用)	M16 P1.5 6T	4	4	4	4	4	4		
19	5410026	ｵｰﾄﾋｯﾁﾌｯｸ		2	2	2	2	2	2		54130041400

13. フレーム部(ヒッチビーム)

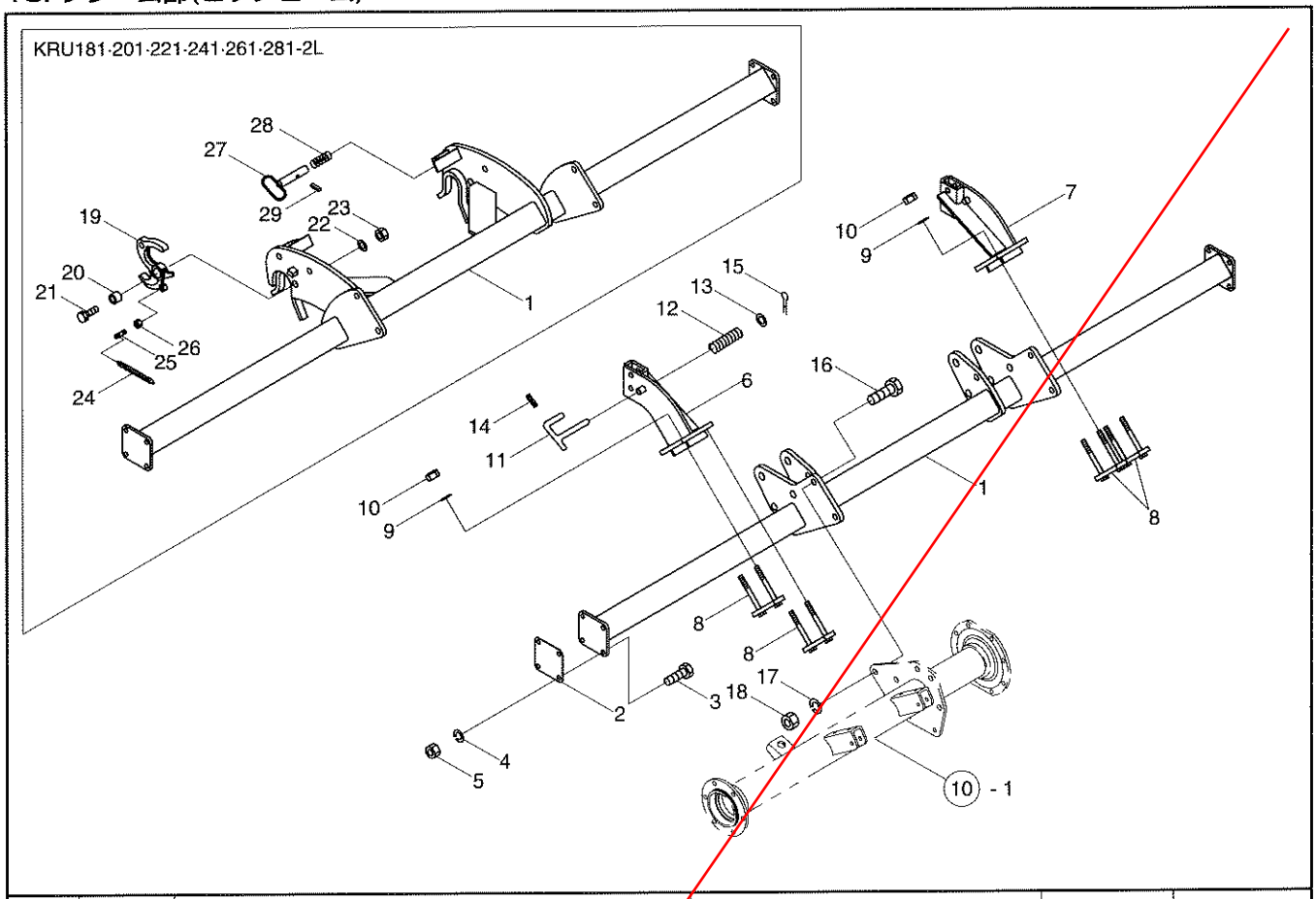

見出番号	部品コード	部品名	規格	1台分個数 181	201	221	241	261	281	実施機番	備考
1	6160286	ヒッチビーム 3L COMP	KRU181	1							61620245000
1	6160287	ヒッチビーム 3L COMP	KRU201		1						61640245000
1	6160288	ヒッチビーム 3L COMP	KRU221			1					61650245000
1	6160289	ヒッチビーム 3L COMP	KRU241				1				61660245000
1	6160290	ヒッチビーム 3L COMP	KRU261					1			61670245000
1	6160291	ヒッチビーム 3L COMP	KRU281						1		61680245000
1	6160280	ヒッチビーム 2L COMP	KRU181-2L	1							61620240100
1	6160281	ヒッチビーム 2L COMP	KRU201-2L		1						61640240100
1	6160282	ヒッチビーム 2L COMP	KRU221-2L			1					61650240100
1	6160283	ヒッチビーム 2L COMP	KRU241-2L				1				61660240100
1	6160284	ヒッチビーム 2L COMP	KRU261-2L					1			61670240100
1	6160285	ヒッチビーム 2L COMP	KRU281-2L						1		61680240100
2	2490070	ヒッチビームシム	t 1.2	2	2	2	2	2	2		24904029020
3	9011760	ボルト	M12X35 P1.5 8T	8	8	8	8	8	8		
4	9210012	Sワッシャ	M12	8	8	8	8	8	8		
5	9140014	ナット	M12 P1.5 6T	8	8	8	8	8	8		
6	6160347	ホイルブラケット COMP.L		1	1	1	1	1	1		61620244100
7	6160348	ホイルブラケット COMP.R		1	1	1	1	1	1		61620244200
8	6160349	ホイルブラケットホルダ		4	4	4	4	4	4		61620244300
9	9210012	Sワッシャ	M12	8	8	8	8	8	8		
10	9290074	Uナット	M12 P1.75	8	8	8	8	8	8		
11	5410019	ホイルピン B		2	2	2	2	2	2		54130040702
12	5410020	スプリング		2	2	2	2	2	2		54130040801
13	9240112	ザガネ	M12	2	2	2	2	2	2		
14	9320630	スプリングピン	φ 6X30	2	2	2	2	2	2		
15	9300046	ワリピン	φ 4X30	2	2	2	2	2	2		
16	9011963	ボルト	M16X45 P1.5 8T	4	4	4	4	4	4		

13.フレーム部（ヒッチビーム）

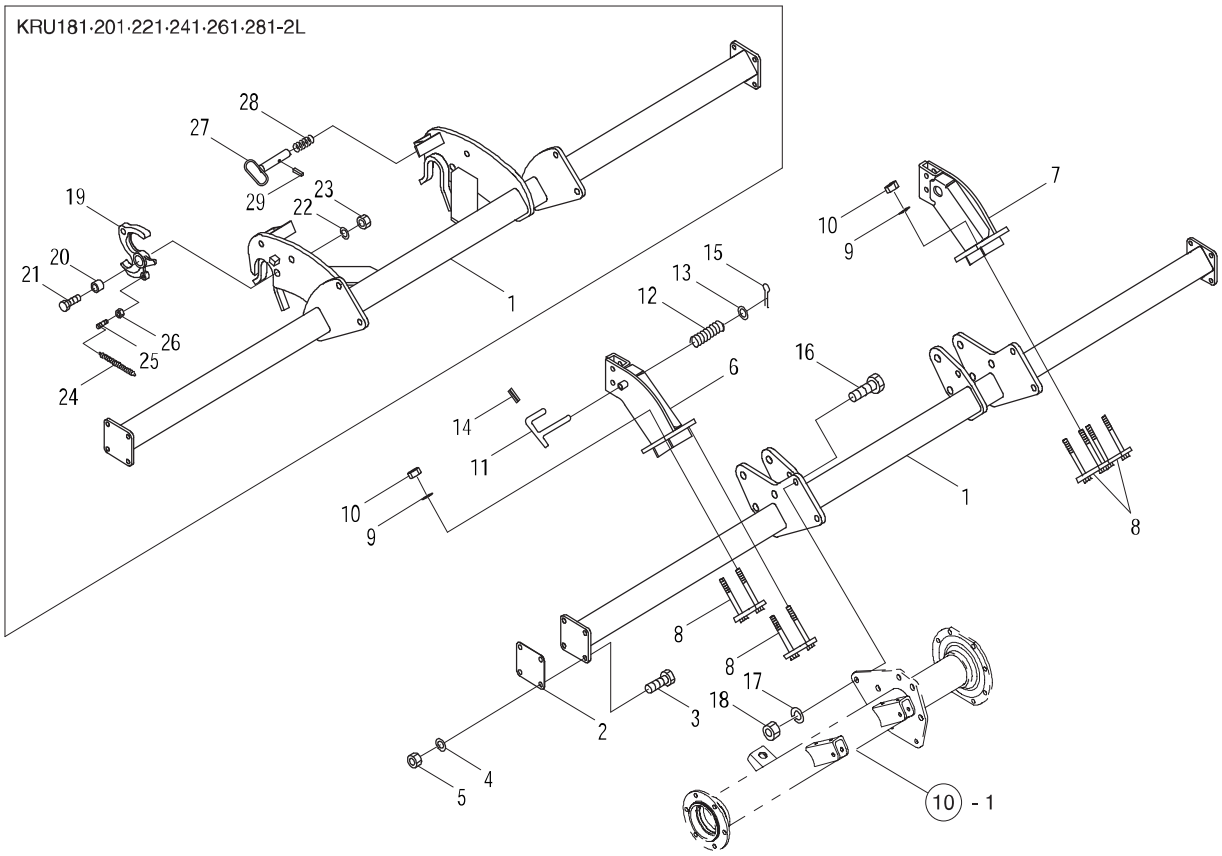

見出番号	部品コード	部品名	規格	1台分個数 181	201	221	241	261	281	実施機番	備考
20	5410029	ﾌｯｸｶﾗｰ 20X26X21.8		2	2	2	2	2	2		54130041500
21	9010414	ﾎﾞﾙﾄ	M20X60 P2.5	2	2	2	2	2	2		
22	9210020	Sﾜｯｼｬ	M20	2	2	2	2	2	2		
23	9140526	ﾅｯﾄ	M20 P2.5	2	2	2	2	2	2		
24	5440049	ｽﾌﾟﾘﾝｸﾞ		2	2	2	2	2	2		54430240800
25	2980022	ﾌｯｸﾋﾟﾝ		2	2	2	2	2	2		29804013000
26	9140705	ｺｶﾞﾀﾅｯﾄ	M10 P1.5	2	2	2	2	2	2		
27	5440050	ﾛｯｸﾋﾟﾝ		2	2	2	2	2	2		54430240701
28	2490056	ｽﾌﾟﾘﾝｸﾞ		2	2	2	2	2	2		24904014010
29	9320630	ｽﾌﾟﾘﾝｸﾞﾋﾟﾝ	φ6X30	2	2	2	2	2	2		

13. フレーム部(ヒッチビーム)

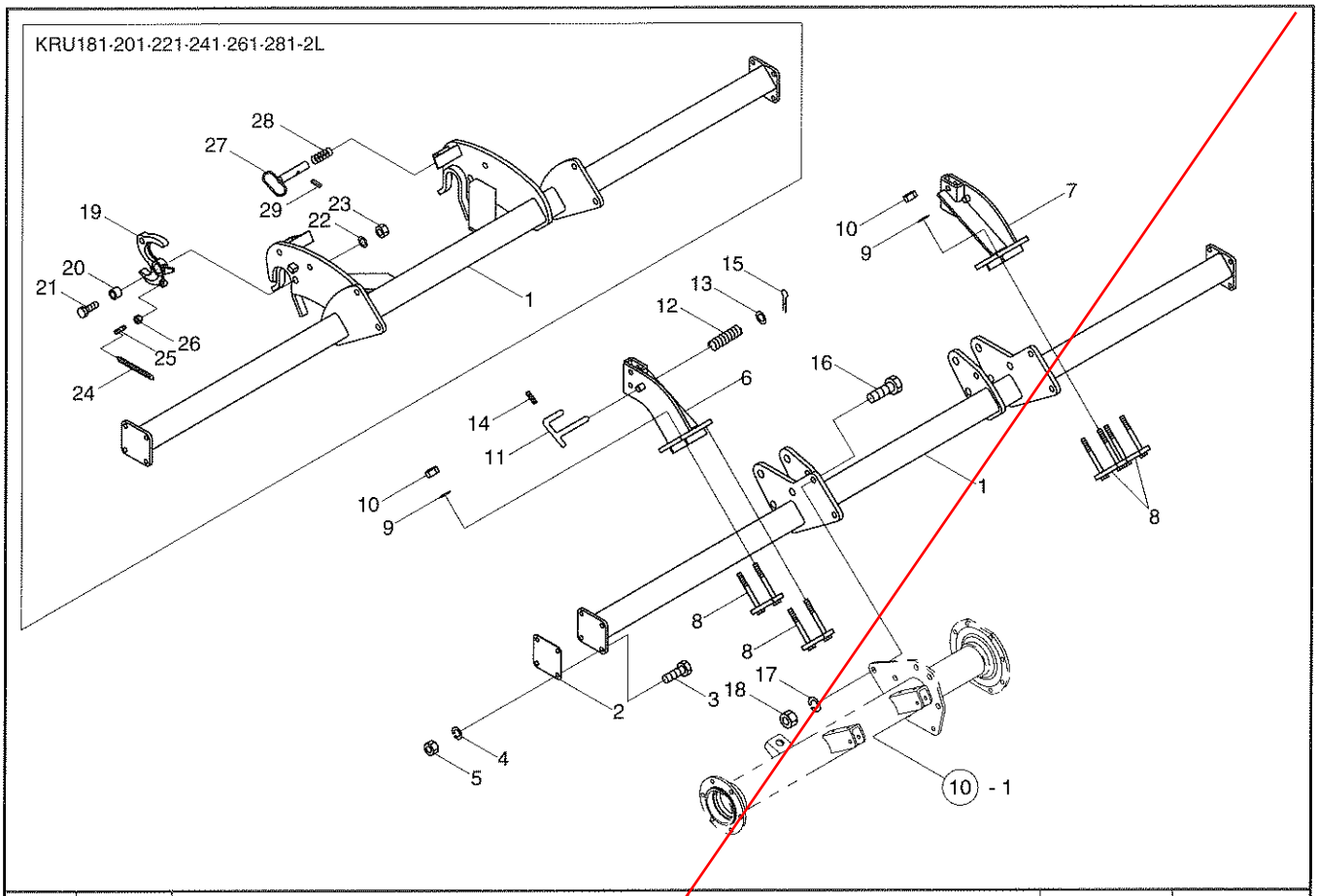

見出番号	部品コード	部品名	規格	1台分個数 181	201	221	241	261	281	実施機番	備考
17	9210016	Sワッシャ	M16	4	4	4	4	4	4		
18	9140020	ナット	M16 P1.5 6T	4	4	4	4	4	4		
19	5410026	オートヒッチフック		2	2	2	2	2	2		54130041400
20	5410029	フックカラー 20X26X21.8		2	2	2	2	2	2		54130041500
21	9010414	ボルト	M20X60 P2.5	2	2	2	2	2	2		
22	9210020	Sワッシャ	M20	2	2	2	2	2	2		
23	9140526	ナット	M20 P2.5	2	2	2	2	2	2		
24	5440049	スプリング		2	2	2	2	2	2		54430240800
25	2980022	フックピン		2	2	2	2	2	2		29804013000
26	9140705	コガタナット	M10 P1.5	2	2	2	2	2	2		
27	5440050	ロックピン		2	2	2	2	2	2		54430240701
28	2490056	スプリング		2	2	2	2	2	2		24904014010
29	9320630	スプリングピン	φ 6X30	2	2	2	2	2	2		

14. フレーム部(フロントパイプ)

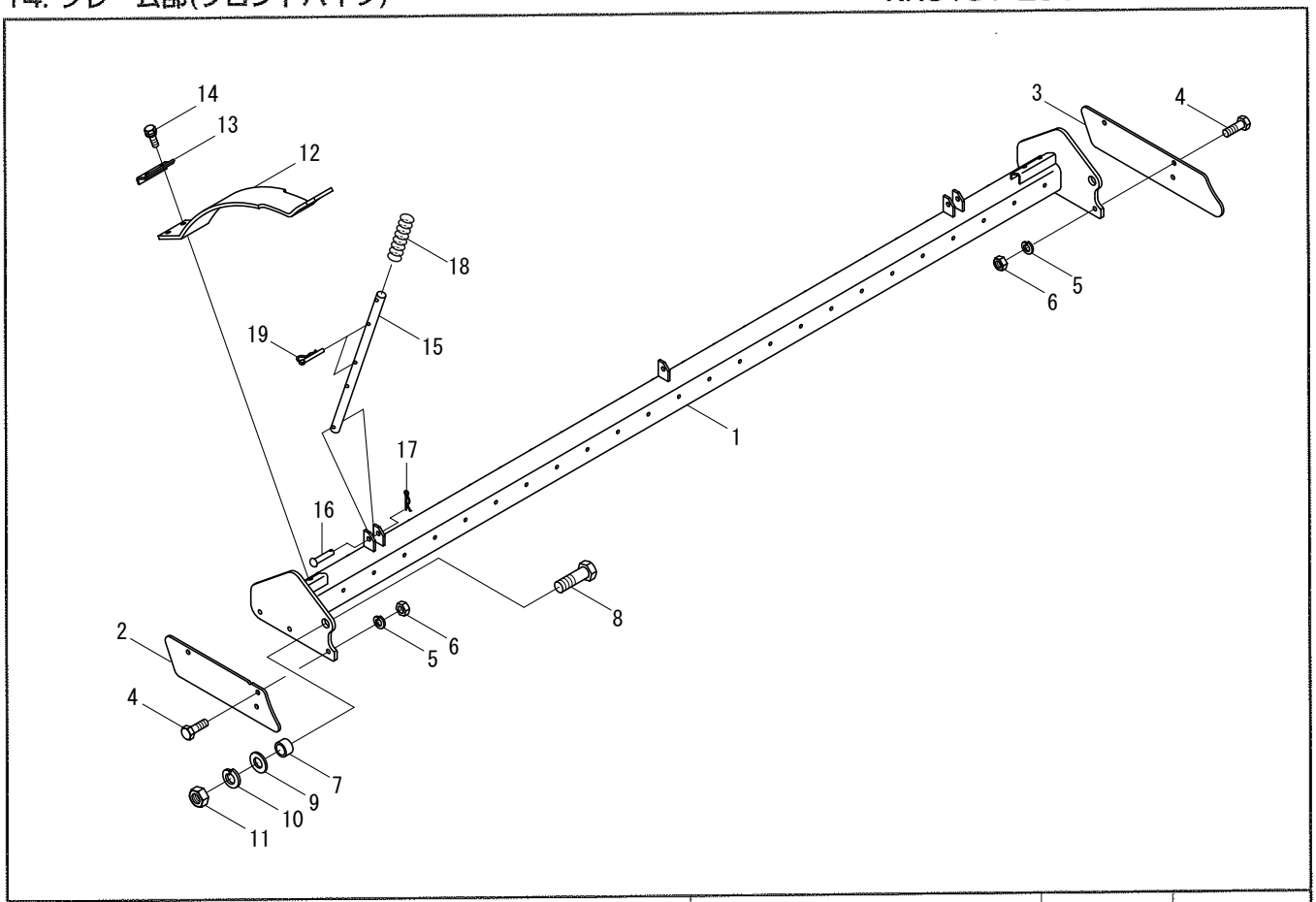

見出番号	部品コード	部品名	規格	1台分個数 181	201	221	241	261	281	実施機番	備考
1	6160292	フロントパイプ COMP		1							61620240522
1	6160293	フロントパイプ COMP			1						61640240522
1	6160294	フロントパイプ COMP				1					61650240522
1	6160295	フロントパイプ COMP					1				61660240522
1	6160296	フロントパイプ COMP						1			61670240522
1	6160297	フロントパイプ COMP							1		61680240522
2	~~6160298~~	フロントサイドシールドL (0560446で代用)		1	1	1	1	1	1		61620240800
3	6160299	フロントサイドシールドR		1	1	1	1	1	1		61620240900
4	~~9020905~~	コガタボルト (9020904で代用)	M10X30 P1.5 7T	4	4	4	4	4	4		
5	9210010	Sワッシャ	M10	4	4	4	4	4	4		
6	9140705	コガタナット	M10 P1.5	4	4	4	4	4	4		
7	6150038	カラー	φ 16.1X φ 21.7X13	2	2	2	2	2	2		61520041313
8	9011968	ボルト	M16X50 P1.5 8T	2	2	2	2	2	2		
9	9240116	ザガネ	M16	2	2	2	2	2	2		
10	9210016	Sワッシャ	M16	2	2	2	2	2	2		
11	9290078	Uナット	M16 P1.5	2	2	2	2	2	2		
12	6160338	サイドカバーゴム		2	2	2	2	2	2		61620243400
13	6160235	オサエイタ1		2	2	2	2	2	2		61620043322
14	~~9020948~~	コガタボルト2P (9020949で代用)	M8X25 P1.25 7T	4	4	4	4	4	4		
15	6160300	コンプレッションロッド(マエ)		2	2	2	2	2	2		61620240700
16	9500153	テーラピン	φ 10X50	2	2	2	2	2	2		
17	9480011	Rピン	φ 10 KS-10B タイプ	2	2	2	2	2	2		
18	6160116	スプリング(マエ)		2	2	2	2	2	2		61620043700
19	2480020	ロットセットピン		4	4	4	4	4	4		24804019020

15. フレーム部(シールドカバーゴム)

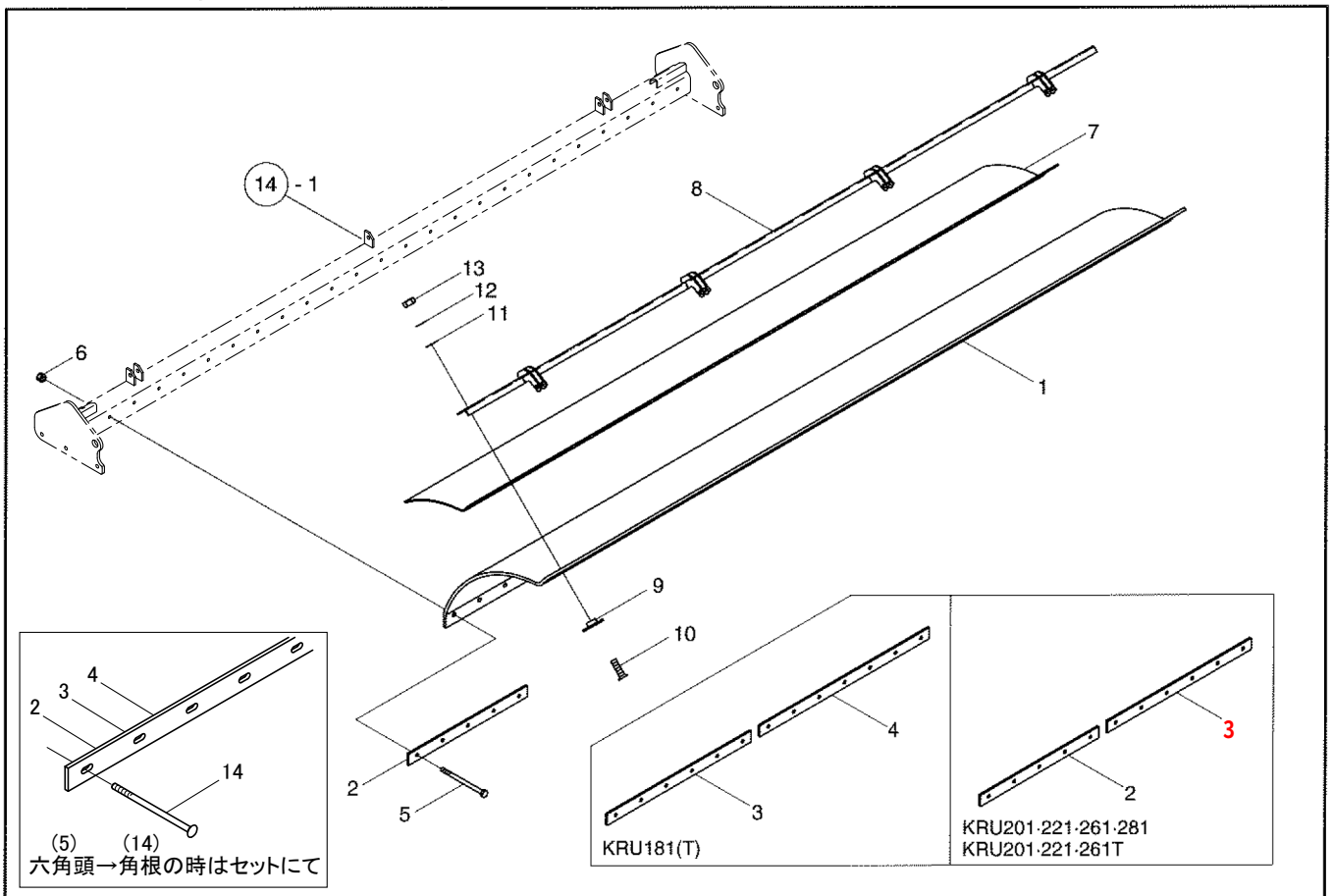

見出番号	部品コード	部品名	規格	1台分個数 181	201	221	241	261	281	実施機番	備考
1	6160317	シールドカバーゴム		1							61620243000
1	6160318	シールドカバーゴム			1						61640243000
1	6160319	シールドカバーゴム				1					61650243000
1	6160320	シールドカバーゴム					1				61660243000
1	6160321	シールドカバーゴム						1			61670243000
1	6160322	シールドカバーゴム							1		61680243000
2	~~6160323~~	ゴムオサエイタ5 (6160374で代用)			3	1	5	3	1		61620243500
3	~~6160324~~	ゴムオサエイタ6 (6160375で代用)		2	1	3		2	4		61620243600
4	~~6160325~~	ゴムオサエイタ7 (6160376で代用)		1							61620243700
5	9020937	コガタボルト	M8X110 P1.25 7T	19	21	23	25	27	29		
6	9150358	コガタナット(SW ツキ)	M8 P1.25	19	21	23	25	27	29		
7	6160332	クッションゴム		1							61620243300
7	6160333	クッションゴム			1						61640243300
7	6160334	クッションゴム				1					61650243300
7	6160335	クッションゴム					1				61660243300
7	6160336	クッションゴム						1			61670243300
7	6160337	クッションゴム							1		61680243300
8	6160326	ゴムホルダ		1							61620243211
8	6160327	ゴムホルダ			1						61640243211
8	6160328	ゴムホルダ				1					61650243211
8	6160329	ゴムホルダ					1				61660243211
8	6160330	ゴムホルダ						1			61670243211
8	6160331	ゴムホルダ							1		61680243211
9	7660309	オサエカナグ		10	11	12	13	14	15		76605041300
10	9050325	6カクアナツキサラボルト	M10X35 P1.5	10	11	12	13	14	15		
11	9240110	ザガネ	M10	10	11	12	13	14	15		
12	9210010	Sワッシャ	M10	10	11	12	13	14	15		

15. フレーム部(シールドカバーゴム)

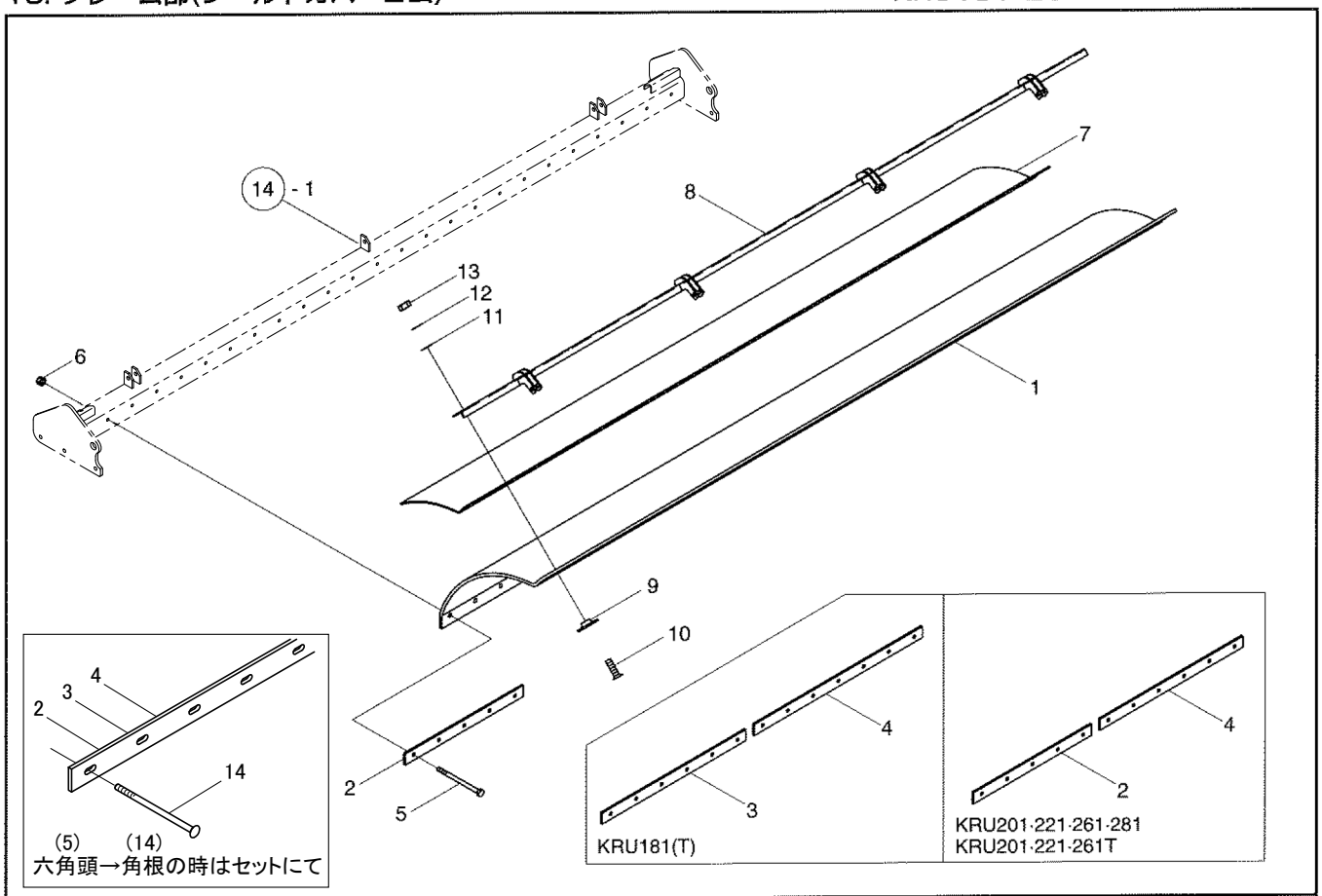

見出番号	部品コード	部品名	規格	1台分個数 181	201	221	241	261	281	実施機番	備考
13	9140705	コガタナット	M10 P1.5	10	11	12	13	14	15		
14	9670020	カクネマルアタマボルト	M8X110 P1.25	19	21	23	25	27	29		

16. フレーム部 (エプロン)

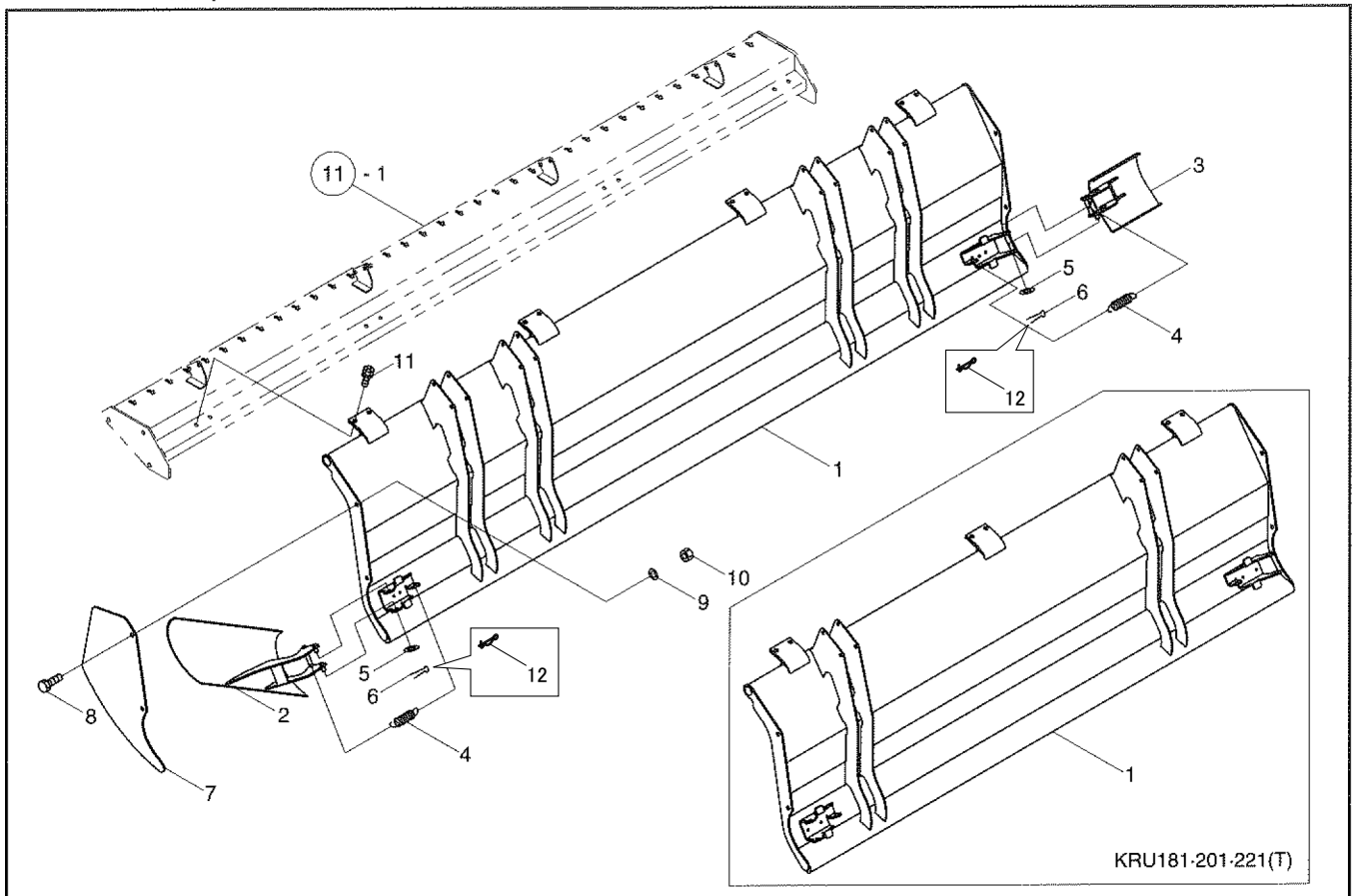

見出番号	部品コード	部品名	規格	1台分個数 181	201	221	241	261	281	実施機番	備考
1	~~6160339~~	エプロン COMP (6160380で代用)		1							61620241011
1	~~6160340~~	エプロン COMP (6160381で代用)			1						61640241011
1	~~6160341~~	エプロン COMP (6160382で代用)				1					61650241011
1	~~6160342~~	エプロン COMP (6160383で代用)					1				61660241011
1	~~6160343~~	エプロン COMP (6160384で代用)						1			61670241011
1	~~6160344~~	エプロン COMP (6160385で代用)							1		61680241011
2	~~6160346~~	EX エプロンL (6160411で代用)		1	1	1	1	1	1		61620241503
3	5630104	EX エプロンR		1	1	1	1	1	1		56350042501
4	5630105	スプリング		2	2	2	2	2	2		56350042600
5	9240010	ザガネ	M10 コガタマル	4	4	4	4	4	4		
6	~~9360034~~	ワリピン (9480060で代用)	φ 3X20L	4	4	4	4	4	4		
7	6160345	エプロンシールド		2	2	2	2	2	2		61620241400
8	9020904	コガタボルト	M10X25 P1.5 7T	4	4	4	4	4	4		
9	9210010	S ワッシャ	M10	4	4	4	4	4	4		
10	9140705	コガタナット	M10 P1.5	4	4	4	4	4	4		
11	9020914	コガタボルト 2P	M10X30 P1.5 7T	6	6	6	8	8	8		
12	9480060	R ピン (ヌケドメツキ)	φ10	4	4	4	4	4	4		

17. ホイルゲージ部

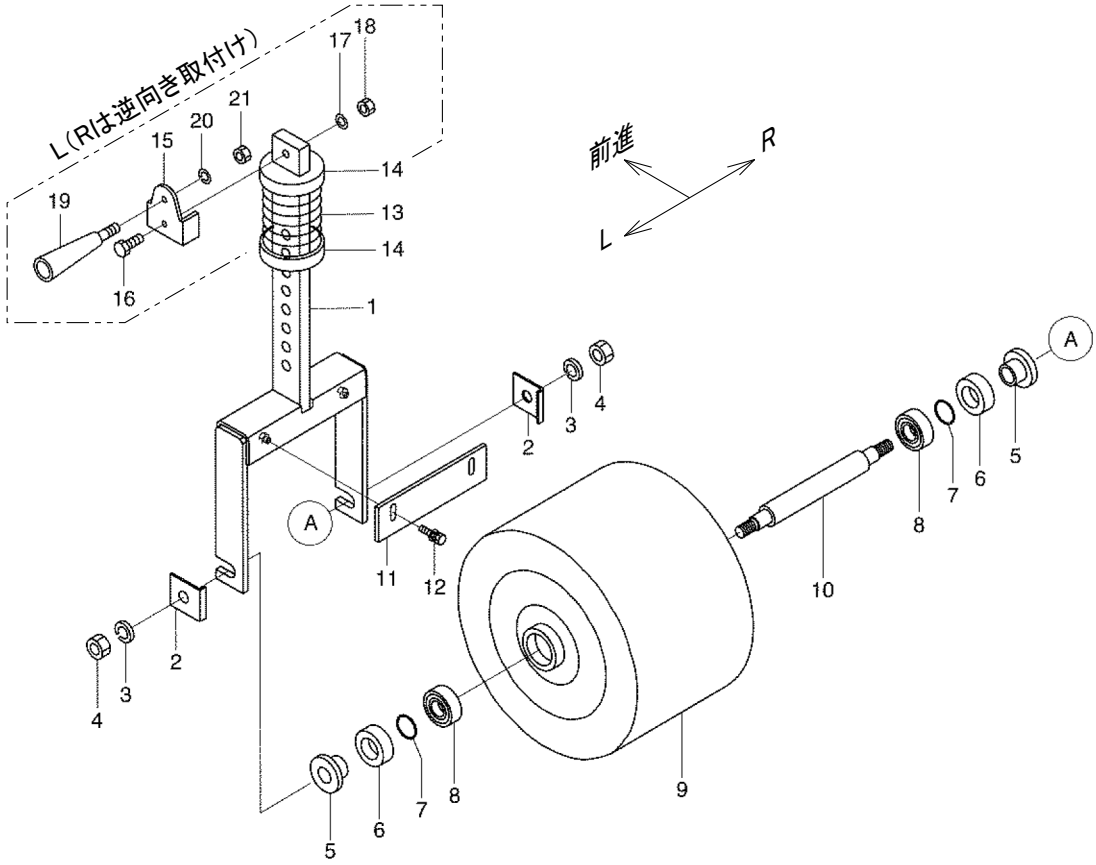

見出番号	部品コード	部品名	規格	1台分個数 181	201	221	241	261	281	実施機番	備考
1	6160350	ホイルアーム		2	2	2	2	2	2		61620260312
2	6160353	ホイルロックプレート		4	4	4	4	4	4		61620261000
3	9210016	Sワッシャ	M16	4	4	4	4	4	4		
4	~~9140020~~	ナット (9140519で代用)	M16 P1.5 6T	4	4	4	4	4	4		
5	6150223	シールカラー		4	4	4	4	4	4		61560460701
6	9350211	オイルシール	TC 35/55/11	4	4	4	4	4	4		
7	9363020	Oリング	S20	4	4	4	4	4	4		
8	9380341	ベアリング	6006ZZ	4	4	4	4	4	4		
9	~~6160351~~	ゴムコーティングホイル (6160357で代用)		2	2	2	2	2	2		61620260400
10	6160352	ホイルシャフト		2	2	2	2	2	2		61620260900
11	6160354	スクレーパ		2	2	2	2	2	2		61620260700
12	9020936	コガタボルト 3P	M8X25 P1.25 7T	4	4	4	4	4	4		
13	6160132	スプリングF		2	2	2	2	2	2		61620060801
14	6160130	スプリング ウケ (1)		4	4	4	4	4	4		61620060600
15	8050754	アームストッパ		2	2	2	2	2	2		80568020900
16	9020915	コガタボルト	M10X35 P1.5 7T	2	2	2	2	2	2		
17	9210010	Sワッシャ	M10	2	2	2	2	2	2		
18	9140705	コガタナット	M10 P1.5	2	2	2	2	2	2		
19	7890290	グリップ		2	2	2	2	2	2		78920054600
20	9210010	Sワッシャ	M10	2	2	2	2	2	2		
21	9140705	コガタナット	M10 P1.5	2	2	2	2	2	2		
1～21	6161069	ホイルゲージ ASSY L		1	1	1	1	1	1		61620260100
1～21	6161070	ホイルゲージ ASSY R		1	1	1	1	1	1		61620260200

18. ヒッチ部 (日農工Lヒッチ, 3点オートヒッチ)

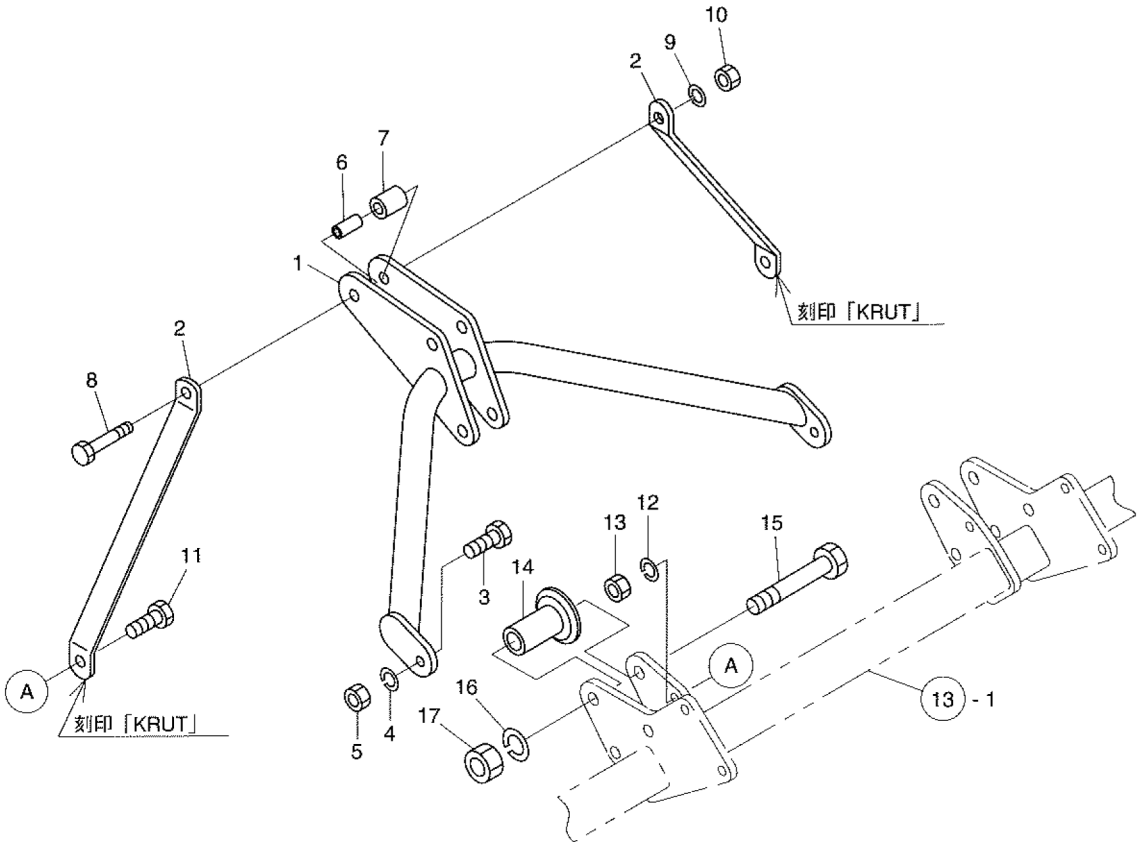

見出番号	部品コード	部品名	規格	1台分個数 181	201	221	241	261	281	実施機番	備考
1	8054003	トップマスト3L		1	1	1	1	1	1		80554250301
2	8050602	マストステー		2	2	2	2	2	2		80554050300
3	9011963	ボルト	M16X45 P1.5 8T	2	2	2	2	2	2		
4	9210016	Sワッシャ	M16	2	2	2	2	2	2		
5	~~9140020~~	ナット (9140519で代用)	M16 P1.5 6T	2	2	2	2	2	2		
6	4770105	カラー1	φ 16.5X φ 25X54	1	1	1	1	1	1		47700441200
7	5440075	トップリンクカラー	φ 25.4X φ 34X53	1	1	1	1	1	1		54440440900
8	9011980	ボルト	M16X120 P1.5 8T	1	1	1	1	1	1		
9	9210016	Sワッシャ	M16	1	1	1	1	1	1		
10	~~9140020~~	ナット (9140519で代用)	M16 P1.5 6T	1	1	1	1	1	1		
11	~~9011963~~	ボルト (9011968で代用)	M16X45 P1.5 8T	2	2	2	2	2	2		
12	9210016	Sワッシャ	M16	2	2	2	2	2	2		
13	9290078	Uナット	M16 P1.5	2	2	2	2	2	2		
14	8050013	ガイドカラー		2	2	2	2	2	2		80501050400
15	8050584	ボルト	M22X150 P2.5	2	2	2	2	2	2		80552050400
16	9210022	Sワッシャ	M22	2	2	2	2	2	2		
17	9290037	Uナット	M22 P2.5	2	2	2	2	2	2		
1 ～ 17	8052321	ヒッチ ASSY	ジョイントナシ	1	1	1	1	1	1		80554207800

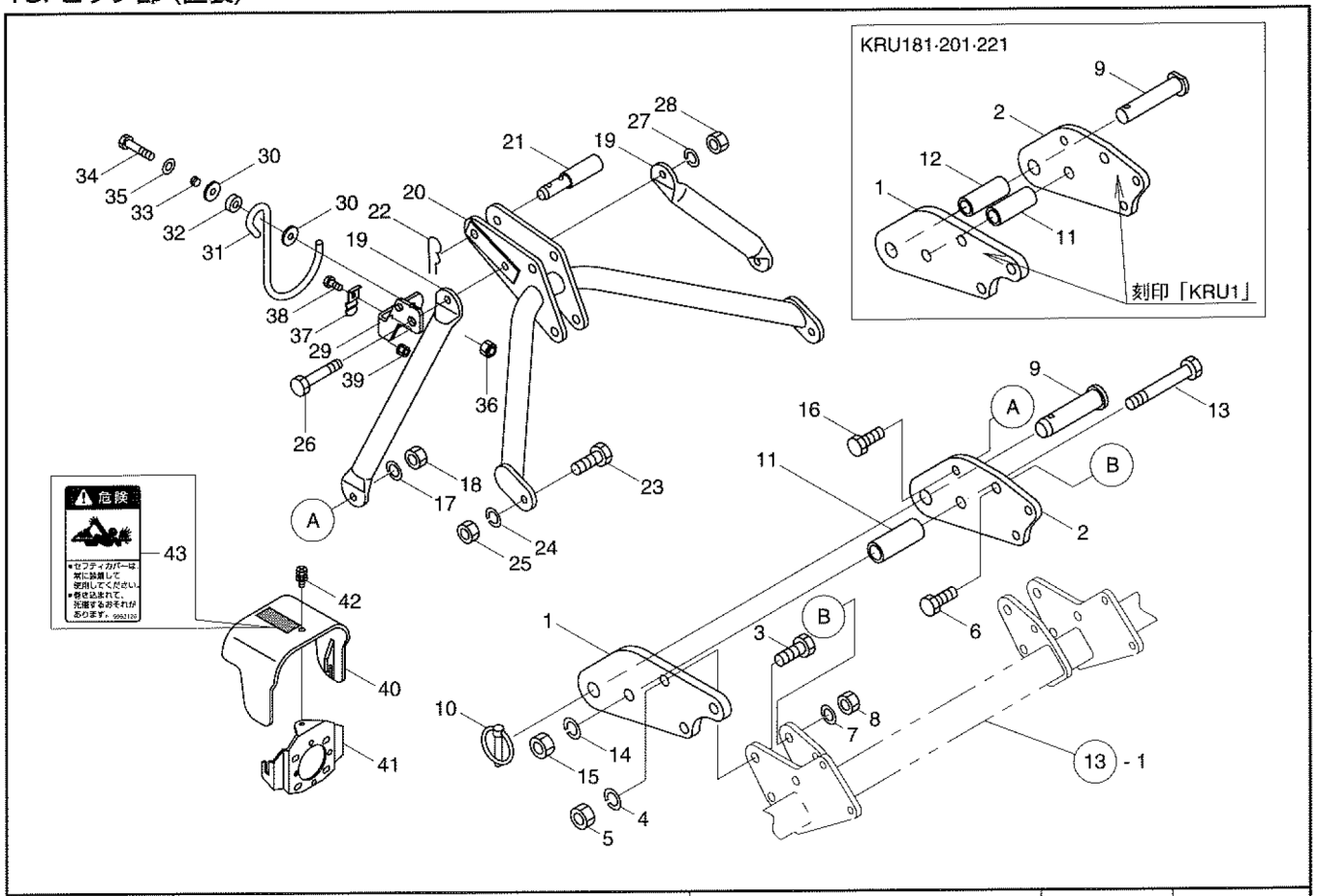

見出番号	部品コード	部品名	規格	1台分個数 181	201	221	241	261	281	実施機番	備考
1	8050598	ヒッチブラケット 1L-ソト		1	1	1					80554050800
1	8050590	ヒッチブラケット 1L-ソト					1	1	1		80552051000
2	8050599	ヒッチブラケット 1L-ウチ		1	1	1					80554050900
2	8050591	ヒッチブラケット 1L-ウチ					1	1	1		80552051100
3	9010414	ボルト	M20X60 P2.5	6	6	6	6	6	6		
4	9210020	Sワッシャ	M20	6	6	6	6	6	6		
5	9140526	ナット	M20 P2.5	6	6	6	6	6	6		
6	9010414	ボルト	M20X60 P2.5	2	2	2	2	2	2		
7	9210020	Sワッシャ	M20	2	2	2	2	2	2		
8	9140526	ナット	M20 P2.5	2	2	2	2	2	2		
9	5440074	ロワーリンクピン(22X150)		2	2	2					54440440801
9	8050396	ロアーリンクピン					2	2	2		80542050100
10	9510151	ガンマピン	φ 10X50	2	2	2	2	2	2		
11	8050592	カラー	φ 28X φ 22X88	2	2	2	2	2	2		80552051201
12	8050899	ロワーリンクカラー	φ 28X φ 22X86	2	2	2					80554051100
13	8050584	ボルト	M22X150 P2.5	2	2	2	2	2	2		80552050400
14	9210022	Sワッシャ	M22	2	2	2	2	2	2		
15	9290037	Uナット	M22 P2.5	2	2	2	2	2	2		
16	~~9011963~~	ボルト (9011968で代用)	M16X45 P1.5 8T	2	2	2	2	2	2		
17	9210016	Sワッシャ	M16	2	2	2	2	2	2		
18	9290078	Uナット	M16 P1.5	2	2	2	2	2	2		
19	8054001	マストステー		2	2	2	2	2	2		80554250200
20	8054000	トップマスト 2L		1	1	1	1	1	1		80554250100
21	5700065	トップリングピン		1	1	1	1	1	1		57031040500
22	1940064	Rピン		1	1	1	1	1	1		19404029010
23	9011963	ボルト	M16X45 P1.5 8T	2	2	2	2	2	2		
24	9210016	Sワッシャ	M16	2	2	2	2	2	2		

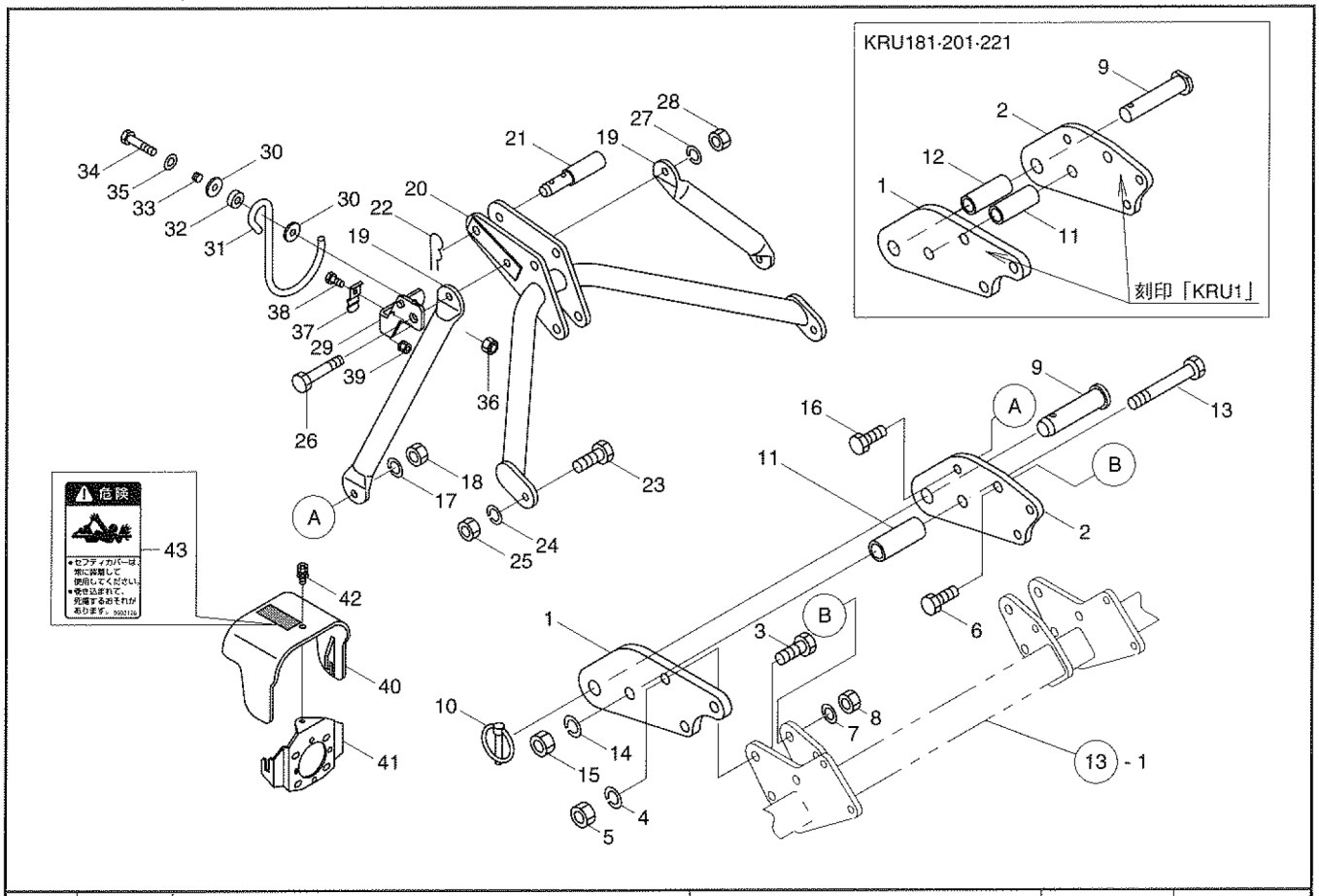

見出番号	部品コード	部品名	規格	1台分個数 181	201	221	241	261	281	実施機番	備考
25	~~9140020~~	ナット (9140519で代用)	M16 P1.5 6T	2	2	2	2	2	2		
26	9011331	ボルト	M16X140 P2.0 8T	1	1	1	1	1	1		
27	9210016	Sワッシャ	M16	1	1	1	1	1	1		
28	~~9140019~~	ナット (9140520で代用)	M16 P2.0 6T	1	1	1	1	1	1		
29	~~8054002~~	ハンガブラケット (7054045で代用)		1	1	1	1	1	1		80554252101
30	7890038	ザガネ 13X50X4.5		2	2	2	2	2	2		78920011400
31	~~8050950~~	ジョイントハンガ (8054044で代用)		1	1	1	1	1	1		80552252001
32	~~8050952~~	カラー (8054046で代用)		1	1	1	1	1	1		80552252200
33	5430032	バネ		1	1	1	1	1	1		54334060800
34	9010213	ボルト	M12X55 P1.75	1	1	1	1	1	1		
35	9240112	ザガネ	M12	1	1	1	1	1	1		
36	9290024	Uナット	M12 P1.75	1	1	1	1	1	1		
37	~~8050953~~	コテイバネ (8054047で代用)		1	1	1	1	1	1		80552252301
38	9020925	コガタボルト	M8X20 P1.25 7T	1	1	1	1	1	1		
39	9150358	コガタナット(SW ツキ)	M8 P1.25	1	1	1	1	1	1		
40	8060185	セフティカバー (ラベル)	Tナシ	1	1	1	1	1	1		80652130400
41	8060174	カバーブラケット	Tナシ	1	1	1	1	1	1		80652130112
42	9020932	コガタボルト 3P	M8X16 P1.25 7T	1	1	1	1	1	1		
43	9992126	キケン(ジョイント)		1	1	1	1	1	1		99905243000
1 ～ 43	8052314	ヒッチ ASSY 1L-1	ジョイントナシ	1	1	1					
1 ～ 43	8052316	ヒッチ ASSY 1L-2	ジョイントナシ				1	1	1		

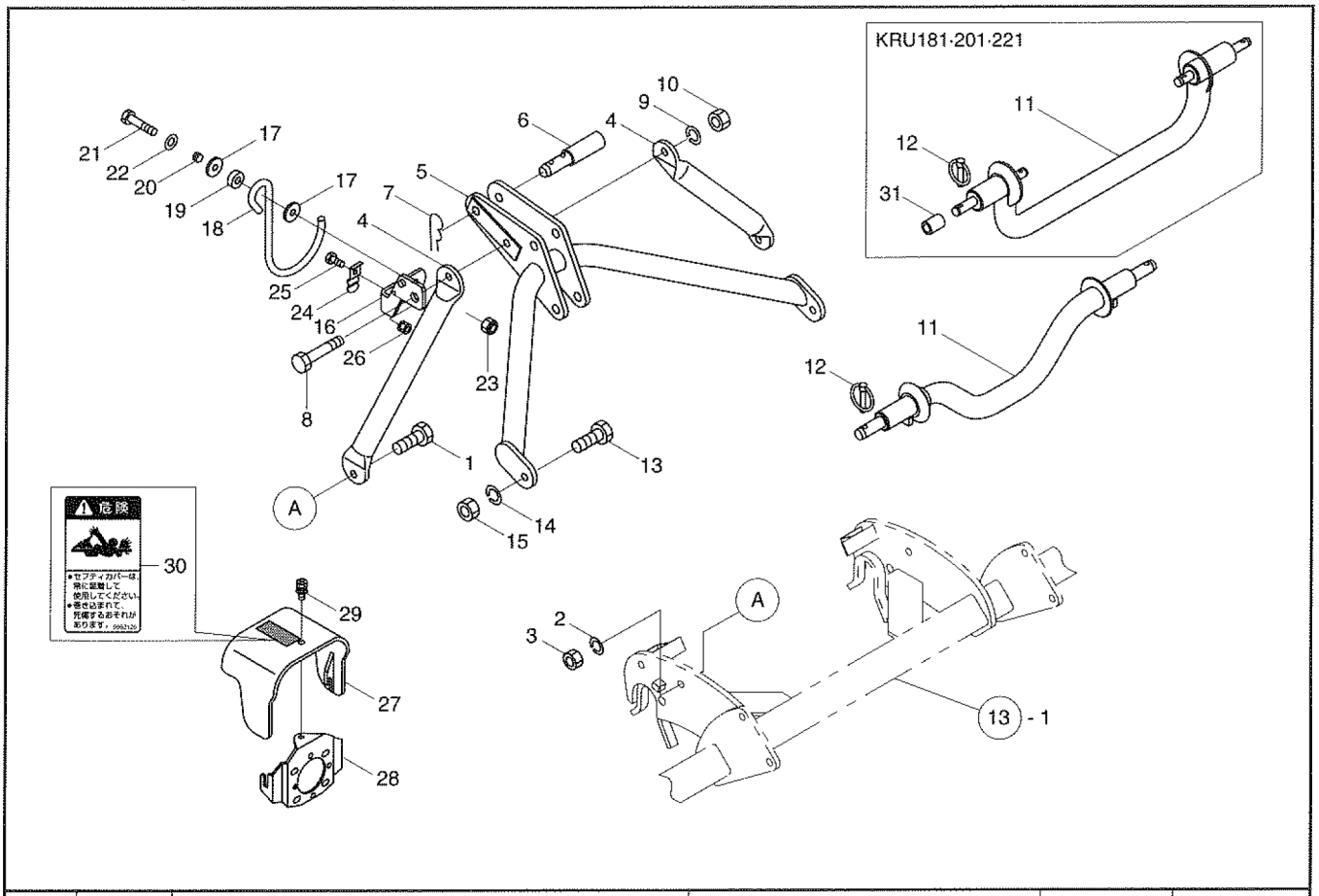

見出番号	部品コード	部品名	規格	1台分個数 181	201	221	241	261	281	実施機番	備考
1	~~9011963~~	ボルト (9011968で代用)	M16X45 P1.5 8T	2	2	2	2	2	2		
2	9210016	Sワッシャ	M16	2	2	2	2	2	2		
3	9290078	Uナット	M16 P1.5 6T	2	2	2	2	2	2		
4	8054001	マストステー		2	2	2	2	2	2		80554250200
5	8054000	トップマスト2L		1	1	1	1	1	1		80554250100
6	5700065	トップリンクピン		1	1	1	1	1	1		57031040500
7	1940064	Rピン		1	1	1	1	1	1		19404029010
8	9011331	ボルト	M16X140 P2.0 8T	1	1	1	1	1	1		
9	9210016	Sワッシャ	M16	1	1	1	1	1	1		
10	~~9140019~~	ナット (9140520で代用)	M16 P2.0 6T	1	1	1	1	1	1		
11	6310215	オートヒッチバー		1	1	1					63151547200
11	6030015	オートヒッチバー					1	1	1		60377047101
12	9510151	ガンマピン	φ 10X50	2	2	2	2	2	2		
13	9011963	ボルト	M16X45 P1.5 8T	2	2	2	2	2	2		
14	9210016	Sワッシャ	M16	2	2	2	2	2	2		
15	~~9140020~~	ナット (9140519で代用)	M16 P1.5 6T	2	2	2	2	2	2		
16	~~8054002~~	ハンガブラケット (8054045で代用)		1	1	1	1	1	1		80554252101
17	7890038	ザガネ 13X50X4.5		2	2	2	2	2	2		78920011400
18	~~8050950~~	ジョイントハンガ (8054044で代用)		1	1	1	1	1	1		80552252001
19	~~8050952~~	カラー (8054046で代用)		1	1	1	1	1	1		80552252200
20	5430032	バネ		1	1	1	1	1	1		54334060800
21	9010213	ボルト	M12X55 P1.75	1	1	1	1	1	1		
22	9240112	ザガネ	M12	1	1	1	1	1	1		
23	9290024	Uナット	M12 P1.75	1	1	1	1	1	1		
24	~~8050953~~	コテイバネ (8054047で代用)		1	1	1	1	1	1		80552252301
25	9020925	コガタボルト	M8X20 P1.25 7T	1	1	1	1	1	1		
26	9150358	コガタナット(SW ツキ)	M8 P1.25	1	1	1	1	1	1		

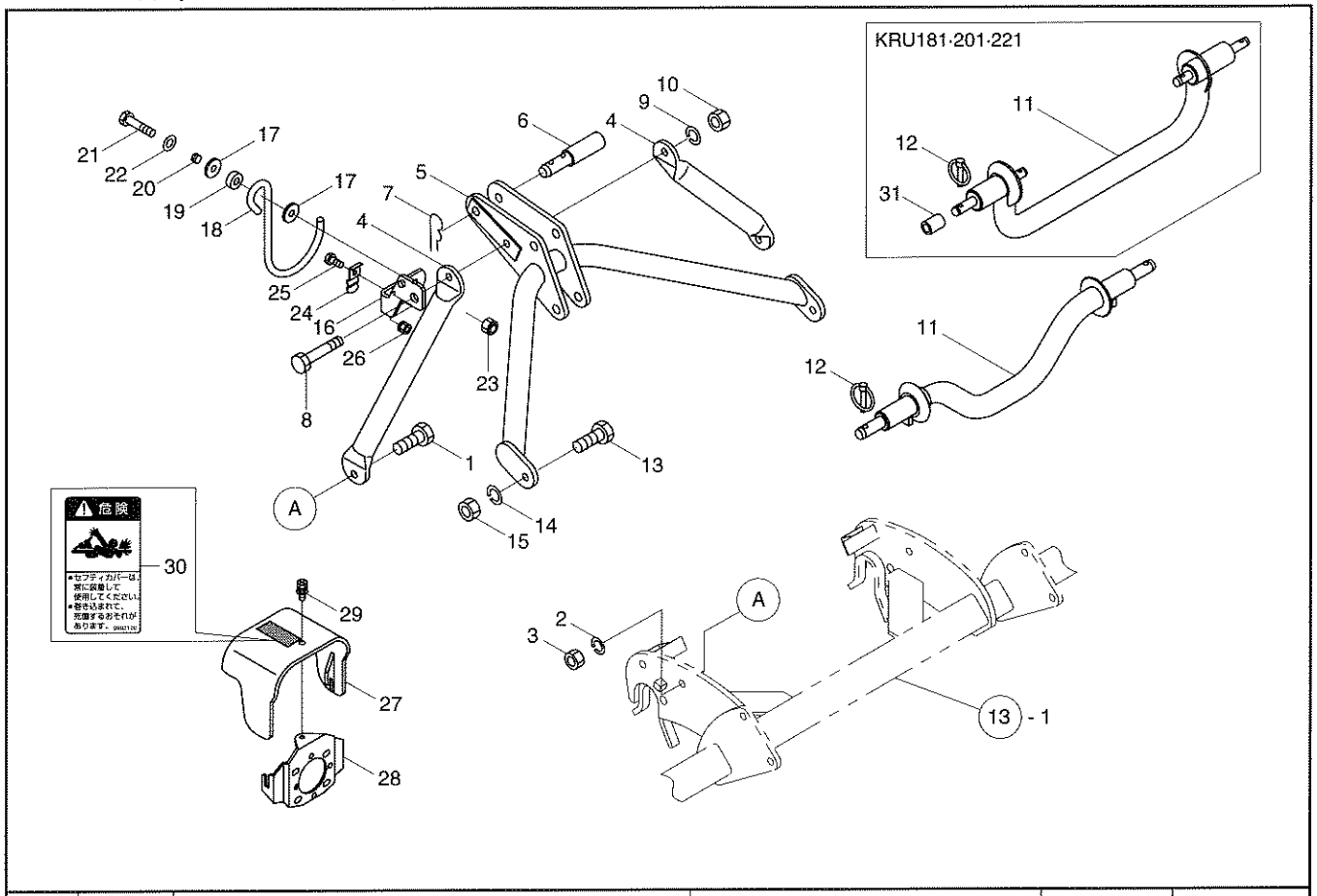

見出番号	部品コード	部品名	規格	1台分個数 181	201	221	241	261	281	実施機番	備考
27	8060185	セフティカバー (ラベル)		1	1	1	1	1	1		80652130400
28	8060174	カバーブラケット	Tナシ	1	1	1	1	1	1		80652130112
29	9020932	コガタボルト 3P	M8X16 P1.25 7T	1	1	1	1	1	1		
30	9992126	キケン(ジョイント)		1	1	1	1	1	1		99905243000
31	2490073	ヒッチピン2 ガタヨウ カラー		2	2	2					24904032021
1 ～ 30	8052320	ヒッチ ASSY 2L-2	ジョイントナシ				1	1	1		
1 ～ 31	8052318	ヒッチ ASSY 2L-1	ジョイントナシ	1	1	1					

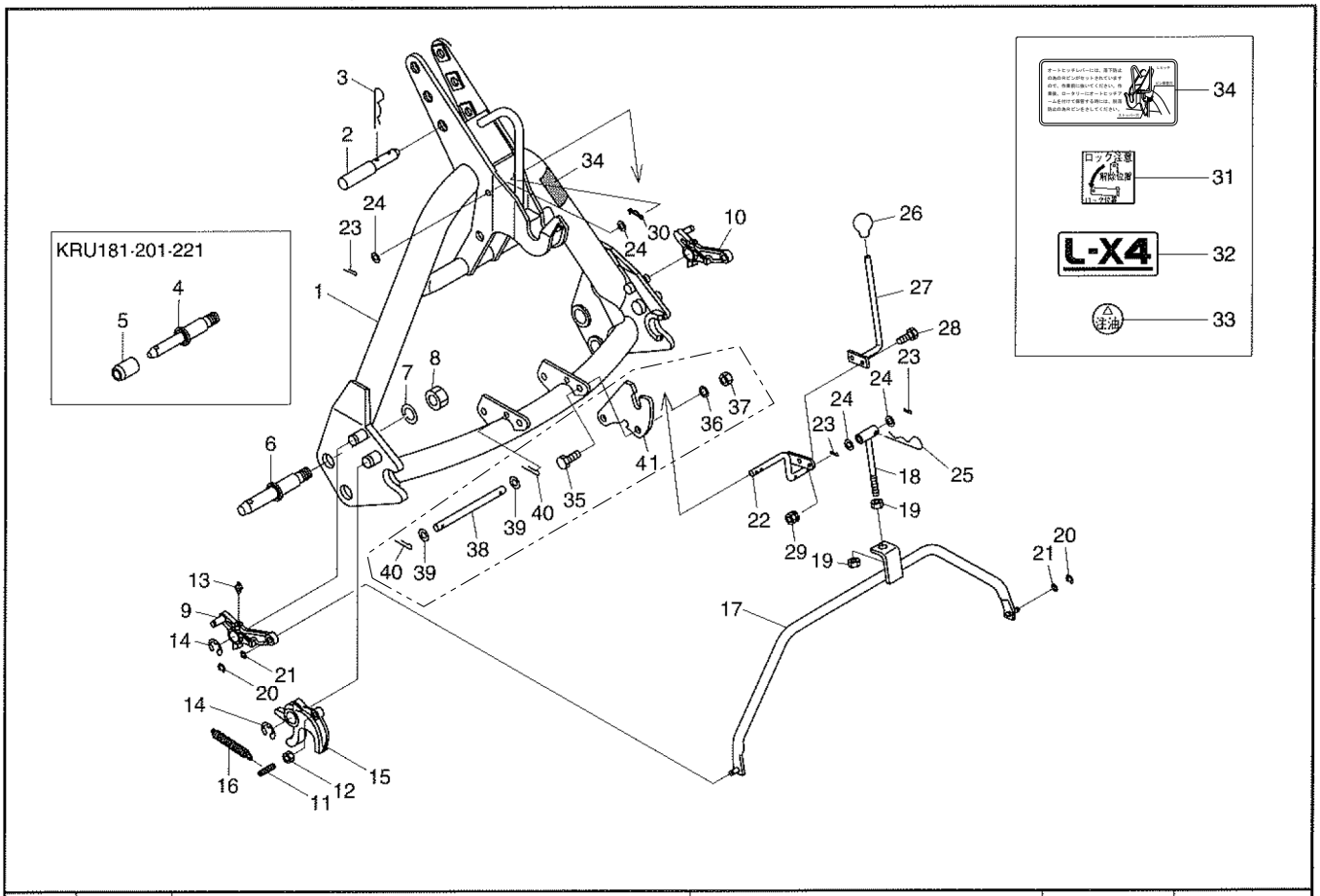

見出番号	部品コード	部品名	規格	1台分個数 181	201	221	241	261	281	実施機番	備考
1	8060184	オートヒッチアーム L44 COMP (ラベル)		1	1	1	1	1			80602410700
2	5700065	トップリンクピン		1	1	1	1	1			57031040500
3	1940064	R ピン		1	1	1	1	1			19404029010
4	1110005	ヒッチピン 1 ガタ		2	2	2					11104004030
5	2490073	ヒッチピンカラー 2 ガタ		2	2	2					24904032021
6	5440007	ヒッチピン 2 ガタ					2	2			54430040800
7	9620002	S ワッシャ	SAE1"	2	2	2	2	2			
8	9270002	ナット	SAE1"	2	2	2	2	2			
9	8060194	ロックプレート L		1	1	1	1	1			80602410521
10	8060195	ロックプレート R		1	1	1	1	1			80602410621
11	8060086	フックピン		2	2	2	2	2			80652210501
12	9140705	コガタナット	M10 P1.5	2	2	2	2	2			
13	9330003	グリスニップル	A ガタ M6 P1.0	2	2	2	2	2			
14	9373019	ストップリング	E19	4	4	4	4	4			
15	8060083	フック		2	2	2	2	2			80652210201
16	8060093	スプリング		2	2	2	2	2			80652210600
17	8060130	コネクトロッド		1	1	1	1	1			80602210500
18	8060131	ロッド		1	1	1	1	1			80602210600
19	9140513	ナット	M12 P1.5	2	2	2	2	2			
20	9373007	ストップリング	E7	2	2	2	2	2			
21	9240110	ザガネ	M10 コガタマル								
22	8060153	リンク		1	1	1	1	1			80602410300
23	9300034	ワリピン	φ 3X20	3	3	3	3	3			
24	9240110	ザガネ	M10	4	4	4	4	4			
25	9480016	R ピン	φ 16 ヨウ	1	1	1	1	1			
26	9540041	グリップ(クロ)	φ 12(クロ)	1	1	1	1	1			
27	8060154	レバー		1	1	1	1	1			80602410400

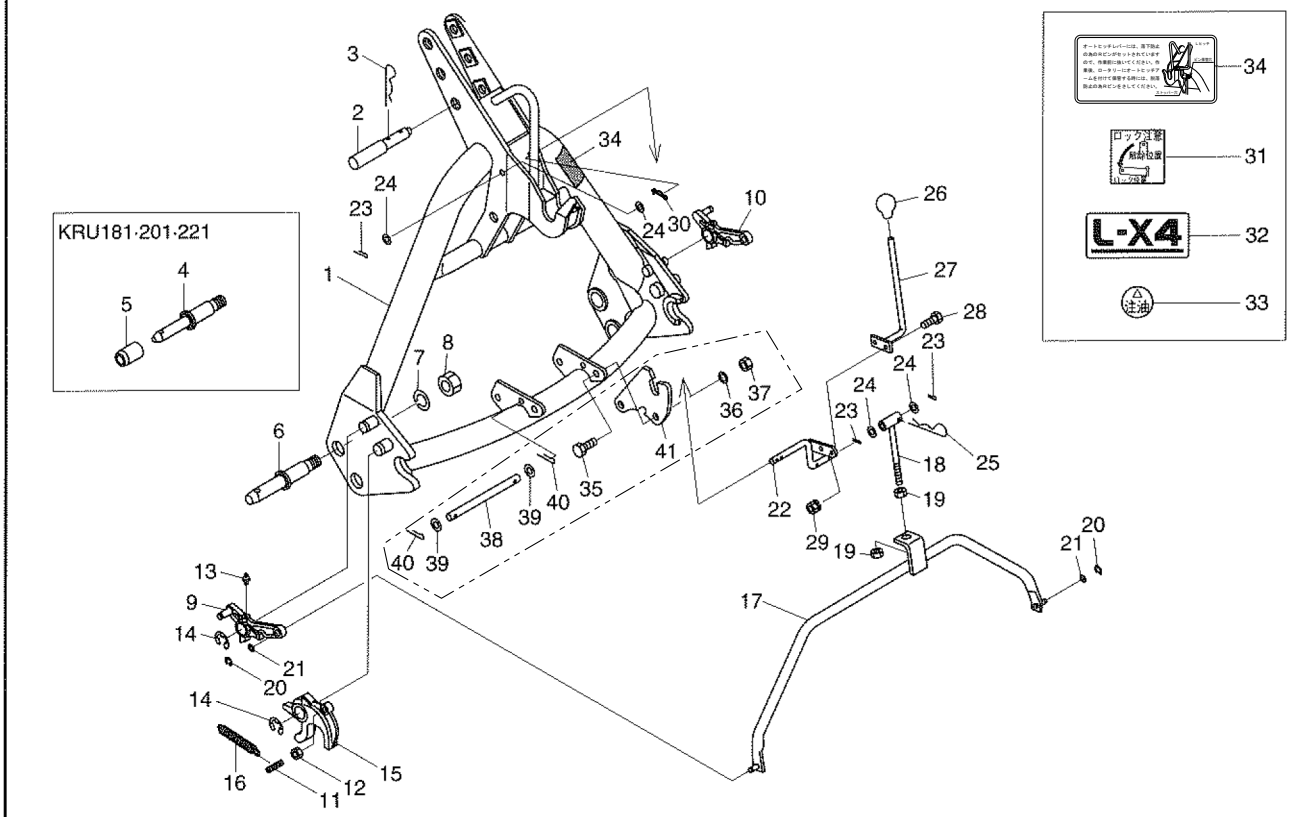

見出番号	部品コード	部品名	規格	1台分個数 181	201	221	241	261	281	実施機番	備考
28	9020925	コガタボルト	M8X20 P1.25 7T	2	2	2	2	2			
29	9150358	コガタナット(SW ツキ)	M8 P1.25	2	2	2	2	2			
30	9480060	Rピン(ヌケドメツキ)	φ10	1	1	1	1	1			
31	9991577	ロックチュウイ		1	1	1	1	1			99905149000
32	9991908	L-X4		1	1	1	1	1			99909599001
33	9991556	チュウユ		2	2	2	2	2			99910201000
34	9992115	チュウイ(ダツラクボウシ)		1	1	1	1	1			99905222000
1 ～ 34	8061129	オートヒッチアーム L34-1 ガタ ASSY		1	1	1					80601410711
1 ～ 34	8061130	オートヒッチアーム L34-2 ガタ ASSY					1	1			80601410811
35	9011751	ボルト	M12X30 P1.5 8T	4	4	4	4	4			
36	9210012	Sワッシャ	M12	4	4	4	4	4			
37	9140014	ナット	M12 P1.5 6T	4	4	4	4	4			
38	8060181	ピン		1	1	1	1	1			80602410900
39	9240012	ザガネ	M12 コガタマル	2	2	2	2	2			
40	9300034	ワリピン	φ 3X20	2	2	2	2	2			
41	8060180	サポートプレート L44		2	2	2	2	2			80602410212
1 ～ 41	8061099	オートヒッチアーム L44-1 ガタ ASSY		1	1	1					80602410711
1 ～ 41	8061100	オートヒッチアーム L44-2 ガタ ASSY					1	1			80602410811

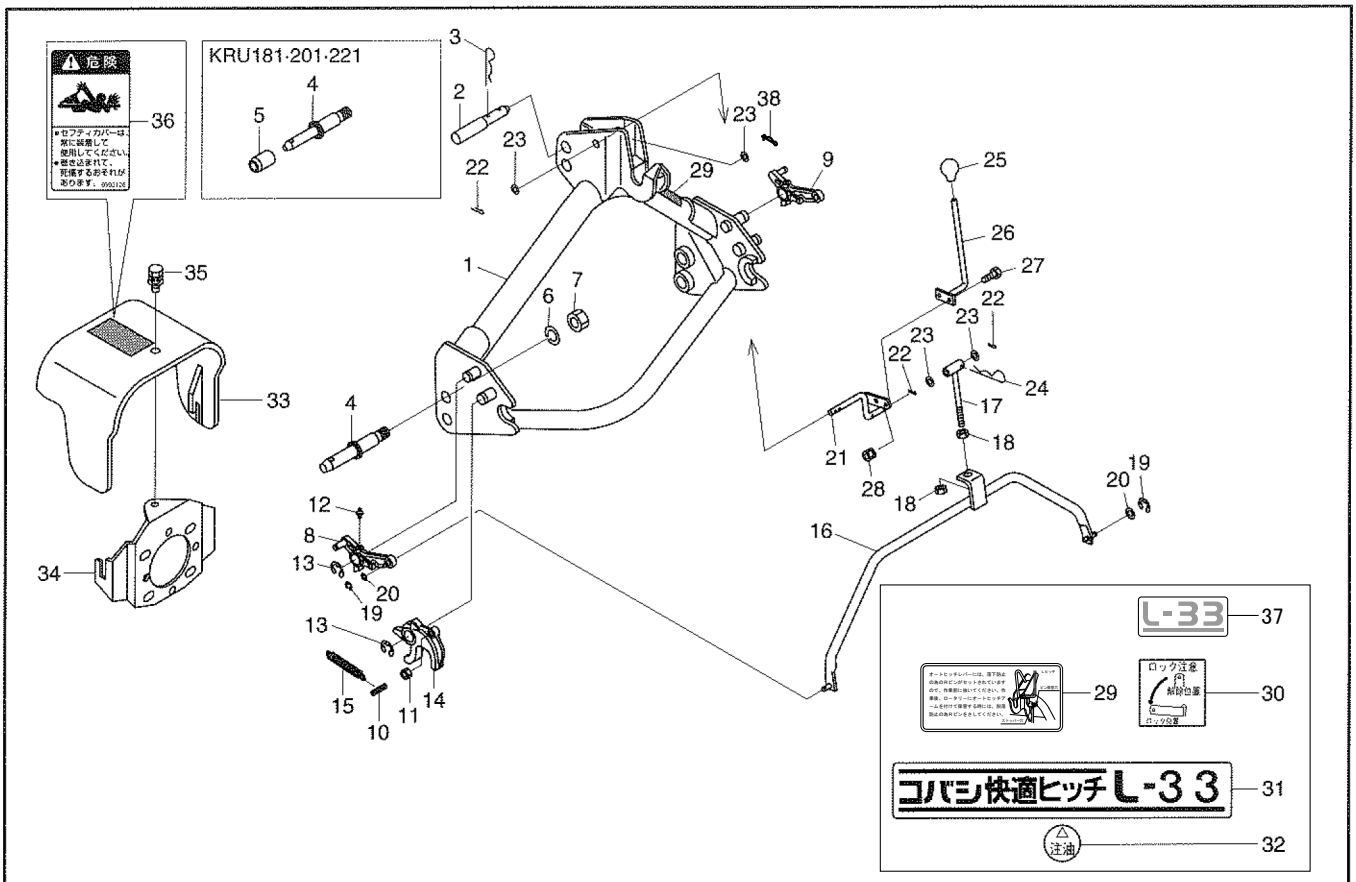

見出番号	部品コード	部品名	規格	1台分個数 181	201	221	241	261	281	実施機番	備考
1	8060183	オートヒッチアーム L33 COMP (ラベル)		1	1	1	1	1	1		80603310900
2	5700065	トップリンクピン		1	1	1	1	1	1		57031040500
3	1940064	Rピン		1	1	1	1	1	1		19404029010
4	1110005	ヒッチピン1ガタ		2	2	2					11104004030
4	5440007	ヒッチピン2ガタ					2	2	2		54430040800
5	2490073	ヒッチピンカラー2ガタ		2	2	2					24904032021
6	9620002	Sワッシャ	SAE1"	2	2	2	2	2	2		
7	9270002	ナット	SAE1"	2	2	2	2	2	2		
8	8060194	ロックプレートL		1	1	1	1	1	1		80602410521
9	8060195	ロックプレートR		1	1	1	1	1	1		80602410621
10	8060086	フックピン		2	2	2	2	2	2		80652210501
11	9140705	コガタナット	M10 P1.5	2	2	2	2	2	2		
12	9330003	グリスニップル	Aガタ M6 P1.0	2	2	2	2	2	2		
13	9373019	ストップリング	E19	4	4	4	4	4	4		
14	8060083	フック		2	2	2	2	2	2		80652210201
15	8060093	スプリング		2	2	2	2	2	2		80652210600
16	8060130	コネクトロッド		1	1	1	1	1	1		80602210500
17	8060131	ロッド		1	1	1	1	1	1		80602210600
18	9140513	ナット	M12 P1.5	2	2	2	2	2	2		
19	9373007	ストップリング	E7	2	2	2	2	2	2		
20	9240110	ザガネ	M10 コガタマル								
21	8060153	リンク		1	1	1	1	1	1		80602410300
22	9300034	ワリピン	φ 3X20	3	3	3	3	3	3		
23	9240110	ザガネ	M10	4	4	4	4	4	4		
24	9480016	Rピン	φ 16	1	1	1	1	1	1		
25	9540041	グリップ(クロ)	φ 12(クロ)	1	1	1	1	1	1		
26	8060154	レバー		1	1	1	1	1	1		80602410400

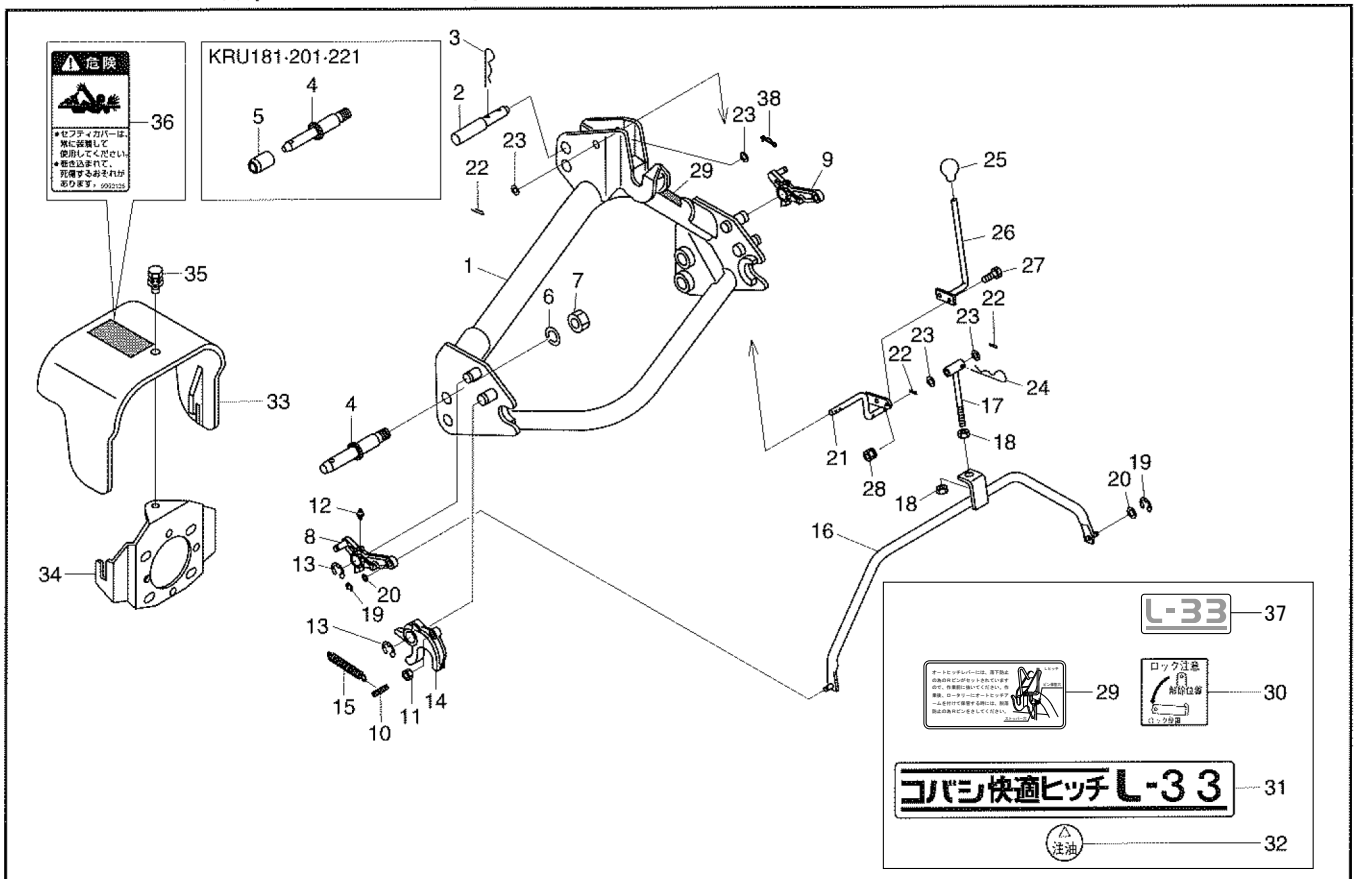

見出番号	部品コード	部品名	規格	1台分個数 181	201	221	241	261	281	実施機番	備考
27	9020925	コガタボルト	M8X20 P1.25 7T	2	2	2	2	2	2		
28	9150358	コガタナット(SW ツキ)	M8 P1.25	2	2	2	2	2	2		
29	9992115	チュウイ(ダツラクボウシ)		1	1	1	1	1	1		99905222000
30	9991577	ロックチュウイ		1	1	1	1	1	1		99905149000
31	9991896	コバシ快適ヒッチ L-33		1	1	1	1	1	1		99909583000
32	9991556	チュウユ		2	2	2	2	2	2		99910201000
33	8060185	セフティカバー(ラベル)	Tナシ	1	1	1	1	1	1		80652130400
34	8060174	カバーブラケット	Tナシ	1	1	1	1	1	1		80652130112
35	9020932	コガタボルト 3P	M8X16 P1.25 7T	1	1	1	1	1	1		
36	9992126	キケン(ジョイント)		1	1	1	1	1	1		99905243000
37	9994027	L-33		1	1	1	1	1	1		99914298000
38	9480060	Rピン（ヌケドメツキ）		1	1	1	1	1	1		
1～38	8061178	オートヒッチアーム L33-1 ガタ ASSY		1	1	1					80603310711
1～38	8061176	オートヒッチアーム L33-2 ガタ ASSY					1	1	1		80603310811

23. ラベル

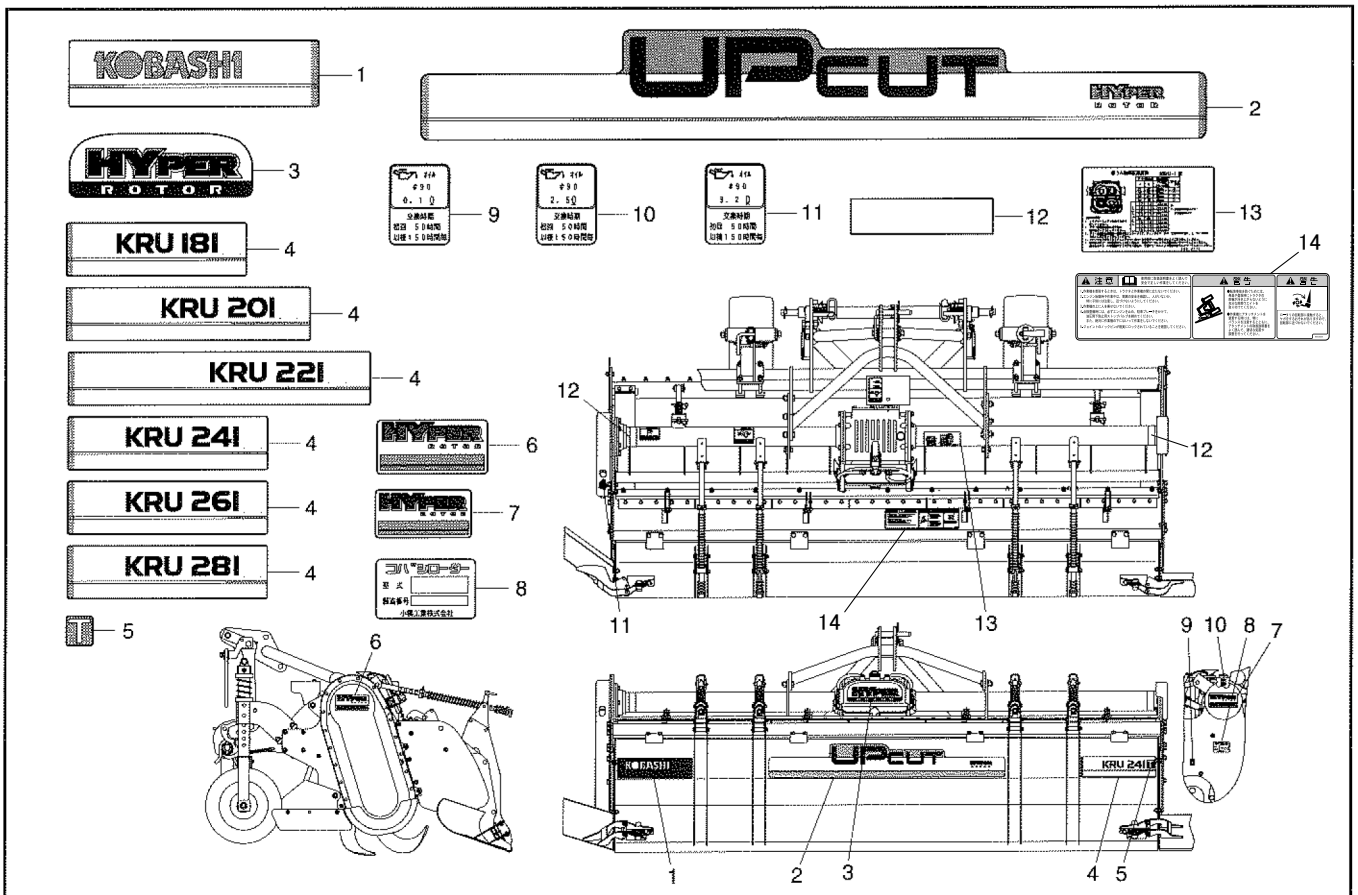

見出番号	部品コード	部品名	規格	1台分個数 181	201	221	241	261	281	実施機番	備考
1	9993789	KOBASHI (306)		1							99900534000
1	9993790	KOBASHI (405) (9994314で代用)			1						99900535000
1	9993791	KOBASHI (505) (9994315で代用)				1					99900536000
1	9993792	KOBASHI (340) (9994316で代用)					1	1	1		99900537000
2	9993793	UPCUT (9994317で代用)		1	1	1	1	1	1		99900541000
3	9993786	HYPER ROTOR		1	1	1	1	1	1		99900538000
4	9993794	KRU181		1							99914201000
4	9993795	KRU201			1						99914202000
4	9993796	KRU221				1					99914203000
4	9993797	KRU241					1				99914204000
4	9993798	KRU261						1			99914205000
4	9993799	KRU281							1		99914206000
5	9993800	T		1	1	1	1	1			99901204000
6	9993788	HYPER ROTOR 150X75		1	1	1	1	1	1		99900540000
7	9993787	HYPER ROTOR 130X65		1	1	1	1	1	1		99900539000
8	9990704	キバンプレート	アップカットロータ	1	1	1	1	1	1		99900032011
9	9993289	キュウユ(0.1L)		1	1	1	1	1	1		99910511000
10	9993299	キュウユ(2.5L)		1	1	1	1	1	1		99910516000
11	9993264	キュウユ(3.2L)		1	1	1	1	1	1		99910507000
12	9990571	ハンシャテープ(G) (9993511で代用)	30X225	2	2	2	2	2	2		47452044500
13	9993778	コーウンジクカイテンスウヒョウ		1	1	1	1	1	1		99906074000
14	9993689	PLラベル		1	1	1	1	1	1		99912048000

部品コード索引

部品コード	頁	見出番号
0100006	1	1 ～ 10
0100029	1	1 ～ 10
0100161	3	1 ～ 20
0100164	3	1 ～ 20
0100610	4	1 ～ 20
0100942	2	1 ～ 13
0100954	2	1 ～ 13
0120033	7	2
0120035	7	2
0120036	7	2
0120038	7	12
0120040	7	12
0120041	7	12
0120043	8	17
0120045	8	17
0120046	8	17
1050070	11	20
1110005	29	4
1110005	31	4
1940064	25	22
1940064	27	7
1940064	29	3
1940064	31	3
2480020	19	19
2490028	11	8
2490056	18	28
2490070	17	2
2490073	28	31
2490073	29	5
2490073	31	5
2750049	5	25
2980022	18	25
3600037	11	21
3990057	10	7
3990058	11	17
3990059	10	8
3990060	11	18
4770105	24	6
5290024	13	12
5370030	13	6
5370031	13	14
5370044	13	13
5410019	17	11
5410020	17	12
5410026	18	19
5410029	18	20
5430032	26	33
5430032	27	20
5440007	29	6
5440007	31	4
5440049	18	24
5440050	18	27
5440074	25	9
5440075	24	7
5600101	5	24
5610047	7	9
5610049	7	9
5610119	7	8
5610130	7	8
5620048	11	24
5630016	5	4
5630017	5	12
5630043	5	6
5630051	9	8
5630056	9	2
5630057	9	12
5630101	13	9
5630102	13	10
5630104	22	3
5630105	22	4
5630107	14	20
5630108	14	19
5630109	14	18
5630118	11	1
5630180	9	16
5700065	25	21
5700065	27	6
5700065	29	2
5700065	31	2
6030015	27	11
6150038	19	7
6150223	23	5
6160004	8	15
6160005	7	9
6160006	7	8
6160007	7	11
6160008	7	10
6160009	7	4
6160010	8	14
6160011	7	7
6160012	8	19
6160013	8	18
6160013	10	2
6160014	5	20
6160015	5	22
6160017	5	3
6160037	5	15
6160038	5	14
6160040	7	6
6160041	7	6
6160042	7	6
6160043	5	26
6160044	5	26
6160045	6	26
6160060	12	2
6160116	19	18
6160130	23	14
6160132	23	13
6160186	7	8
6160187	7	9
6160188	7	9
6160189	7	8
6160190	7	4
6160235	19	13
6160244	5	1
6160246	5	8
6160247	8	23
6160248	8	23
6160249	8	23
6160250	8	23
6160251	8	23
6160252	8	23
6160253	8	20
6160260	13	2
6160261	13	2
6160262	13	2
6160263	13	2
6160264	13	2
6160265	13	2
6160266	9	7
6160268	9	9
6160269	10	1
6160270	10	6
6160271	9	1
6160272	11	2
6160273	10	11
6160273	11	9
6160274	12	1
6160275	12	1
6160276	12	1
6160277	12	1
6160278	12	1
6160279	12	1
6160280	17	1
6160281	17	1
6160282	17	1
6160283	17	1
6160284	17	1
6160285	17	1
6160286	17	1
6160287	17	1
6160288	17	1
6160289	17	1
6160290	17	1
6160291	17	1
6160292	19	1
6160293	19	1
6160294	19	1
6160295	19	1
6160296	19	1
6160297	19	1
6160298	19	2
6160299	19	3
6160300	19	15
6160307	15	6
6160308	15	5
6160309	15	2
6160310	15	3
6160311	16	1
6160312	16	1
6160313	16	1
6160314	16	1
6160315	16	1
6160316	16	1
6160317	20	1
6160318	20	1
6160319	20	1
6160320	20	1
6160321	20	1
6160322	20	1
6160323	20	2
6160324	20	3
6160325	20	4
6160326	20	8
6160327	20	8
6160328	20	8
6160329	20	8
6160330	20	8
6160331	20	8
6160332	20	7
6160333	20	7
6160334	20	7
6160335	20	7
6160336	20	7
6160337	20	7
6160338	19	12
6160339	22	1
6160340	22	1
6160341	22	1
6160342	22	1

部品コード索引

部品コード	頁	見出番号
6160343	22	1
6160344	22	1
6160345	22	7
6160346	22	2
6160347	17	6
6160348	17	7
6160349	17	8
6160350	23	1
6160351	23	9
6160352	23	10
6160353	23	2
6160354	23	11
6160358	5	10
6160360	13	1
6160361	13	1
6160362	13	1
6160363	13	1
6160364	13	1
6160365	13	1
6160366	15	1
6160367	15	1
6160368	15	1
6160369	15	1
6160370	15	1
6160371	15	1
6161069	23	1 ～ 21
6161070	23	1 ～ 21
6310215	27	11
67511	12	4
67512	12	5
7660309	20	9
7890038	26	30
7890038	27	17
7890290	23	19
8010006	1	2
8010006	2	13
8010009	1	3
8010009	2	3
8010009	3	3
8010010	1	4
8010011	1	5
8010011	2	7
8010011	3	7
8010014	1	8
8010015	1	9
8010016	1	10
8010016	2	11
8010016	3	11
8010038	1	6
8010043	1	7
8010071	1	6
8010072	1	7
8010107	2	9
8010107	3	9
8010108	2	10
8010108	3	10
8010122	2	8
8010125	2	12
8010143	2	8
8010144	2	12
8010145	3	8
8010146	3	12
8010147	3	13 ～ 20
8010148	3	13
8010149	3	20
8010150	3	17
8010151	3	19
8010152	3	16
8010153	3	8
8010154	3	12
8010155	3	8
8010156	3	12
8010420	2	2
8010420	3	2
8010421	2	4
8010421	3	4
8010425	2	5
8010425	3	5
8010430	2	6
8010430	3	6
8010432	1	1
8010432	2	1
8010432	3	1
8010482	1	8
8010483	1	9
8050013	24	14
8050396	25	9
8050584	24	15
8050584	25	13
8050590	25	1
8050591	25	2
8050592	25	11
8050598	25	1
8050599	25	2
8050602	24	2
8050754	23	15
8050899	25	12
8050950	27	18
8050950	26	31
8050952	26	32
8050952	27	19
8050953	26	37
8050953	27	24
8052314	26	1 ～ 43
8052316	26	1 ～ 43
8052318	28	1 ～ 31
8052320	28	1 ～ 30
8052321	24	1 ～ 17
8054000	25	20
8054000	27	5
8054001	25	19
8054001	27	4
8054002	27	16
8054002	26	29
8054003	24	1
8060083	29	15
8060083	31	14
8060086	29	11
8060086	31	10
8060093	29	16
8060093	31	15
8060130	29	17
8060130	31	16
8060131	29	18
8060131	31	17
8060153	29	22
8060153	31	21
8060154	29	27
8060154	31	26
8060173	6	29
8060174	26	41
8060174	28	28
8060174	32	34
8060180	30	34
8060181	30	38
8060183	31	1
8060184	29	1
8060185	26	40
8060185	28	27
8060185	32	33
8060186	6	28
8060194	29	9
8060194	31	8
8060195	29	10
8060195	31	9
8061099	30	1 ～ 40
8061100	30	1 ～ 40
8061129	30	1 ～ 33
8061130	30	1 ～ 33
8061176	32	1 ～ 36
8061178	32	1 ～ 36
9010213	26	34
9010213	27	21
9010414	18	21
9010414	25	3
9010414	25	6
9011214	5	17
9011214	11	3
9011331	26	26
9011331	27	8
9011751	11	25
9011751	30	35
9011751	15	10
9011751	15	7
9011751	16	2
9011751	16	9
9011758	11	13
9011760	17	3
9011763	16	6
9011954	12	6
9011963	17	16
9011963	24	11
9011963	24	3
9011963	25	16
9011963	25	23
9011963	27	1
9011963	27	13
9011968	19	8
9011980	24	8
9012667	10	9
9012667	11	19
9020404	9	3
9020404	11	22
9020902	9	5
9020904	9	13
9020904	10	13
9020904	11	10
9020904	22	8
9020905	19	4
9020912	10	12
9020912	12	3
9020914	5	23
9020914	22	11
9020915	23	16
9020925	26	38
9020925	27	25
9020925	30	28
9020925	31	27
9020932	6	30
9020932	26	42

部品コード索引

部品コード	頁	見出番号
9020932	28	29
9020932	32	35
9020936	23	12
9020937	20	5
9020944	13	7
9020946	5	13
9020946	5	16
9020946	5	5
9020946	5	7
9020948	19	14
9020950	15	4
9024162	6	31
9050325	20	10
9140014	11	5
9140014	15	9
9140014	16	5
9140014	16	8
9140014	17	5
9140014	30	37
9140019	26	28
9140019	27	10
9140020	12	8
9140020	18	18
9140020	23	4
9140020	24	10
9140020	24	5
9140020	26	25
9140020	27	15
9140513	29	19
9140513	31	18
9140526	18	23
9140526	25	5
9140526	25	8
9140705	9	15
9140705	10	15
9140705	11	12
9140705	18	26
9140705	19	6
9140705	21	13
9140705	22	10
9140705	23	18
9140705	23	21
9140705	29	12
9140705	31	11
9150358	26	39
9150358	27	26
9150358	11	6
9150358	13	8
9150358	20	6
9150358	30	29
9150358	32	28
9210010	9	14
9210010	11	11
9210010	19	5
9210010	23	17
9210010	23	20
9210010	10	14
9210010	20	12
9210010	22	9
9210012	5	18
9210012	9	17
9210012	11	14
9210012	11	4
9210012	15	8
9210012	16	7
9210012	17	4
9210012	17	9
9210012	30	36
9210012	16	4
9210016	12	7
9210016	18	17
9210016	19	10
9210016	23	3
9210016	24	12
9210016	24	4
9210016	24	9
9210016	25	17
9210016	25	24
9210016	26	27
9210016	27	14
9210016	27	2
9210016	27	9
9210020	18	22
9210020	25	4
9210020	25	7
9210022	24	16
9210022	25	14
9240010	22	5
9240012	30	39
9240022	13	17
9240110	20	11
9240110	29	21
9240110	29	24
9240110	31	20
9240110	31	23
9240112	17	13
9240112	26	35
9240112	27	22
9240112	16	3
9240116	19	9
9270002	29	8
9270002	31	7
9290024	26	36
9290024	27	23
9290037	24	17
9290037	25	15
9290074	17	10
9290078	19	11
9290078	24	13
9290078	25	18
9290078	27	3
9300034	22	6
9300034	29	23
9300034	30	40
9300034	31	22
9300046	17	15
9320316	13	11
9320512	5	11
9320525	9	10
9320545	9	11
9320630	17	14
9320630	18	29
9320814	5	9
9330003	29	13
9330003	31	12
9350002	11	7
9350017	10	10
9350156	8	22
9350211	23	6
9350214	7	1
9360604	5	2
9363020	23	7
9363075	5	19
9363085	5	21
9363110	13	3
9364175	6	27
9371050	3	18
9372100	11	16
9372100	10	5
9372110	3	14
9373007	29	20
9373007	31	19
9373019	29	14
9373019	31	13
9380089	7	3
9380126	10	4
9380136	8	24
9380157	8	13
9380161	8	16
9380162	8	21
9380166	7	5
9380252	11	15
9380264	3	15
9380341	23	8
9440185	10	3
9450005	11	23
9480011	13	16
9480011	14	21
9480011	15	12
9480011	19	17
9480016	29	25
9480016	31	24
9500153	13	15
9500153	19	16
9501160	15	11
9510151	25	10
9510151	27	12
9530003	9	4
9540041	29	26
9540041	31	25
9620002	29	7
9620002	31	6
9660010	9	6
9990571	33	12
9990704	33	8
9991556	30	33
9991556	32	32
9991577	30	31
9991577	32	30
9991896	32	31
9991908	30	32
9992074	13	5
9992115	30	30
9992115	32	29
9992126	6	32
9992126	26	43
9992126	28	30
9992126	32	36
9992127	13	4
9993264	33	11
9993289	33	9
9993299	33	10
9993689	15	13
9993778	33	13
9993786	33	3
9993787	33	7
9993788	33	6
9993789	33	1
9993790	33	1
9993791	33	1

部品コード索引

部品コード	頁	見出番号	部品コード	頁	見出番号	部品コード	頁	見出番号	部品コード	頁	見出番号
9993792	33	1									
9993793	33	2									
9993794	33	4									
9993795	33	4									
9993796	33	4									
9993797	33	4									
9993798	33	4									
9993799	33	4									
9993800	33	5									

KOBASHI

小橋工業株式会社
〒701-0292 岡山市南区中畦684
☎(086)298-3112
インターネットでも弊社の情報がご覧いただけます。
http://www.kobashikogyo.com

■北海道営業所	〒071-1248	北海道上川郡鷹栖町8線西2号6番	☎(0166)49-0070
■東北営業所	〒024-0004	岩手県北上市村崎野13地割35-1	☎(0197)71-1160
■関東営業所	〒321-3325	栃木県芳賀郡芳賀町芳賀台47-1	☎(028)687-1600
■新潟営業所	〒942-0041	新潟県上越市安江477-1	☎(025)546-7747
■岡山営業所	〒701-0165	岡山市北区大内田727	☎(086)250-1833
■九州営業所	〒861-2236	熊本県上益城郡益城町広崎1586-8 2F	☎(096)286-0202