小橋工業(株)のホームページ(以下、弊社サイト)においては、カタログ･取扱説明書･パーツリスト等の電子データの閲覧、ダウンロードのサービス(以下、本サービス)をご提供しております。
本サービスをご利用の際には、以下の注意事項をご確認ください。

電子データの取扱いについて

電子データの内容について

■本サービスにおいては、弊社製品のカタログ、取扱説明書、パーツリスト等、製品に関する全ての印刷物を網羅するものではありません。

■カタログ、取扱説明書、パーツリストの内容は、製品の仕様変更などにより、予告なく変更される場合があります。その為、弊社サイト内に掲載される電子データの内容は、販売店等で配布、掲示されるカタログ、製品購入時に同梱する取扱説明書、印刷物として存在しているパーツリストの内容とは異なる場合がございます。

表記内容は、発行当時の情報であり、弊社純正部品の名称、小売単価、各営業所の名称、所在地などの情報が現在と異なる場合があります。
また、製品安全上の取り扱い、環境対応につきましては、製品販売時の法令、規制に適合するものであり、製品販売後の法令、規制の変更は威容を反映していない場合があります。予めご了承ください。

著作権について

本サービス内の電子データにつきましては、弊社（小橋工業株式会社）が著作権その他知的財産権を保有します。
無断で他のウェブサイトや印刷媒体に転載することや複製、翻訳等はできません。
但し、お手持ちの製品ご使用の為、１部に限り印刷することができます。

保証について

弊社の製品保証、安全性の保証は製品付属の書面に基づく保証に限られており、弊社サイト内の電子データに基づく保証は提供いたしません。

お問合せについて

ご使用の製品の取り扱い及び、使用上の安全等に関するお問合せは、ご購入店にご相談頂きますよう、お願いいたします。

免責事項

弊社サイトのご利用に起因するソフトウェア、ハードウェア上の事故その他の損害等につきましても、一切の責任を負いません。
弊社サイトのご利用に際して生じたお客さまと第三者との間のトラブルにつきましては、一切責任を負いません。
弊社サイトのサービスは予告なく中止、または内容や条件を変更する場合がございます。

以上

小橋工業株式会社

KOBASHI

コバシサイバーハロー

TXL 446 506

2020. 03
0205341
-015

お　願　い

1.部品ご注文の際には型式・コード・品名・数量・機械番号をご明記ください。

2.部品は必ずコバシ純正部品をご使用願います。

3.改良のため、部品形状及び内容の一部を予告なく変更することがあります。

（市販の類似品を使用されると早期破損の原因となります。）

⚠ ご　注　意

1.パーツリストのご使用について

（1）互換性の記号

旧←┐
新←┘　新旧部品兼用可

旧┐
　×　新旧部品兼用不可
新┘

旧←┐
新┘　矢印の方向のみに部品兼用可

（2）実施機番の表示

新旧兼用不可部品と追加・廃止部品の実施機番を記載してあります。

また、イラスト図中に新旧の部品と実施機番を記載してあります。

2.ジョイント・オートヒッチアーム・ヒッチ・オプションの記載について

ジョイント総合版・オートヒッチアーム総合版・ヒッチ総合版・オプション総合版にて、

変更を記載してあります。

最新の情報はそちらを参照ください。

なお、トラクタ装着の性格上、作業機機種・生産年式をわたる場合もあります。

ジョイント型式・オートヒッチアーム型式・ヒッチ型式・オプション型式を確認して、ご注文ください。

(作業機本体に属するジョイントは除く)

3.本部品表は改良のため予告なく変更することがあります。

補修用部品の供給年限について

この製品の補修部品の供給年限（期間）は、製造打ち切り後9年といたします。

従いまして、その後のご注文につきましては、在庫限りの供給とさせていただきます。

目　次 CONTENTS

1. 3Lジョイント（Lヒッチ）…… 01
2. 3Lジョイント（日農工Lヒッチ）…… 02
3. 4Lジョイント（日農工Lヒッチ）…… 03
4. ギヤー駆動部（ギヤーケース）…… 04
5. ギヤー駆動部（中央フレームパイプ）…… 05
6. ギヤー駆動部（左右フレームパイプ）…… 06
7. チェン駆動部（中央チェンケース）…… 07
8. チェン駆動部（左右チェンケース）…… 09
9. コーウン部（中央ツメジク）…… 11
10. コーウン部（左右ツメジク）…… 12
11. フレーム部（中央シールドカバー 1）…… 13
12. フレーム部（中央シールドカバー 2）…… 15
13. フレーム部（左シールドカバー）…… 16
14. フレーム部（右シールドカバー）…… 18
15. フレーム部（左開閉シテン）…… 20
16. フレーム部（右開閉シテン）…… 22
17. フレーム部（中央エプロン・レベラ）…… 24
18. フレーム部（左右エプロン・レベラ）…… 26
19. フレーム部（セイリュウフラップ）…… 28
20. フレーム部（ツチヨセASSAY）…… 29
21. コンプレッション部…… 30
22. EXレベラソウサ部…… 31
23. 油圧部（中央取付）…… 32
24. 油圧部（左右取付）…… 33
25. コントロール部…… 34
26. オプション部（ハーネス MEX）…… 36
27. オプション部（ハーネス MHY）…… 37
28. オプション部（エンチョウハーネス M）…… 38
29. オプション部（タイヤアトケシプレートキットML）…… 39
30. ヒッチ部（日農工L用ヒッチ、3点オートヒッチ）…… 40
31. 3L・4Lオートヒッチ（日農工Lヒッチ）…… 41
32. 3Lオートヒッチ（3点オートヒッチ）…… 43
33. ラベル部…… 45

TXL-6　部位別目次

チェン駆動部
7. 中央チェンケース　7・8頁
フレーム部
13. 左シールドカバー　16・17頁
20. ツチヨセASSY　29頁

ギヤー駆動部
4. ギヤーケース　4頁
コントロール部
25. コントロールキット　34・35頁

ジョイント
1. 3Lジョイント　KU　1頁
2. 3Lジョイント　KUC　2頁
3. 4Lジョイント　KUC-M　3頁

フレーム部
14. 右シールドカバー　18・19頁

フレーム部
15. 左開閉シテン　20・21頁
18. 左右エプロン・レベラ　26・27頁
コンプレッション部
21. コンプレッションロッド　30頁

フレーム部
17. 中央エプロン・レベラ　24・25頁

フレーム部
16. 右開閉シテン　22・23頁

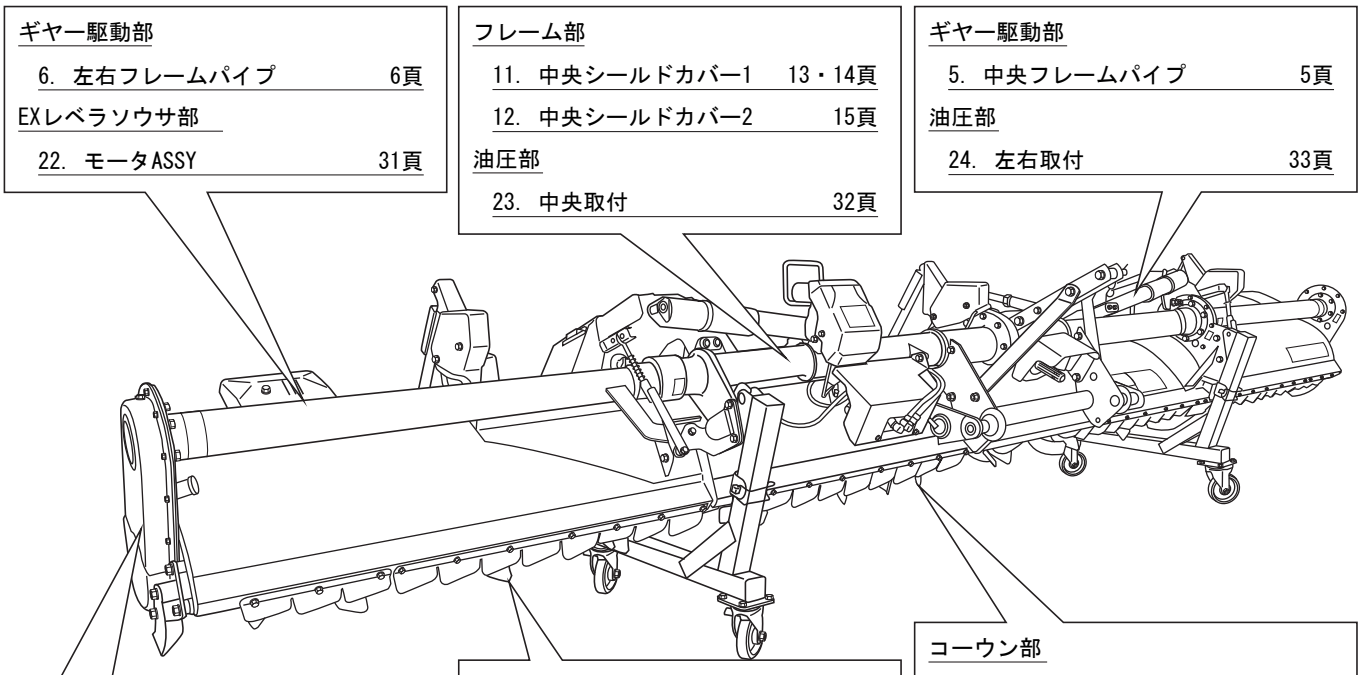

ギヤー駆動部
6. 左右フレームパイプ　6頁
EXレベラソウサ部
22. モータASSY　31頁

フレーム部
11. 中央シールドカバー1　13・14頁
12. 中央シールドカバー2　15頁
油圧部
23. 中央取付　32頁

ギヤー駆動部
5. 中央フレームパイプ　5頁
油圧部
24. 左右取付　33頁

コーウン部
9. 中央ツメジク　11頁
フレーム部
19. セイリュウフラップ　28頁

コーウン部
10. 左右ツメジク　12頁

チェン駆動部
8. 左右チェンケース　9・10頁

コントロール部
26. ハーネスMEX　36頁
27. ハーネスMHY　37頁
28. エンチョウハーネスM　38頁

ヒッチ部
30. Lヒッチ　40頁
オートヒッチ
31. 3L・4L　41・42頁
32. 3点オートヒッチ　43・44頁

オプション部
29. タイヤアトケシプレート　39頁
ラベル部
33. ラベル　45頁

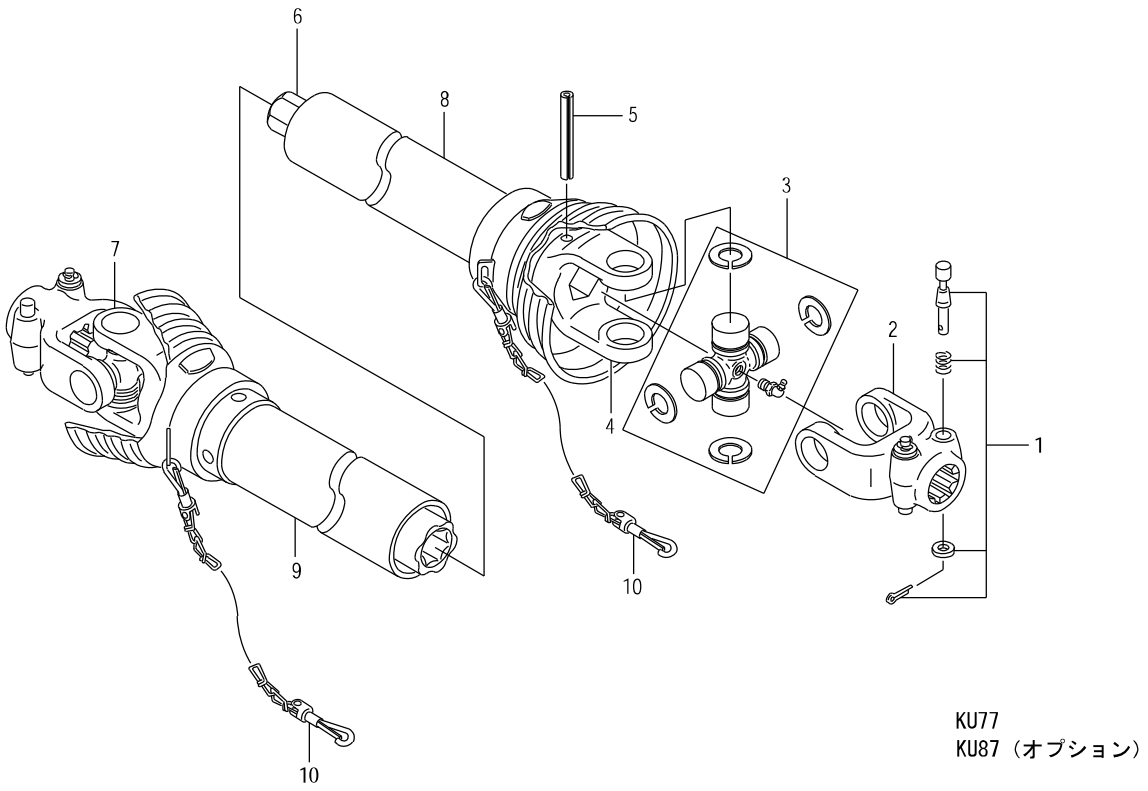

見出番号	部品コード	部品名	規格	1台分個数 KU77	KU87					実施機番	備考
1	8010432	ﾉｯｸﾋﾟﾝ ASSY		4	4						
2	8010006	ﾖｰｸ A		2	2						
3	8010009	ｸﾛｽﾋﾟﾝ ASSY		2	2						
4	8010010	ﾖｰｸ B		1	1						
5	9321075	ｽﾌﾟﾘﾝｸﾞﾋﾟﾝ	φ10X75	1	1						
6	8010037	ﾛｯｶｸｼｬﾌﾄ	450	1							
6	8010038	ﾛｯｶｸｼｬﾌﾄ	550		1						
7	8010042	ﾖｰｸ C	(420)	1							
7	8010043	ﾖｰｸ C	(520)		1						
8	8010014	ｾｰﾌﾃｨｶﾊﾞｰ ｳﾁ	(8010016ﾁｪﾝ含む)	1	1						
9	8010015	ｾｰﾌﾃｨｶﾊﾞｰ ｿﾄ	(8010016ﾁｪﾝ含む)	1	1						
10	8010016	ﾁｪﾝ		2	2						
1～10	0100004	ｼﾞｮｲﾝﾄ	KU77	1							
1～10	0100006	ｼﾞｮｲﾝﾄ	KU87		1						

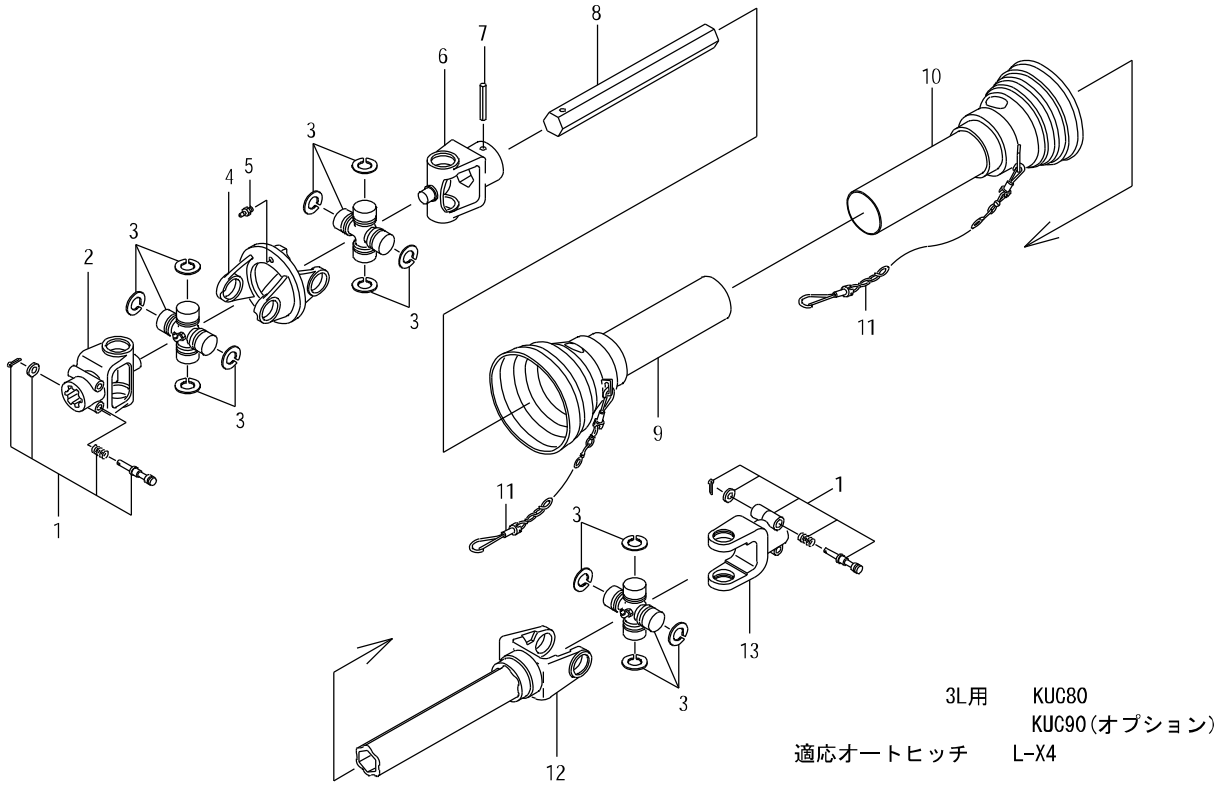

見出番号	部品コード	部品名	規格	1台分個数 KUC80	KUC90					実施機番	備考
1	8010432	ﾉｯｸﾋﾟﾝ ASSY		4	4						
2	8010420	ﾖｰｸ A		1	1						
3	8010009	ｸﾛｽﾋﾟﾝ ASSY		3	3						
4	8010421	ﾖｰｸ B		1	1						
5	9330009	ｸﾞﾘｽﾆｯﾌﾟﾙ		1	1						
6	8010430	ﾖｰｸ D		1	1						
7	9321075	ｽﾌﾟﾘﾝｸﾞﾋﾟﾝ	φ10X75	1	1						
8	8010122	ﾛｯｶｸｼｬﾌﾄ	390	1							
8	8010143	ﾛｯｶｸｼｬﾌﾄ	490		1						
9	8010107	ｾｰﾌﾃｨｶﾊﾞｰ ｳﾁ	(8010016ﾁｪﾝ含む)	1	1						
10	8010108	ｾｰﾌﾃｨｶﾊﾞｰ ｿﾄ	(8010016ﾁｪﾝ含む)	1	1						
11	8010016	ﾁｪﾝ		2	2						
12	8010125	ﾖｰｸ C	(350)	1							
12	8010144	ﾖｰｸ C	(450)		1						
13	8010006	ﾖｰｸ A		1	1						
1～13	0100942	ｼﾞｮｲﾝﾄ	KUC80	1							
1～13	0100954	ｼﾞｮｲﾝﾄ	KUC90		1						

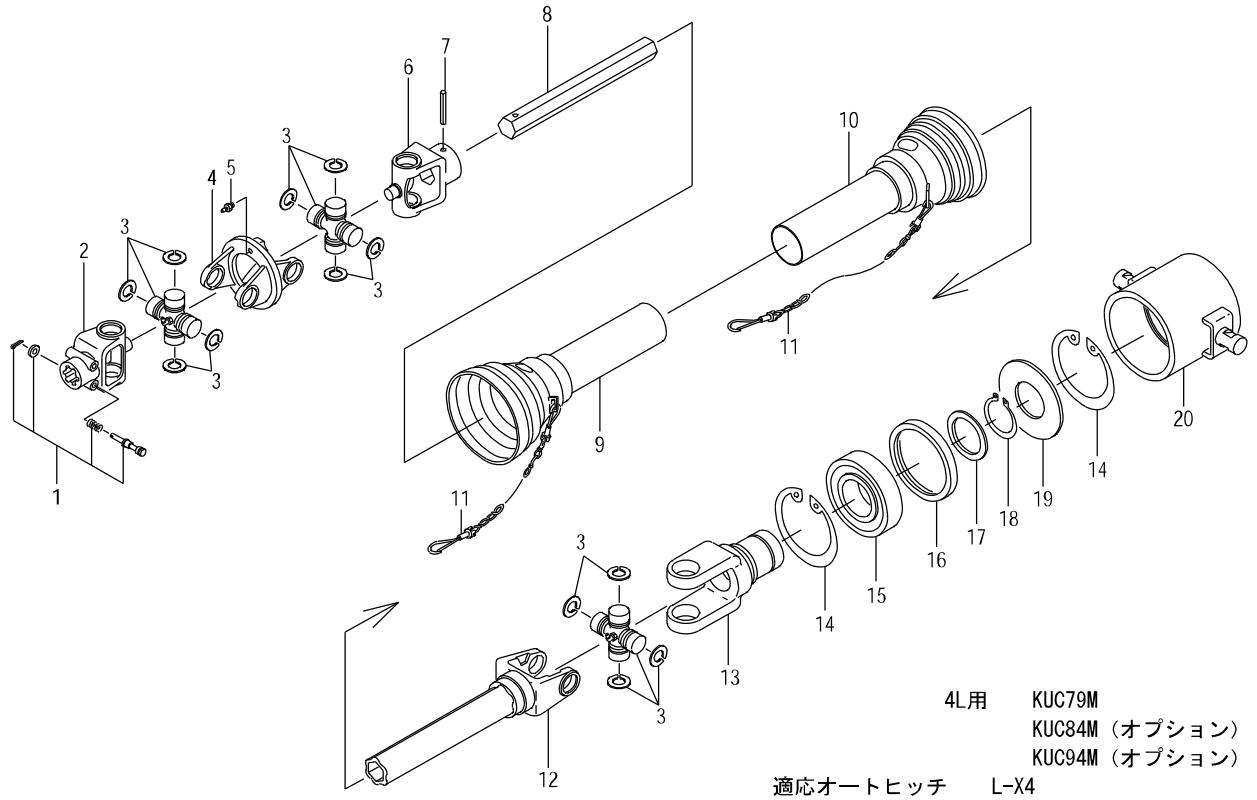

見出番号	部品コード	部品名	規格	1台分個数 KUC79M	KUC84M	KUC94M				実施機番	備考
1	8010432	ﾉｯｸﾋﾟﾝ ASSY		2	2	2					
2	8010420	ﾖｰｸ A		1	1	1					
3	8010009	ｸﾛｽﾋﾟﾝ ASSY		3	3	3					
4	8010421	ﾖｰｸ B		1	1	1					
5	9330009	ｸﾞﾘｽﾆｯﾌﾟﾙ		1	1	1					
6	8010430	ﾖｰｸ D		1	1	1					
7	9321075	ｽﾌﾟﾘﾝｸﾞﾋﾟﾝ	φ10X75	1	1	1					
8	8010153	ﾛｯｶｸｼｬﾌﾄ	360	1							
8	8010145	ﾛｯｶｸｼｬﾌﾄ	410		1						
8	8010155	ﾛｯｶｸｼｬﾌﾄ	510			1					
9	8010107	ｾｰﾌﾃｨｶﾊﾞｰ ｳﾁ	(8010016ﾁｪﾝ含む)	1	1	1					
10	8010108	ｾｰﾌﾃｨｶﾊﾞｰ ｿﾄ	(8010016ﾁｪﾝ含む)	1	1	1					
11	8010016	ﾁｪﾝ		2	2	2					
12	8010154	ﾖｰｸ C	(315)	1							
12	8010146	ﾖｰｸ C	(365)		1						
12	8010156	ﾖｰｸ C	(465)			1					
13	8010148	ｽﾘｰﾌﾞﾖｰｸ		1	1	1					
14	9372110	ｽﾄｯﾌﾟﾘﾝｸﾞ	H110	2	2	2					
15	9380264	ﾍﾞｱﾘﾝｸﾞ	6310LLU	1	1	1					
16	8010152	ﾍﾞｱﾘﾝｸﾞｶﾊﾞｰ B		1	1	1					
17	8010150	ﾍﾞｱﾘﾝｸﾞｻﾞｶﾞﾈ		1	1	1					
18	9371050	ｽﾄｯﾌﾟﾘﾝｸﾞ	S50	1	1	1					
19	8010151	ﾍﾞｱﾘﾝｸﾞｶﾊﾞｰ A		1	1	1					
20	8010149	ｱｳﾀﾊﾟｲﾌﾟ ASSY		1	1	1					
13～20	8010147	4Pｴﾝﾄﾞﾖｰｸ ASSY		1	1	1					
1～20	0100164	ｼﾞｮｲﾝﾄ	KUC79M	1							
1～20	0100161	ｼﾞｮｲﾝﾄ	KUC84M		1						
1～20	0100610	ｼﾞｮｲﾝﾄ	KUC94M			1					

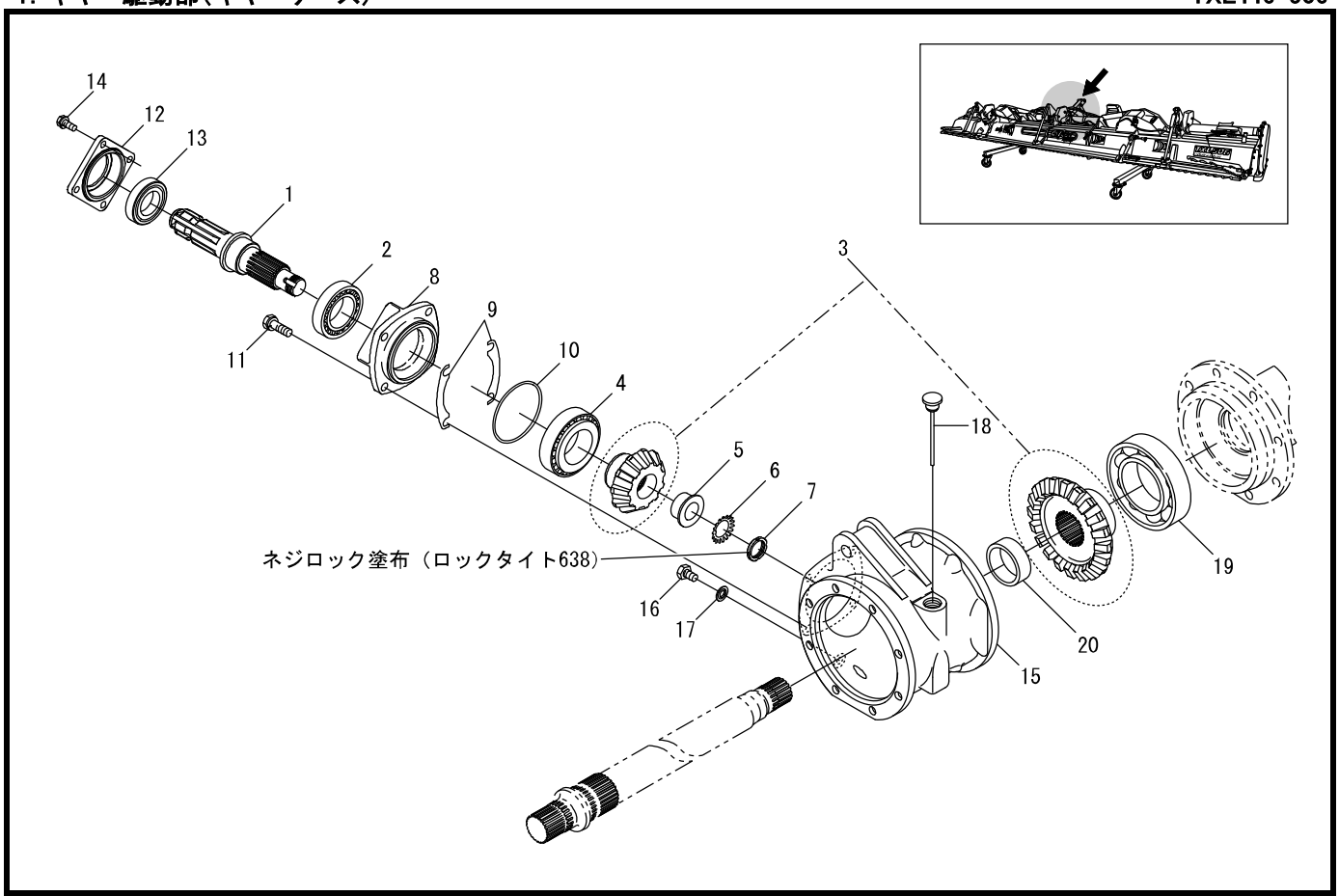

見出番号	部品コード	部品名	規格	1台分個数 446	506					実施機番	備考
1	4850002	PICｼｬﾌﾄ		1	1						48520010301
2	9380101	ﾍﾞｱﾘﾝｸﾞ		1	1						
3	4850347	ﾍﾞﾍﾞﾙﾋﾟﾆｵﾝｷｯﾄ		1	1						48540410102
4	9380102	ﾍﾞｱﾘﾝｸﾞ		1	1						
5	4840007	ﾌﾞｯｼｭ		1	1						48430010900
6	9400005	ｷｸｻﾞｶﾞﾈ	AW05	1	1						
7	9390105	ｷｸﾅｯﾄ	AN05 ﾐｷﾞ	1	1						
8	3220005	ﾍﾞｱﾘﾝｸﾞﾊｳｼﾞﾝｸﾞ		1	1						32201003000
9	0120063	ｼﾑ	t0.1	2	2						32201009000
9	0120064	ｼﾑ	t0.2	2	2						32201009000
9	0120068	ｼﾑ	t0.3	2	2						32201009000
9	0120065	ｼﾑ	t0.5	2	2						32201009000
10	9362085	Oﾘﾝｸﾞ	G85	1	1						
11	9020914	ｺｶﾞﾀﾎﾞﾙﾄ 2P	M10X30 P1.5 7T	4	4						
12	4850001	ｼｰﾙﾊｳｼﾞﾝｸﾞ		1	1						48520010200
13	9350278	ｵｲﾙｼｰﾙ	TC356212	1	1						
14	9020947	ｺｶﾞﾀﾎﾞﾙﾄ 2P	M8X20 P1.25 7T	4	4						
15	4850188	ｷﾞﾔｰｹｰｽ		1	1						48540210101
16	9020902	ｺｶﾞﾀﾎﾞﾙﾄ	M10X16 P1.5 7T	1	1						
17	9660010	ｼｰﾙﾜｯｼｬ	M10 WFｶﾞﾀ	1	1						
18	4850369	ｵｲﾙｹﾞｰｼﾞ		1	1						48540611000
19	9380239	ﾍﾞｱﾘﾝｸﾞ		1	1						
20	4850007	ﾍﾞﾍﾞﾙｷﾞﾔｰｶﾗｰ	50X60.5X20	1	1						48520010700

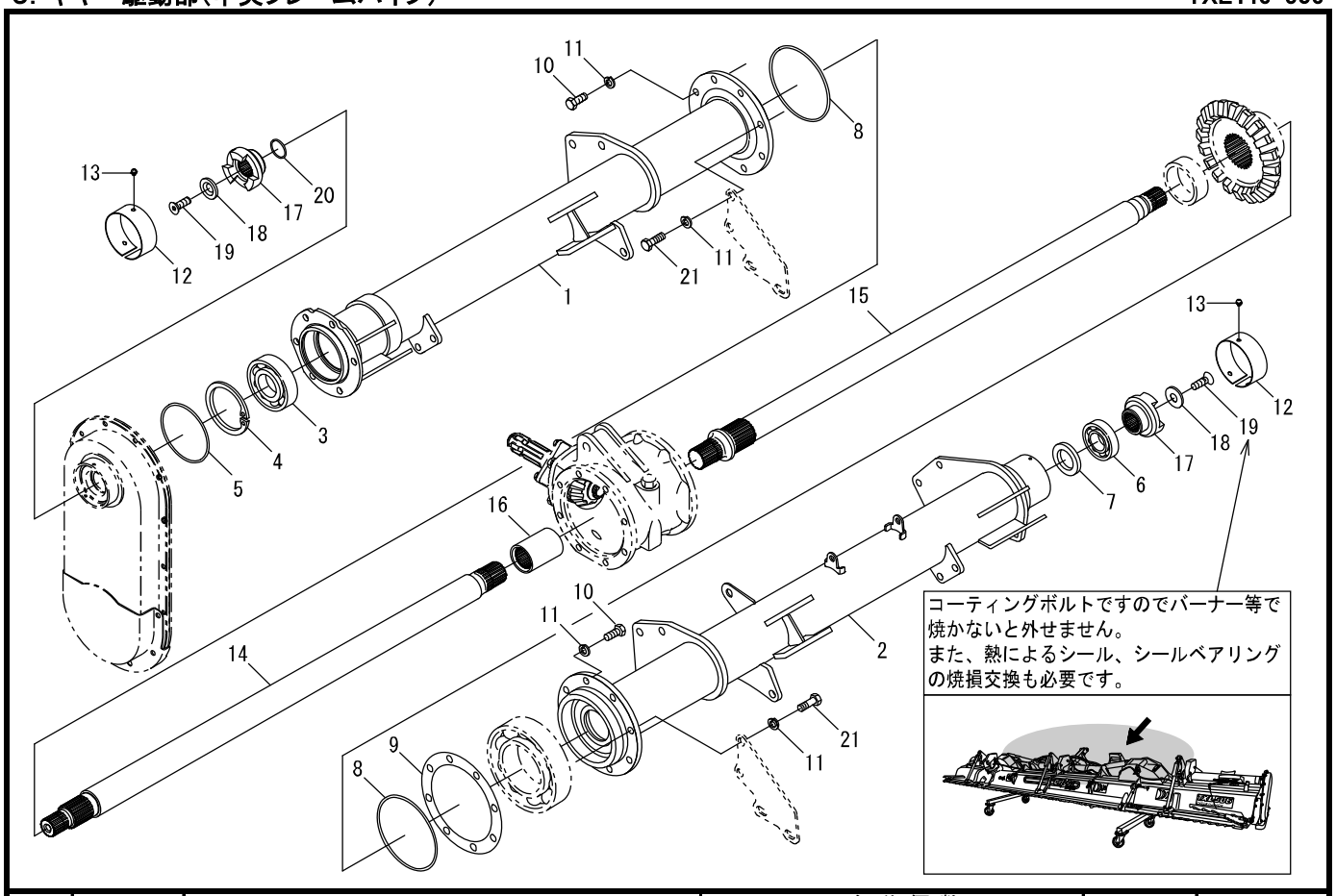

見出番号	部品コード	部品名	規格	1台分個数 446	506					実施機番	備考
1	4850189	ﾌﾚｰﾑﾊﾟｲﾌﾟ COMP.CL		1							48540210703
1	4850190	ﾌﾚｰﾑﾊﾟｲﾌﾟ COMP.CL			1						48570210703
2	4850191	ﾌﾚｰﾑﾊﾟｲﾌﾟ COMP.CR		1							48540210814
2	4850192	ﾌﾚｰﾑﾊﾟｲﾌﾟ COMP.CR			1						48570210814
3	9380254	ﾍﾞｱﾘﾝｸﾞ		1	1						
4	9372100	ｽﾄｯﾌﾟﾘﾝｸﾞ	H100	1	1						
5	9363110	Oﾘﾝｸﾞ	S110	1	1						
6	9380223	ﾍﾞｱﾘﾝｸﾞ		1	1						
7	9350253	ｵｲﾙｼｰﾙ	TC40628	1	1						
8	9362145	Oﾘﾝｸﾞ	G145	2	2						
9	0120005	ﾌﾚｰﾑﾊﾟｲﾌﾟｼﾑ	t0.1	1	1						23501009000
9	0120006	ﾌﾚｰﾑﾊﾟｲﾌﾟｼﾑ	t0.2	2	2						23501009000
9	0120008	ﾌﾚｰﾑﾊﾟｲﾌﾟｼﾑ	t0.5	1	1						23501009000
10	9011751	ﾎﾞﾙﾄ	M12X30 P1.5 8T	12	12						
11	9210012	Sﾜｯｼｬ	M12	16	16						
12	4850193	ｸﾗｯﾁｶﾊﾞｰ IN		2	2						48540212400
13	9070000	ﾏﾙｺﾈｼﾞ(+)3P	M5X8 P0.8	6	6						
14	4850199	ﾍﾞﾍﾞﾙｼｬﾌﾄ L		1							48540210200
14	4850200	ﾍﾞﾍﾞﾙｼｬﾌﾄ L			1						48570210200
15	4850201	ﾍﾞﾍﾞﾙｼｬﾌﾄ R		1							48540210301
15	4850202	ﾍﾞﾍﾞﾙｼｬﾌﾄ R			1						48570210301
16	4850203	ﾚﾝｹﾂｽﾘｰﾌﾞ		1	1						48540210500
17	4850206	ｸﾗｯﾁ		2	2						48540210600
18	4860408	ｽﾄｯﾊﾟ	φ25X40	2	2						48643410301
19	4850094	ｺｰﾃｨﾝｸﾞﾎﾞﾙﾄ	M12X30 8Tｲｼﾞｮｳ	2	2						48520045700
20	9363035	Oﾘﾝｸﾞ	S35	1	1						
21	9011760	ﾎﾞﾙﾄ	M12X35 P1.5 8T ｾﾞﾝﾈｼﾞ	4	4						

6. ギヤー駆動部（左右フレームパイプ）

TXL446・506

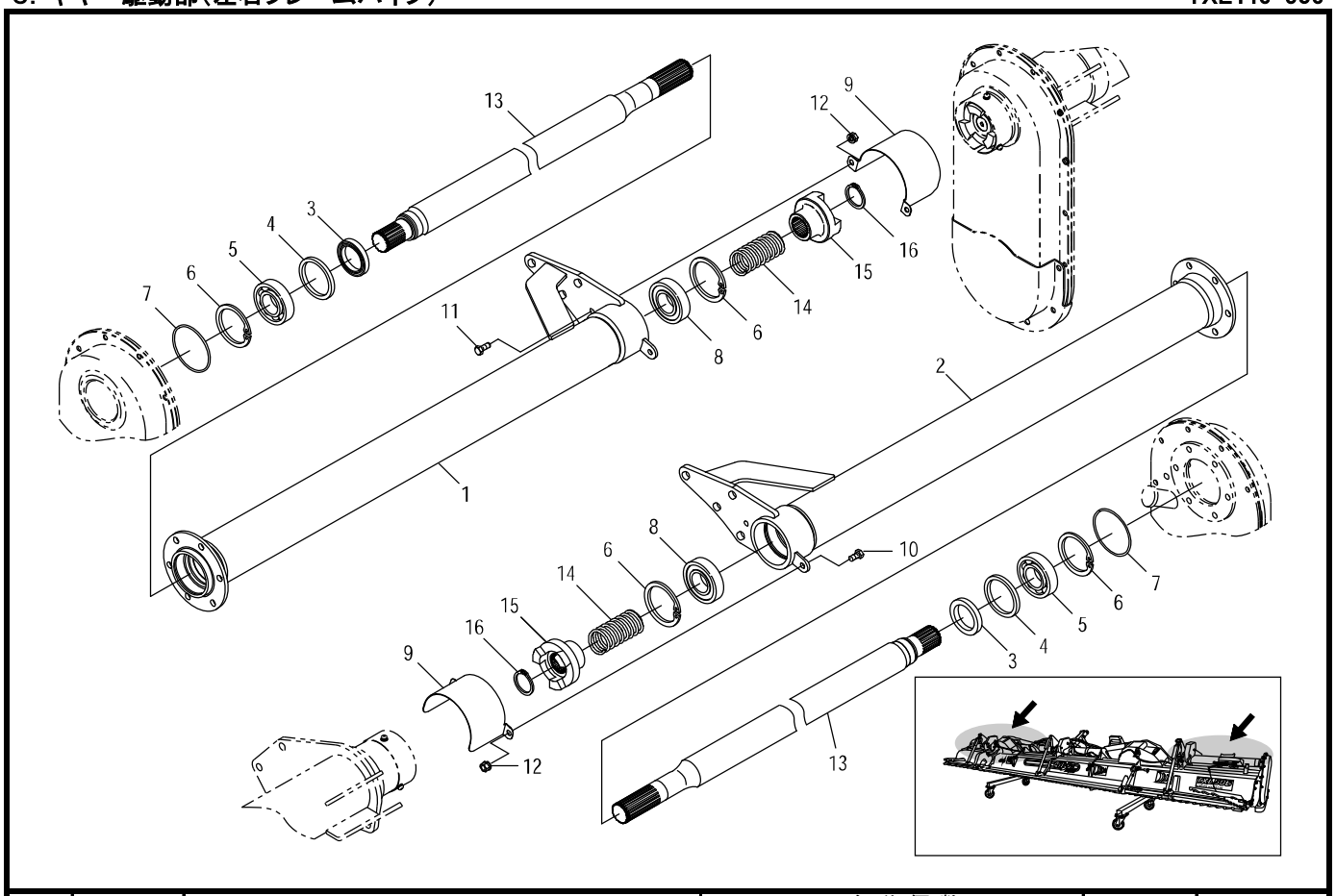

見出番号	部品コード	部品名	規格	1台分個数 446	506					実施機番	備考
1	4850194	ﾌﾚｰﾑﾊﾟｲﾌﾟ COMP.L		1							48540212002
1	4850195	ﾌﾚｰﾑﾊﾟｲﾌﾟ COMP.L			1						48570212002
2	4850196	ﾌﾚｰﾑﾊﾟｲﾌﾟ COMP.R		1							48540212102
2	4850197	ﾌﾚｰﾑﾊﾟｲﾌﾟ COMP.R			1						48570212102
3	9350240	ｵｲﾙｼｰﾙ	TC45629	2	2						
4	4860541	ｼｰﾙｶﾗｰ	54X64.5 L6	2	2						48673811100
5	9380282	ﾍﾞｱﾘﾝｸﾞ		2	2						
6	9372072	ｽﾄｯﾌﾟﾘﾝｸﾞ	H72	4	4						
7	9363080	Oﾘﾝｸﾞ	S80	2	2						
8	9380287	ﾍﾞｱﾘﾝｸﾞ		2	2						
9	4850198	ｸﾗｯﾁｶﾊﾞｰ OUT		2	2						48540212500
10	9020923	ｺｶﾞﾀﾎﾞﾙﾄ	M8X16 P1.25 7T	2	2						
11	9020925	ｺｶﾞﾀﾎﾞﾙﾄ	M8X20 P1.25 7T	2	2						
12	9150358	ｺｶﾞﾀﾅｯﾄ(Sﾜｯｼｬﾂｷ)	M8 P1.25	4	4						
13	4850204	ｾｶﾝﾄﾞｼｬﾌﾄ		2							48540210401
13	4850205	ｾｶﾝﾄﾞｼｬﾌﾄ			2						48570210401
14	4840013	ｽﾌﾟﾘﾝｸﾞ		2	2						48430011500
15	4840415	ｸﾗｯﾁ		2	2						48430011435
16	9371035	ｽﾄｯﾌﾟﾘﾝｸﾞ	S35	2	2						

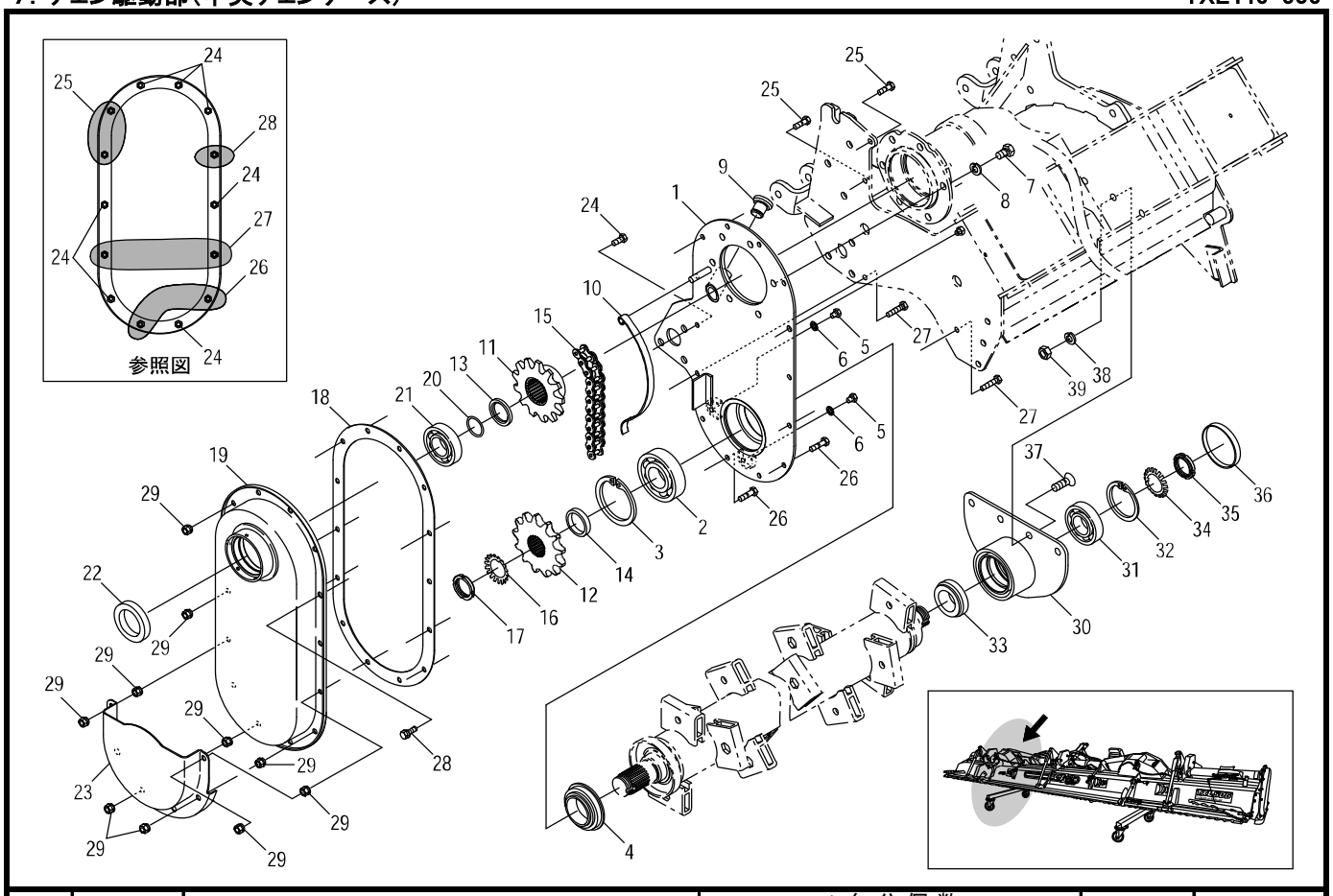

見出番号	部品コード	部品名	規格	1台分個数 446	506					実施機番	備考
1	4850395	ﾁｪﾝｹｰｽﾌﾟﾚｰﾄ C		1	1						48540220113
2	9380249	ﾍﾞｱﾘﾝｸﾞ		1	1						
3	9372090	ｽﾄｯﾌﾟﾘﾝｸﾞ	H90	1	1						
4	9350001	ｼﾞｸｯｷｼｰﾙ	QLF507810.516.5	1	1						
5	9020921	ｺｶﾞﾀﾎﾞﾙﾄ	M8X10 P1.25 7T	2	2						
6	9660008	ｼｰﾙﾜｯｼｬ	M8 WFｶﾞﾀ	2	2						
7	~~4850210~~	ｺｶﾞﾀｺｰﾃｨﾝｸﾞﾎﾞﾙﾄ 4850445へ代用	M12X20 P1.25 7T	6	6						48540220901
8	9210012	Sﾜｯｼｬ	M12	6	6						
9	6310199	φ20ｵｲﾙｾﾝ		1	1						63151526000
10	4800023	ﾃﾝｼｮﾅ		1	1						48022020901
11	4850211	ｽﾌﾟﾛｹｯﾄ 13	T13	1	1						48540220700
12	7660422	ｽﾌﾟﾛｹｯﾄ 13T	T13	1	1						76607011000
13	4850212	ｶﾗｰ	35X48.6X5	1	1						48540221000
14	6460013	ｶﾗｰ	40X48.6X9.15	1	1						64642011000
15	9440078	ﾛｰﾗﾁｪﾝ	SUPER80H 38L	1	1						
16	9400007	ｷｸｻﾞｶﾞﾈ	AW07	1	1						
17	9390107	ｷｸﾅｯﾄ	AN07 ﾐｷﾞ	1	1						
18	4910005	ﾁｪﾝｶﾊﾞｰﾊﾟｯｷﾝ		1	1						49100020300
19	4850213	ﾁｪﾝｶﾊﾞｰC		1	1						48540220400
20	9363035	Oﾘﾝｸﾞ	S35	1	1						
21	9380222	ﾍﾞｱﾘﾝｸﾞ		1	1						
22	9350220	ｵｲﾙｼｰﾙ	TC507212	1	1						
23	4850215	ﾁｪﾝｹｰｽｼｭｰｽﾞ		1	1						48540220601
24	9020925	ｺｶﾞﾀﾎﾞﾙﾄ	M8X20 P1.25 7T	7	7						
25	9020927	ｺｶﾞﾀﾎﾞﾙﾄ	M8X25 P1.25 7T	2	2						
26	9020928	ｺｶﾞﾀﾎﾞﾙﾄ	M8X30 P1.25 7T	2	2						
27	9020929	ｺｶﾞﾀﾎﾞﾙﾄ	M8X35 P1.25 7T ｾﾞﾝﾈｼﾞ	2	2						
28	9020948	ｺｶﾞﾀﾎﾞﾙﾄ 2P	M8X25 P1.25 7T	1	1						
29	9150358	ｺｶﾞﾀﾅｯﾄ(Sﾜｯｼｬﾂｷ)	M8 P1.25	17	17						
30	4850216	ｻﾎﾟｰﾄﾊｳｼﾞﾝｸﾞ C		1	1						48540221101

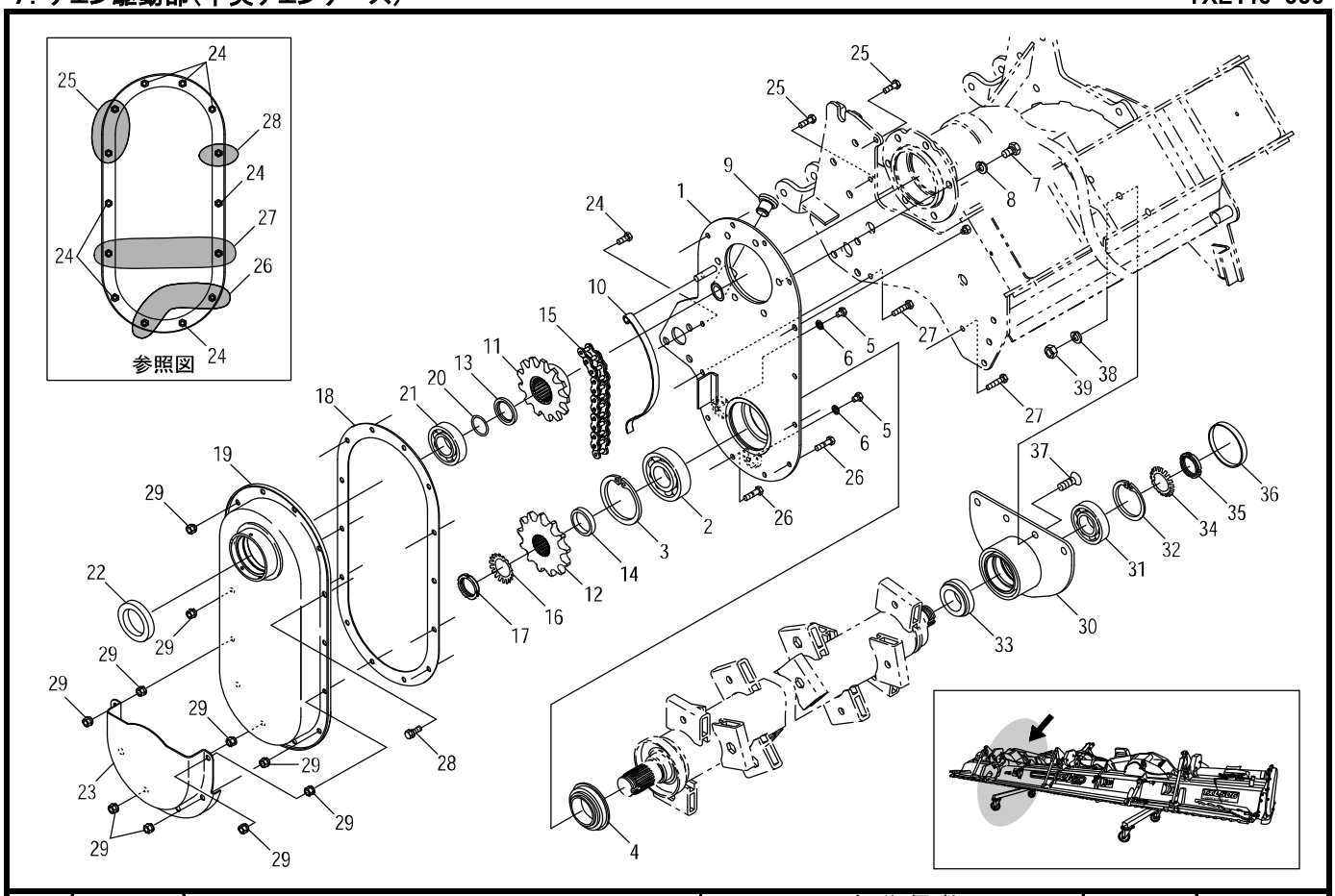

見出番号	部品コード	部品名	規格	1台分個数 446	506					実施機番	備考
31	9380282	ﾍﾞｱﾘﾝｸﾞ		1	1						
32	9372072	ｽﾄｯﾌﾟﾘﾝｸﾞ	H72	1	1						
33	9350042	ｼﾞｸﾂｷｼｰﾙ	QLN40651123	1	1						
34	9400007	ｷｸｻﾞｶﾞﾈ	AW07	1	1						
35	9390207	ｷｸﾅｯﾄ	AN07 ﾋﾀﾞﾘ	1	1						
36	9650006	ﾎﾞｱﾌﾟﾗｸﾞ	RCA 80X10	1	1						
37	9050355	6ｶｸｱﾅﾂｷｻﾗﾎﾞﾙﾄ	M12X30 P1.75 8T	4	4						
38	9210012	Sﾜｯｼｬ	M12	4	4						
39	9140514	ﾅｯﾄ	M12 P1.75	4	4						

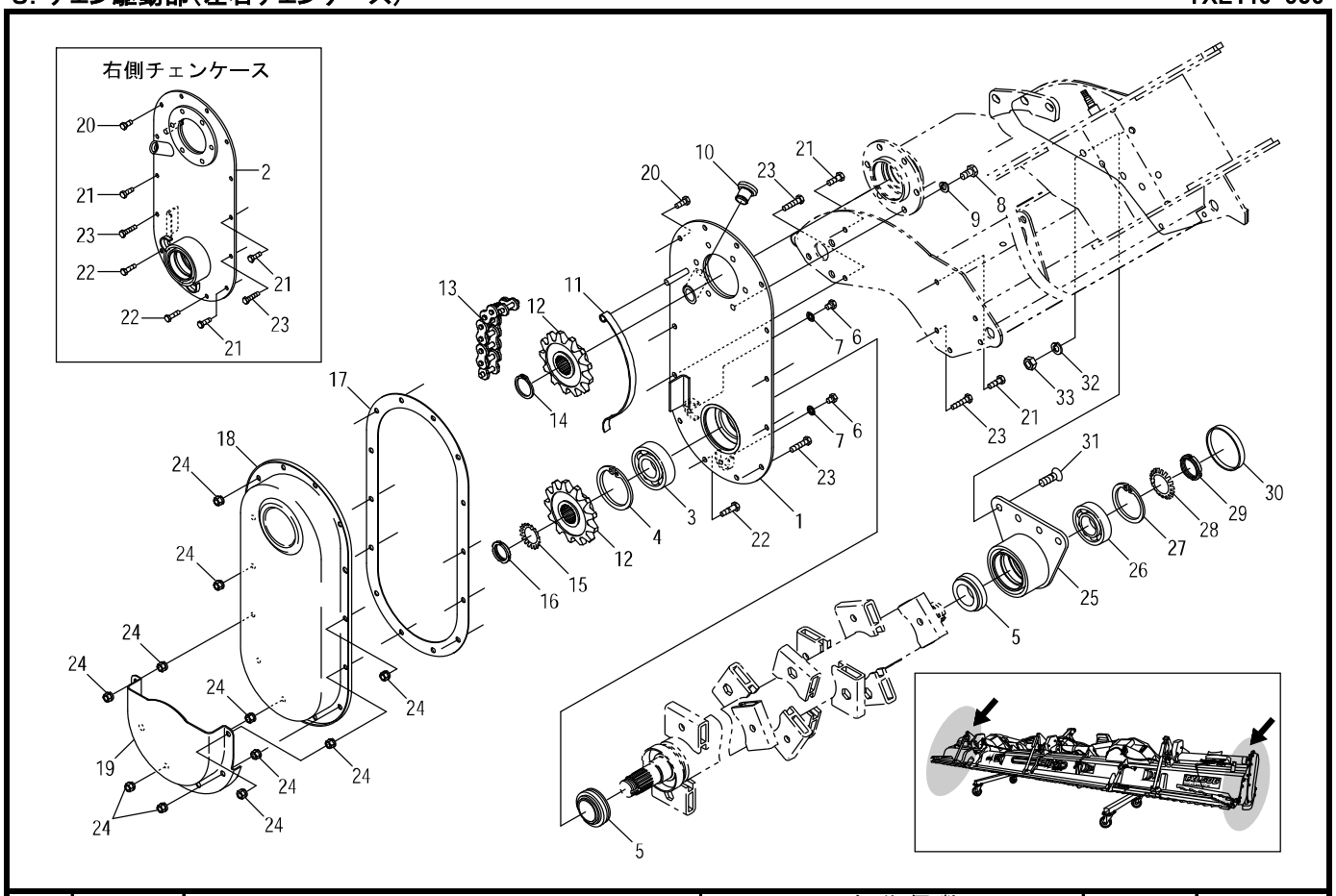

見出番号	部品コード	部品名	規格	1台分個数 446	506					実施機番	備考
1	4850208	ﾁｪﾝｹｰｽﾌﾟﾚｰﾄ L		1	1						48540220201
2	4850209	ﾁｪﾝｹｰｽﾌﾟﾚｰﾄ R		1	1						48540220301
3	9380248	ﾍﾞｱﾘﾝｸﾞ		2	2						
4	9372080	ｽﾄｯﾌﾟﾘﾝｸﾞ	H80	2	2						
5	9350042	ｼﾞｸﾂｷｼｰﾙ	QLN40651123	4	4						
6	9020921	ｺｶﾞﾀﾎﾞﾙﾄ	M8X10 P1.25 7T	4	4						
7	9660008	ｼｰﾙﾜｯｼｬ	M8 WFｶﾞﾀ	4	4						
8	9000090	ｺｶﾞﾀｺｰﾃｨﾝｸﾞﾎﾞﾙﾄ	M10X20 P1.5 7T	12	12						64346120400
9	9210010	Sﾜｯｼｬ	M10	12	12						
10	6310199	φ20ｵｲﾙｾﾝ		2	2						63151526000
11	4800023	ﾃﾝｼｮﾅ		2	2						48022020901
12	4800022	ｽﾌﾟﾛｹｯﾄ	T13	4	4						48022020800
13	9440029	ﾛｰﾗﾁｪﾝ	RS80 38L	2	2						
14	9371035	ｽﾄｯﾌﾟﾘﾝｸﾞ	S35	2	2						
15	9400006	ｷｸﾜｯｼｬ	AW06	2	2						
16	9390106	ｷｸﾅｯﾄ	AN06 ﾐｷﾞ	2	2						
17	4910005	ﾁｪﾝｶﾊﾞｰﾊﾟｯｷﾝ		2	2						49100020300
18	4850214	ﾁｪﾝｶﾊﾞｰ S		2	2						48540220500
19	4850215	ﾁｪﾝｹｰｽｼｭｰｽﾞ		2	2						48540220601
20	9020925	ｺｶﾞﾀﾎﾞﾙﾄ	M8X20 P1.25 7T	15	15						
21	9020927	ｺｶﾞﾀﾎﾞﾙﾄ	M8X25 P1.25 7T	5	5						
22	9020928	ｺｶﾞﾀﾎﾞﾙﾄ	M8X30 P1.25 7T	3	3						
23	9020929	ｺｶﾞﾀﾎﾞﾙﾄ	M8X35 P1.25 7T ｾﾞﾝﾈｼﾞ	5	5						
24	9150358	ｺｶﾞﾀﾅｯﾄ(Sﾜｯｼｬﾂｷ)	M8 P1.25	36	36						
25	4850217	ｻﾎﾟｰﾄﾊｳｼﾞﾝｸﾞ S		2	2						48540220801
26	9380282	ﾍﾞｱﾘﾝｸﾞ		2	2						
27	9372072	ｽﾄｯﾌﾟﾘﾝｸﾞ	H72	2	2						
28	9400007	ｷｸﾜｯｼｬ	AW07	2	2						
29	9390207	ｷｸﾅｯﾄ	AN07 ﾋﾀﾞﾘ	2	2						
30	9650006	ﾎﾞｱﾌﾟﾗｸﾞ	RCA 80X10	2	2						

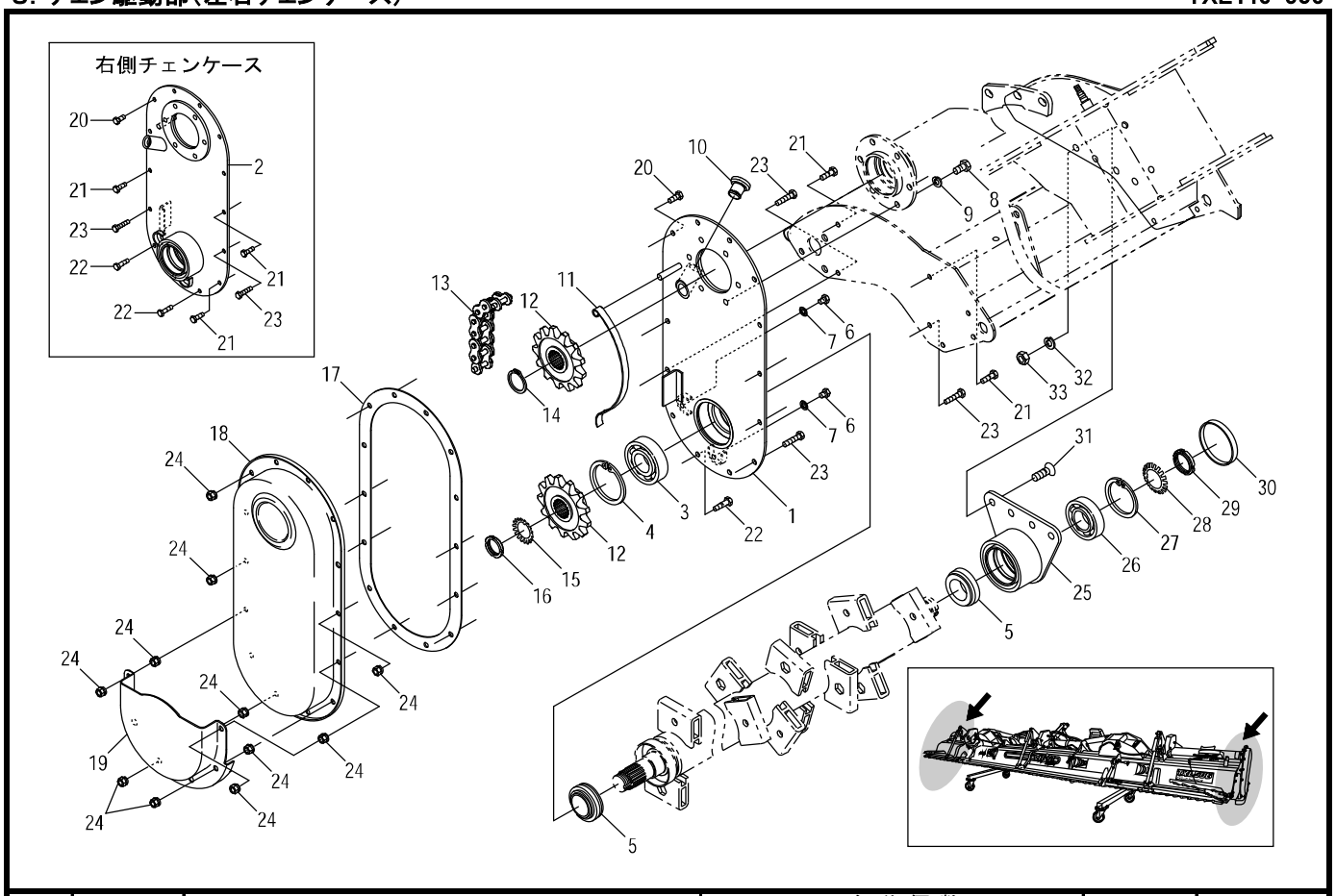

見出番号	部品コード	部品名	規格	1台分個数 446	506					実施機番	備考
31	9050355	6ｶｸｱﾅﾂｷｻﾗﾎﾞﾙﾄ	M12X30 P1.75 8T	8	8						
32	9210012	Sﾜｯｼｬ	M12	8	8						
33	9140514	ﾅｯﾄ	M12 P1.75	8	8						

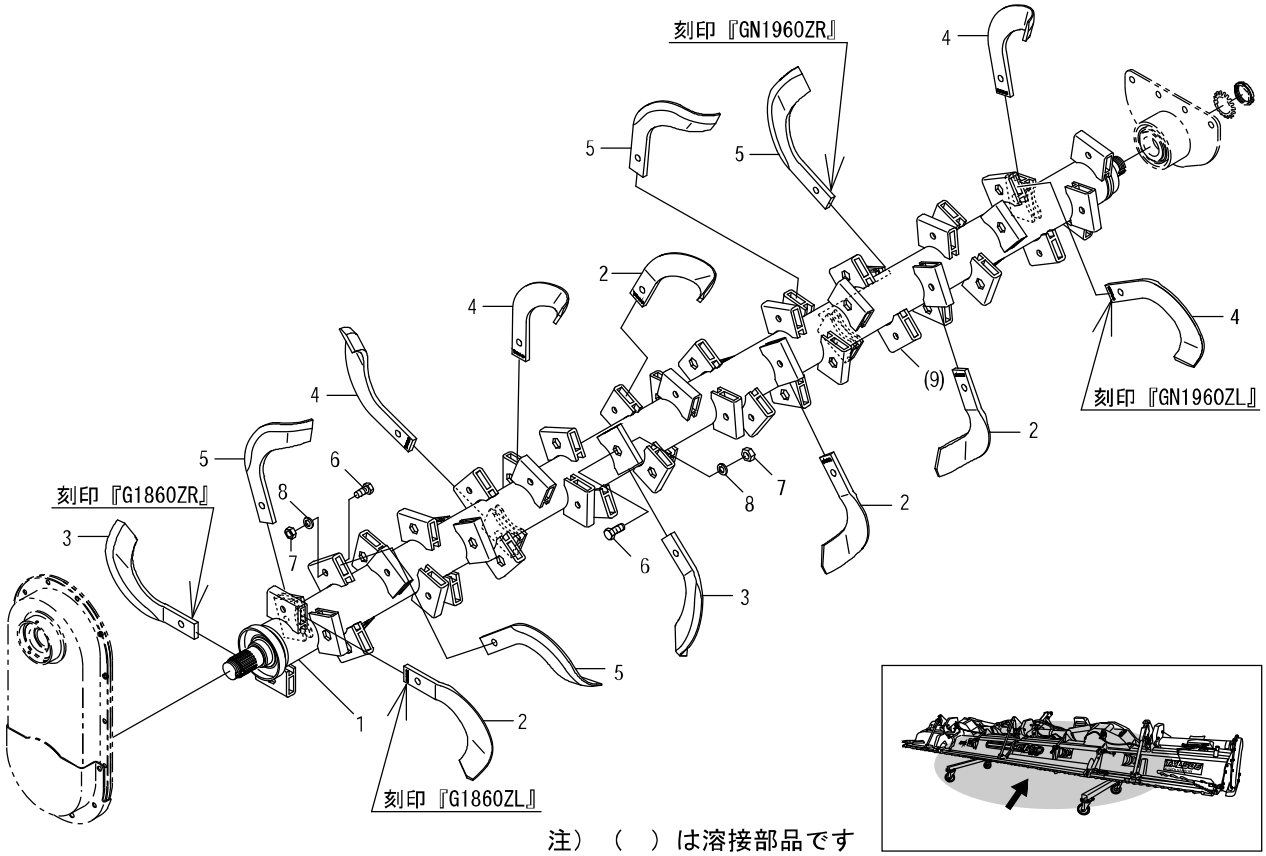

見出番号	部品コード	部品名	規格	1台分個数 446	506					実施機番	備考
1	4850218	ﾂﾒｼﾞｸ COMP.C		1							48540230105
1	4850219	ﾂﾒｼﾞｸ COMP.C			1						48570230104
2	67532	ｼﾛｶｷﾂﾒ G1860ZL		24	28						0G18600ZL00
3	67531	ｼﾛｶｷﾂﾒ G1860ZR		24	28						0G18600ZR00
4	67382	ｼﾛｶｷﾂﾁﾖｾﾂﾒ GN1960ZL		4	4						GN19600ZL00
5	67381	ｼﾛｶｷﾂﾁﾖｾﾂﾒ GN1960ZR		4	4						GN19600ZR00
6	9011759	ﾎﾞﾙﾄ	M12X30 P1.5 8T	56	64						34003009000
7	9140080	ﾅｯﾄ	刻印付 M12 P1.5	56	64						
8	9210012	Sﾜｯｼｬ	M12	56	64						
6～8	0050059	ﾂﾒﾎﾞﾙﾄASSY	M12X30 P1.5 8T	56	64						
(9)	4850137	ﾎﾙﾀﾞ		(56)	(64)						48520030401

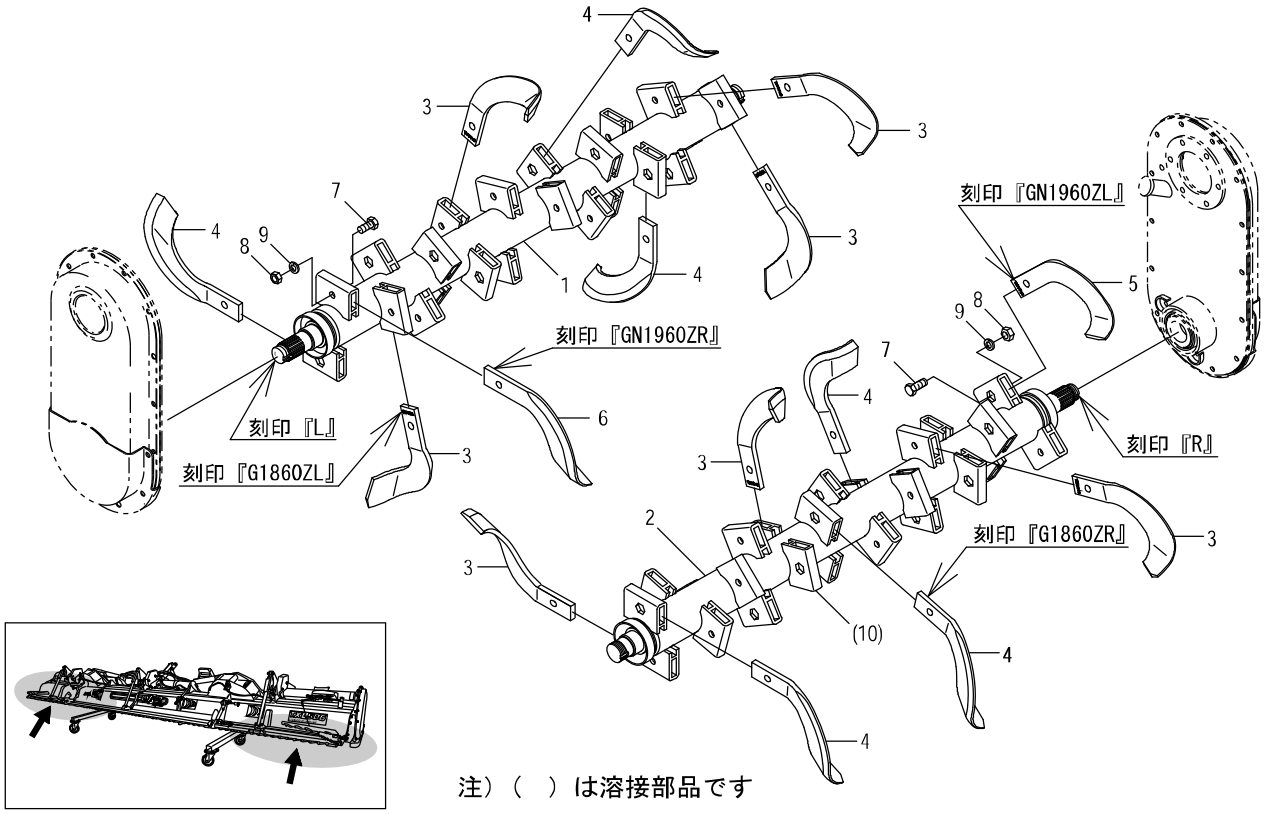

見出番号	部品コード	部品名	規格	1台分個数 446	506					実施機番	備考
1	4850220	ﾂﾒｼﾞｸ COMP.L		1							48540230304
1	4850221	ﾂﾒｼﾞｸ COMP.L			1						48570230305
2	4850222	ﾂﾒｼﾞｸ COMP.R		1							48540230405
2	4850223	ﾂﾒｼﾞｸ COMP.R			1						48570230404
3	67532	ｼﾛｶｷﾂﾒ G1860ZL		23	29						0G18600ZL00
4	67531	ｼﾛｶｷﾂﾒ G1860ZR		23	29						0G18600ZR00
5	67382	ｼﾛｶｷﾂﾁﾖｾﾂﾒ GN1960ZL		1	1						GN19600ZL00
6	67381	ｼﾛｶｷﾂﾁﾖｾﾂﾒ GN1960ZR		1	1						GN19600ZR00
7	9011759	ﾎﾞﾙﾄ	M12X30 P1.5 8T	48	60						34003009000
8	9140080	ﾅｯﾄ	刻印付 M12 P1.5	48	60						
9	9210012	Sﾜｯｼｬ	M12	48	60						
7～9	0050059	ﾂﾒﾎﾞﾙﾄ ASSY	M12X30 P1.5 8T	48	60						
(10)	4850137	ﾎﾙﾀﾞ		(48)	(60)						48520030401

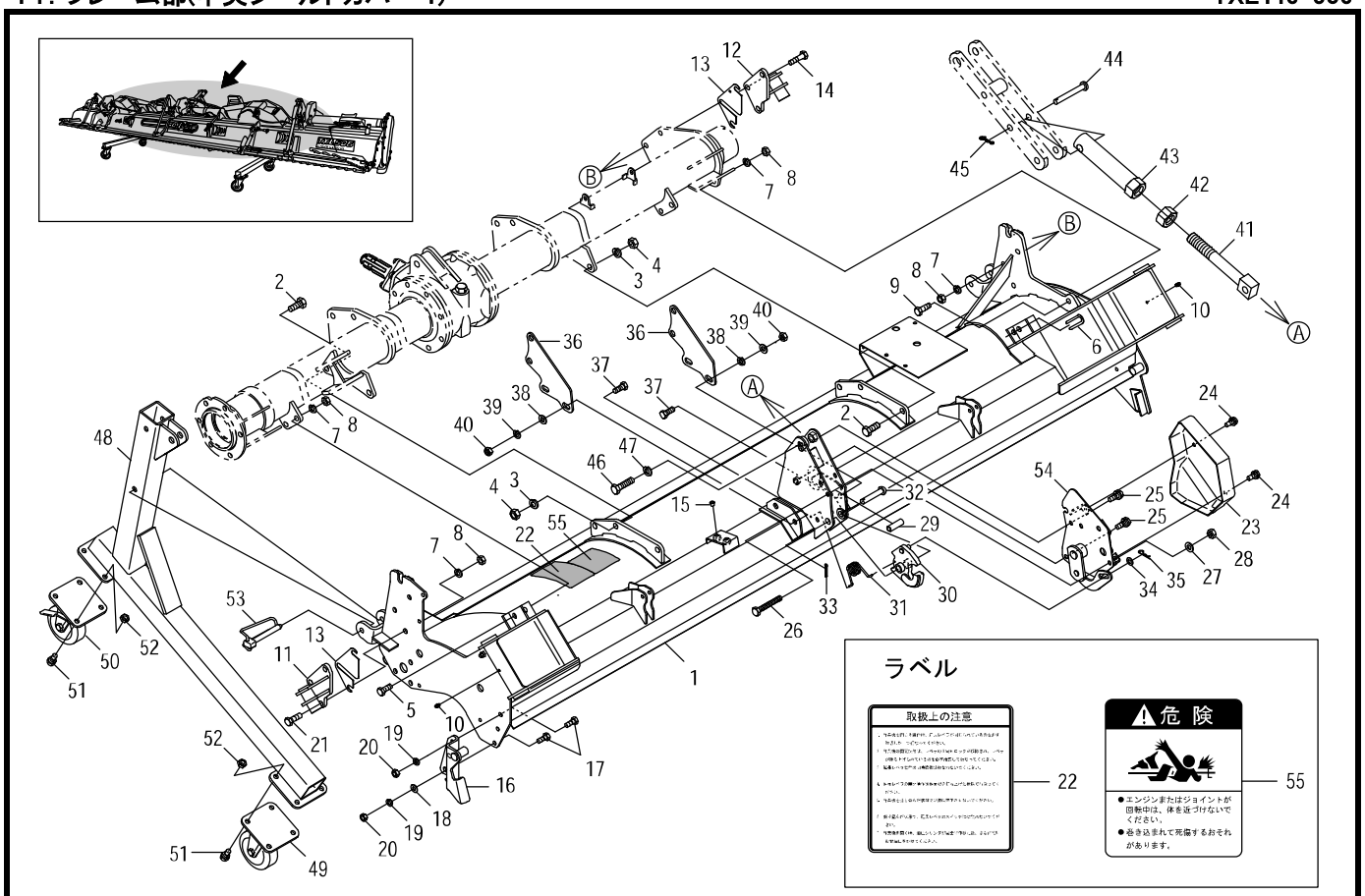

見出番号	部品コード	部品名	規格	1台分個数 446	506					実施機番	備考
1	4850389	ｼｰﾙﾄﾞｶﾊﾞｰ COMP.C(ﾗﾍﾞﾙ)		1							48540640000
1	4850390	ｼｰﾙﾄﾞｶﾊﾞｰ COMP.C(ﾗﾍﾞﾙ)			1						48570648000
2	9011259	ﾎﾞﾙﾄ	M14X35 P2.0 8T	4	4						
3	9210014	Sﾜｯｼｬ	M14	4	4						
4	9140517	ﾅｯﾄ	M14 P2.0	4	4						
5	9011751	ﾎﾞﾙﾄ	M12X30 P1.5 8T	4	4						
6	4850358	ｼﾑ		3	3						4854044310
7	9210012	Sﾜｯｼｬ	M12	11	11						
8	9140014	ﾅｯﾄ	M12 P1.5	11	11						
9	9011764	ﾎﾞﾙﾄ	M12X45 P1.5 8T ｾﾞﾝﾈｼﾞ	3	3						
10	9330003	ｸﾞﾘｽﾆｯﾌﾟﾙ	MT6 P1.0 Aｶﾞﾀｽﾄﾚｰﾄ	2	2						
11	4860543	ﾌｯｸﾋﾟﾝ L		1	1						48673842500
12	4860544	ﾌｯｸﾋﾟﾝ R		1	1						48673842600
13	4860375	ｼﾑ	t1.0	6	6						48643245712
14	9011764	ﾎﾞﾙﾄ	M12X45 P1.5 8T	3	3						
15	4800798	ﾎﾟﾘｷｬｯﾌﾟ		2	2						48020945500
16	4850230	ｴﾌﾟﾛﾝｻﾎﾟｰﾄ		1	1						48540243901
17	9020904	ｺｶﾞﾀﾎﾞﾙﾄ	M10X25 P1.5 7T	3	3						
18	9240110	ｻﾞｶﾞﾈ	M10	2	2						
19	9210010	Sﾜｯｼｬ	M10	3	3						
20	9140705	ｺｶﾞﾀﾅｯﾄ	M10 P1.5	3	3						
21	9011760	ﾎﾞﾙﾄ	M12X35 P1.5 8T ｾﾞﾝﾈｼﾞ	3	3						
22	9992679	ﾄﾘｱﾂｶｲｼﾞｮｳﾉﾁｭｳｲ		1	1						99905261000
23	4860570	ﾂﾁﾖｾｶﾊﾞｰ		1	1						48673847500
24	9020932	ｺｶﾞﾀﾎﾞﾙﾄ 3P	M8X16 P1.25	2	2						
25	9020912	ｺｶﾞﾀﾎﾞﾙﾄ 2P	M10X20 P1.5	2	2						
26	9023168	ｺｶﾞﾀﾎﾞﾙﾄ	M10X75 P1.5	1	1						
27	9210010	Sﾜｯｼｬ	M10	1	1						
28	9140705	ｺｶﾞﾀﾅｯﾄ	M10 P1.5	1	1						
29	4860568	ｶﾗｰ 11X15L45.5	φ11X15L45.5	1	1						48673847000

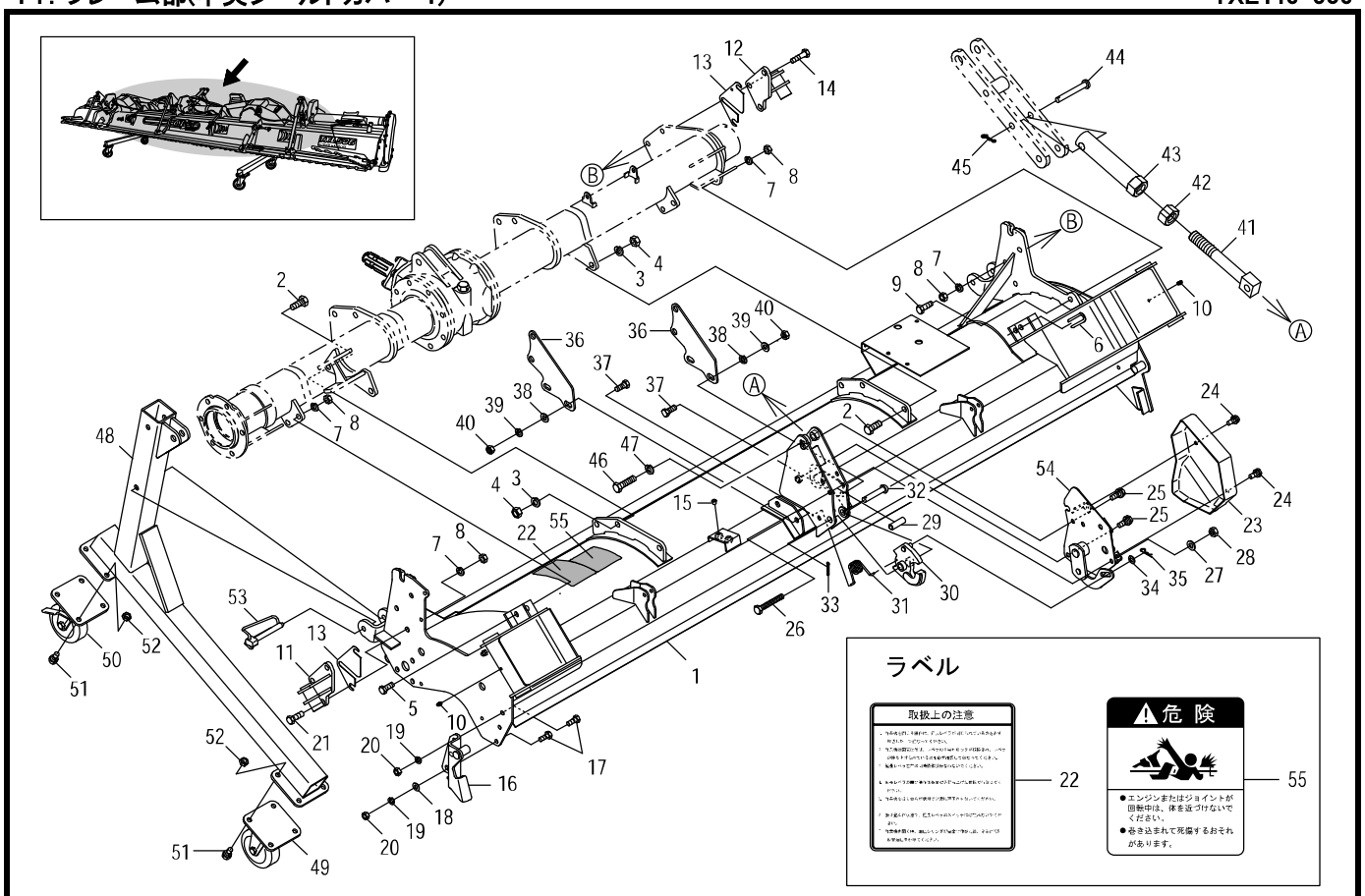

見出番号	部品コード	部品名	規格	1台分個数 446	506					実施機番	備考
30	4850387	ｽﾄｯﾊﾟ TLC		1	1						48540646900
31	4800058	ｵｰﾄﾋｯﾁﾛｯｸﾊﾞﾈ L		1	1						48022043101
32	2710010	ﾋﾟﾝ	M160E	1	1						27118006100
33	9300030	ﾜﾘﾋﾟﾝ	φ3.5X25	1	1						
34	9240112	ｻﾞｶﾞﾈ	M12	1	1						
35	9480012	Rﾋﾟﾝ	φ12	1	1						
36	4850372	ｶﾊﾞｰｻﾎﾟｰﾄﾌﾟﾚｰﾄ		2	2						48540642200
37	9011751	ﾎﾞﾙﾄ	M12X30 P1.5 8T	4	4						
38	9240112	ｻﾞｶﾞﾈ	M12	4	4						
39	9210012	Sﾜｯｼｬ	M12	4	4						
40	9140513	ﾅｯﾄ	M12	4	4						
41	4850373	ﾈｼﾞｻﾎﾟｰﾄ		1	1						48540642000
42	9140529	ﾅｯﾄ	M22 P2.5	1	1						
43	4850374	ﾊﾟｲﾌﾟｻﾎﾟｰﾄ		1	1						48540642100
44	4770036	ﾋﾟﾝ	φ14X90	1	1						47771242600
45	9480064	Rﾋﾟﾝ(ﾇｹﾄﾞﾒﾂｷ)	φ14	1	1						
46	9011263	ﾎﾞﾙﾄ	M14X55 P2.0 8T	1	1						
47	9210014	Sﾜｯｼｬ	M14	1	1						
48	4850439	ｽﾀﾝﾄﾞ		2	2						48540243825
49	4850097	ｷｬｽﾀ		2	2						
50	4850096	ｷｬｽﾀ(ﾌﾞﾚｰｷﾂｷ)		2	2						
51	9020158	ｺｶﾞﾀﾎﾞﾙﾄ 2P	M10X25 P1.5	16	16						
52	9140723	ｺｶﾞﾀﾅｯﾄ	M10 P1.5	16	16						
53	4980064	ﾛｯｸﾋﾟﾝ 12X95		2	2						49800041700
54		ﾂﾁﾖｾASSY 供給不可 29参照		1	1						48673847111
55	9992127	ｷｹﾝ(ｼﾞｮｲﾝﾄ)		1	1						99905244000

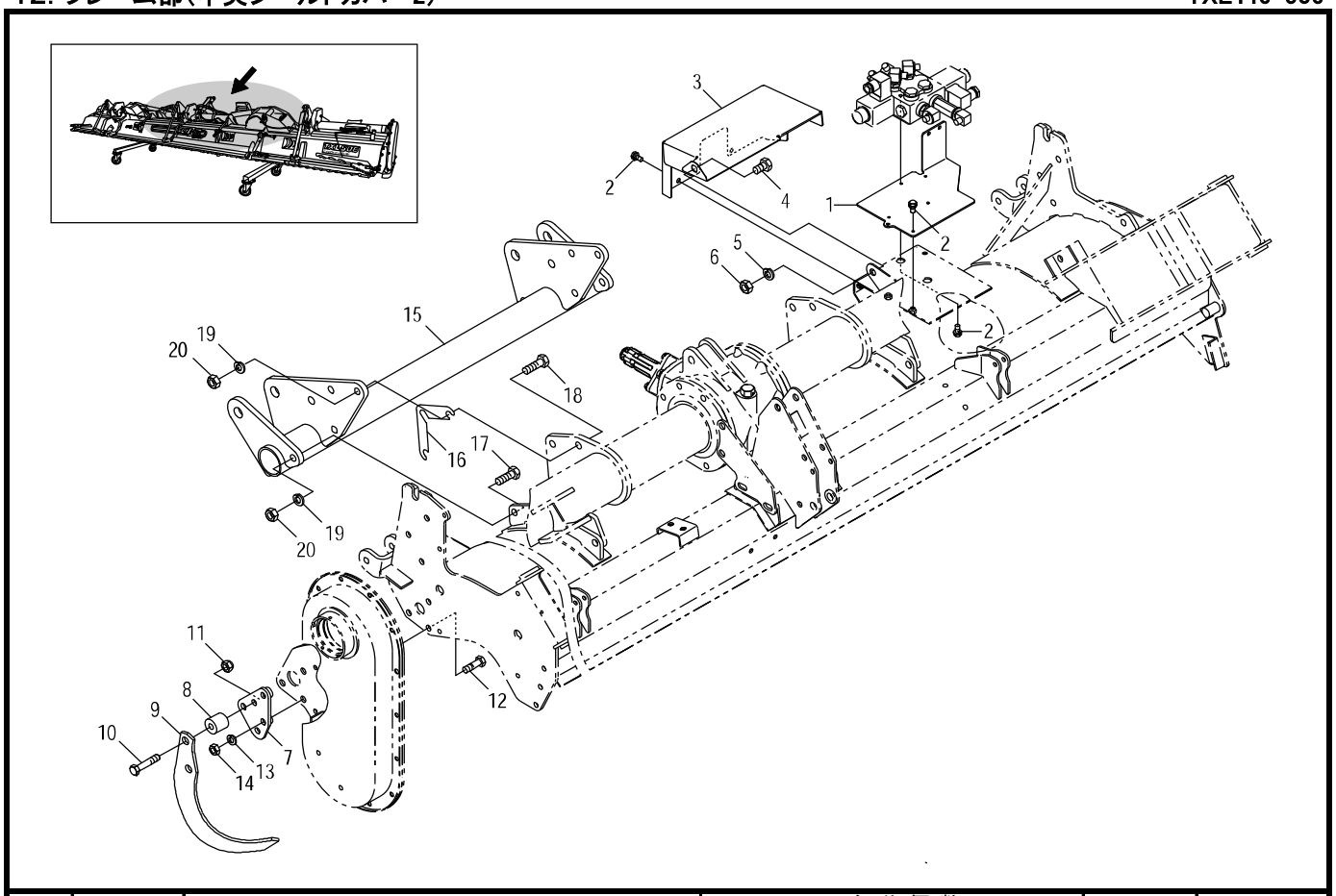

見出番号	部品コード	部品名	規格	1台分個数 446	506					実施機番	備考
1	4860573	ﾊﾞﾙﾌﾞﾌﾟﾚｰﾄ		1	1						48673847800
2	9020946	ｺｶﾞﾀﾎﾞﾙﾄ 2P	M8X16 P1.25 7T	7	7						
3	4860574	ﾊﾞﾙﾌﾞｶﾊﾞｰ		1	1						48673847900
4	9011857	ﾎﾞﾙﾄ	M14X25 P1.5 8T	1	1						
5	9210014	Sﾜｯｼｬ	M14	1	1						
6	9140516	ﾅｯﾄ	M14 P1.5	1	1						
7	4850239	ｱｾﾞｷﾞﾜﾄｳﾌﾞﾗｹｯﾄ L		1	1						48540243600
8	4850095	ｸｯｼｮﾝｺﾞﾑ	EK0002	2	2						
9	0150472	ｺｰｳﾝﾂﾒ	A23L	1	1						
10	9011768	ﾎﾞﾙﾄ	M12X60 P1.5 8T	2	2						
11	9290021	Uﾅｯﾄ	M12 P1.5	2	2						
12	9010211	ﾎﾞﾙﾄ	M12X45 P1.75	3	3						
13	9210012	Sﾜｯｼｬ	M12	3	3						
14	9140514	ﾅｯﾄ	M12 P1.75	3	3						
15	4850260	ﾋｯﾁﾌﾞﾗｹｯﾄ		1	1						48540244212
16	8044401	ﾋｯﾁﾌﾞﾗｹｯﾄｼﾑ		2	2						80401010401
17	9011861	ﾎﾞﾙﾄ	M14X40 P1.5 8T	2	2						
18	9011862	ﾎﾞﾙﾄ	M14X45 P1.5 8T	6	6						
19	9210014	Sﾜｯｼｬ	M14	8	8						
20	9140516	ﾅｯﾄ	M14 P1.5	8	8						

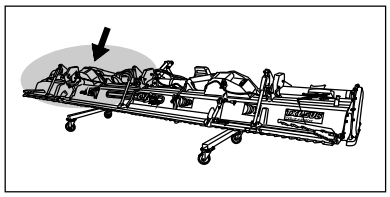

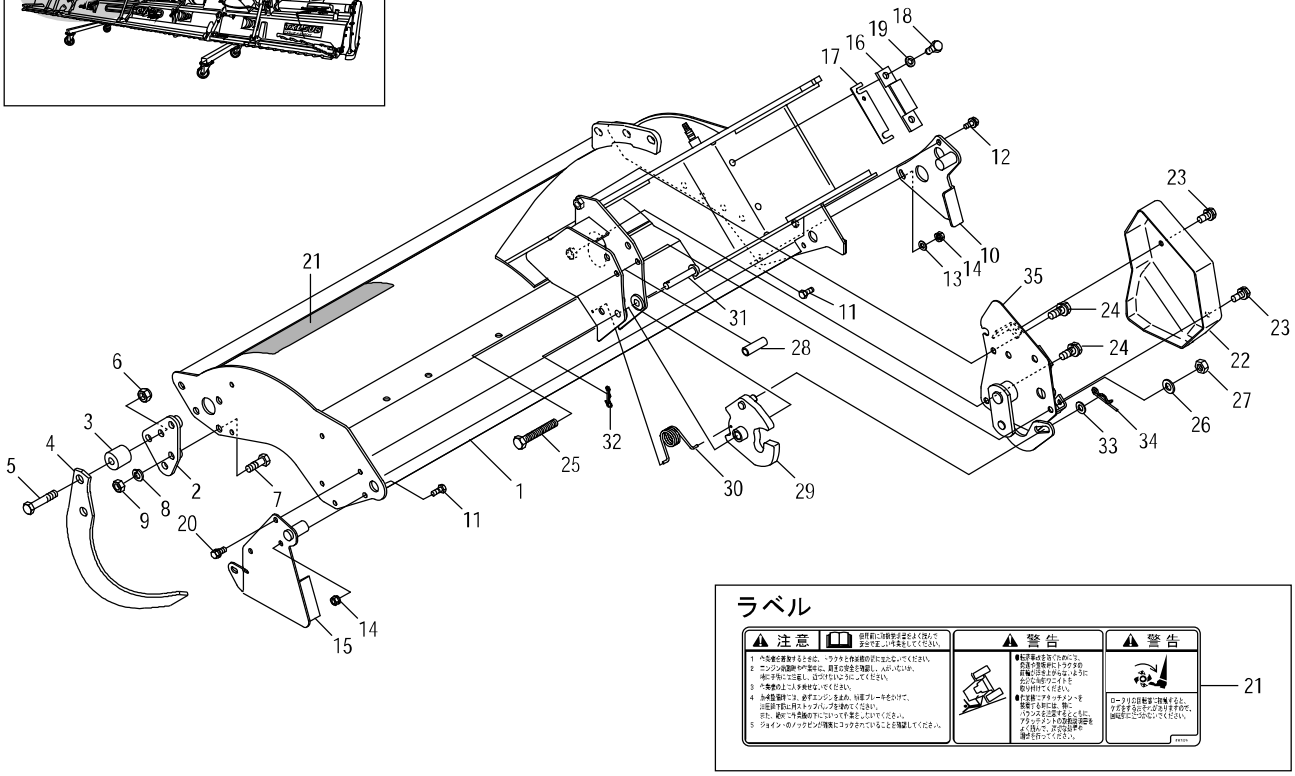

見出番号	部品コード	部品名	規格	1台分個数 446	506					実施機番	備考
1	4850391	ｼｰﾙﾄﾞｶﾊﾞｰ COMP.L(ﾗﾍﾞﾙ)		1							48540648100
1	4850392	ｼｰﾙﾄﾞｶﾊﾞｰ COMP.L(ﾗﾍﾞﾙ)			1						48570648100
2	4850239	ｱｾﾞｷﾞﾜﾄｳﾌﾞﾗｹｯﾄ L		1	1						48540243600
3	4850095	ｸｯｼｮﾝｺﾞﾑ	EK0002	2	2						
4	150465	ｺｰｳﾝﾂﾒ	A23L	1	1						
5	9011768	ﾎﾞﾙﾄ	M12X60 P1.5 8T	2	2						
6	9290021	Uﾅｯﾄ	M12 P1.5 6T	2	2						
7	9010209	ﾎﾞﾙﾄ	M12X35 P1.75	3	3						
8	9210012	Sﾜｯｼｬ	M12	3	3						
9	9140514	ﾅｯﾄ	M12 P1.75	3	3						
10	4910052	ｴﾌﾟﾛﾝｽﾄｯﾊﾟ L		1	1						49100043801
11	9020925	ｺｶﾞﾀﾎﾞﾙﾄ	M8X20 P1.25 7T	4	4						
12	9020935	ｺｶﾞﾀﾎﾞﾙﾄ 3P	M8X20 P1.25 7T	1	1						
13	9240108	ｻﾞｶﾞﾈ	M8	2	2						
14	9150358	ｺｶﾞﾀﾅｯﾄ(Sﾜｯｼｬﾂｷ)	M8 P1.25	4	4						
15	4860471	ｻｲﾄﾞｶﾊﾞｰ L		1	1						48673642200
16	4860441	ｽﾍﾟｰｻ		1	1						48633044512
17	4860139	ｼﾑ	t1.2	3	3						48633044602
18	9020904	ｺｶﾞﾀﾎﾞﾙﾄ	M10X25 P1.5 7T	2	2						
19	9240110	ｻﾞｶﾞﾈ	M10	2	2						
20	9020947	ｺｶﾞﾀﾎﾞﾙﾄ 2P	M8X20 P1.25 7T	1	1						
21	9993689	PLﾗﾍﾞﾙ		1	1						99912048000
22	4860570	ﾂﾁﾖｾｶﾊﾞｰ		1	1						48673847500
23	9020932	ｺｶﾞﾀﾎﾞﾙﾄ 3P	M8X16 P1.25	2	2						
24	9020912	ｺｶﾞﾀﾎﾞﾙﾄ 2P	M10X20 P1.5	2	2						
25	9023168	ｺｶﾞﾀﾎﾞﾙﾄ	M10X75 P1.5	1	1						
26	9210010	Sﾜｯｼｬ	M10	1	1						
27	9140705	ﾅｯﾄ	M10 P1.5	1	1						
28	4860568	ｶﾗｰ 11X15L45.5	φ11X15L45.5	1	1						48673847000
29	4860569	ｽﾄｯﾊﾟ TM		1	1						48673846900

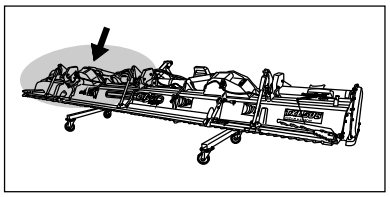

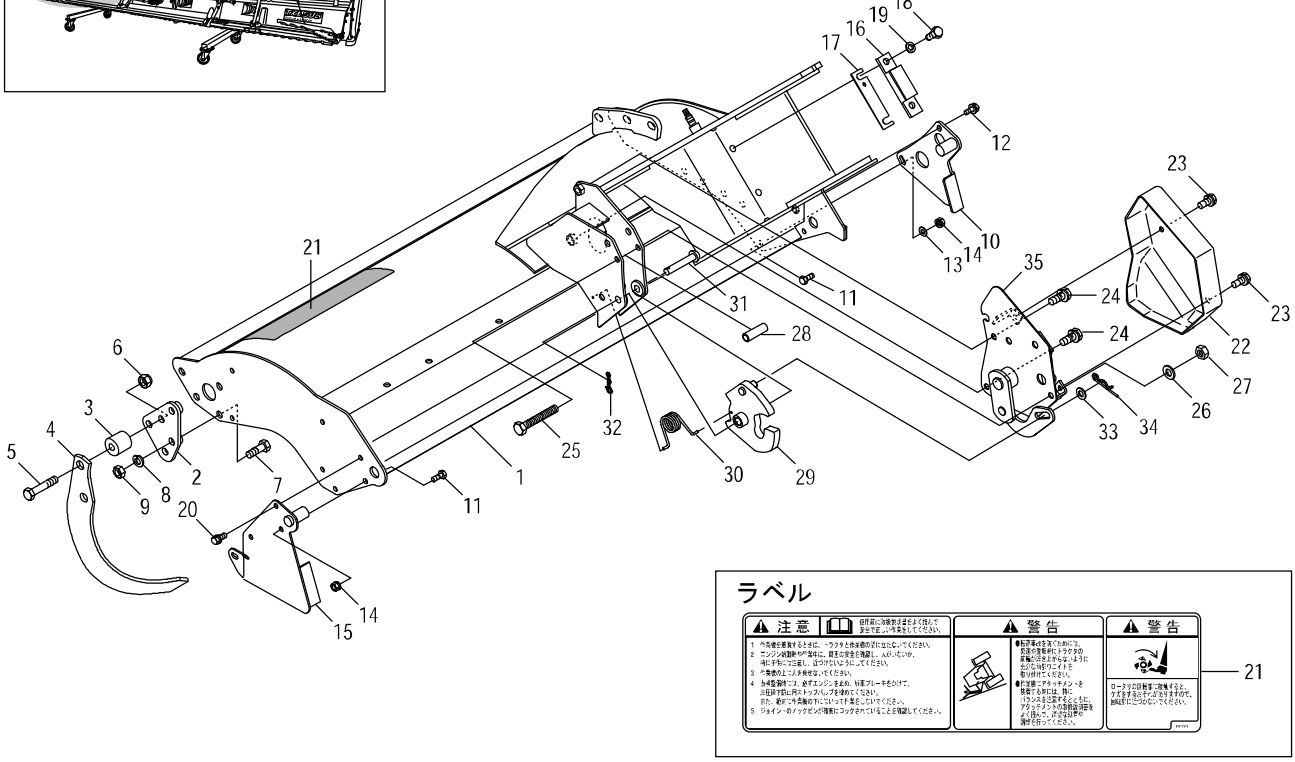

見出番号	部品コード	部品名	規格	1台分個数 446	506					実施機番	備考
30	4800058	ｵｰﾄﾋｯﾁﾛｯｸﾊﾞﾈ L		1	1						48022043101
31	4860563	ﾋﾟﾝ12*65H	φ12X65	1	1						48673847600
32	9480062	Rﾋﾟﾝ(ﾇｹﾄﾞﾒﾂｷ)	φ12	1	1						
33	9240112	ｻﾞｶﾞﾈ	M12	1	1						
34	9480012	Rﾋﾟﾝ	φ12	1	1						
35		ﾂﾁﾖｾASSY　供給不可　29参照		1	1						48673847111

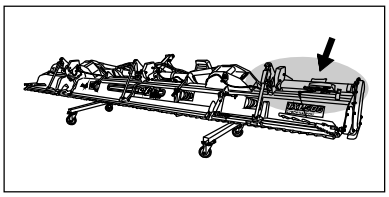

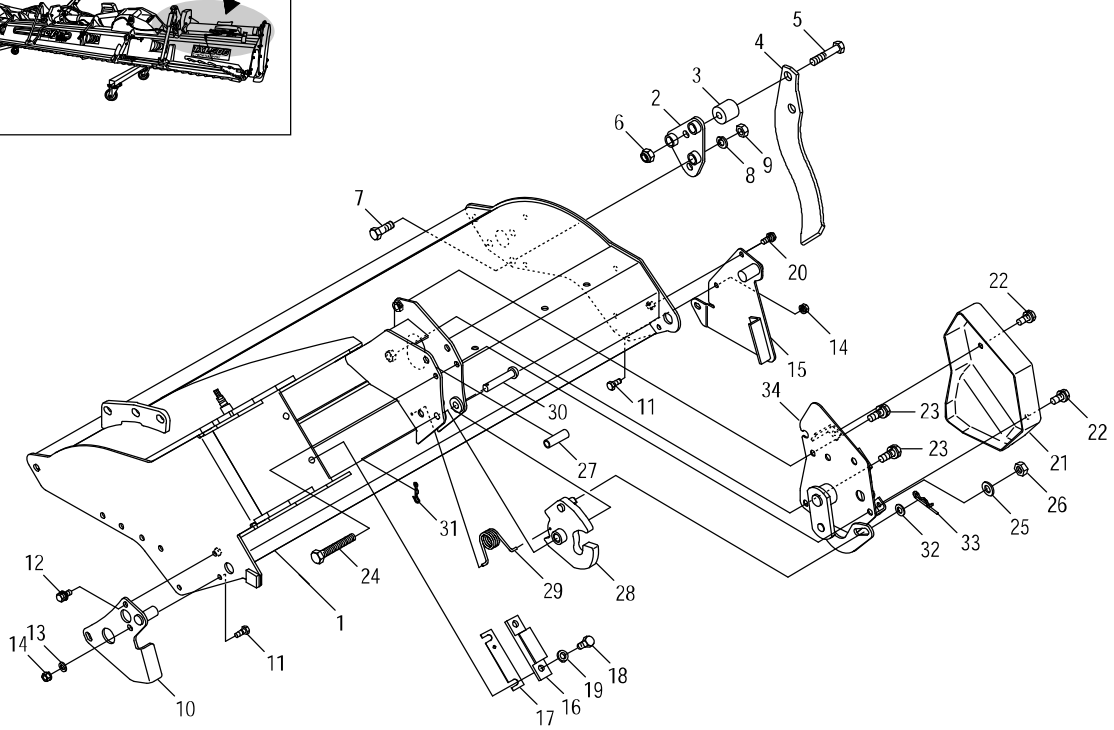

見出番号	部品コード	部品名	規格	1台分個数 446	506					実施機番	備考
1	4850377	ｼｰﾙﾄﾞｶﾊﾞｰ COMP.R		1							48540643100
1	4850378	ｼｰﾙﾄﾞｶﾊﾞｰ COMP.R			1						48570643100
2	4850240	ｱｾﾞｷﾞﾜﾄｳﾌﾞﾗｹｯﾄ R		1	1						48540243700
3	4850095	ｸｯｼｮﾝｺﾞﾑ	EK0002	2	2						
4	150465	ｺｰｳﾝﾂﾒ	A23R	1	1						
5	9011768	ﾎﾞﾙﾄ	M12X60 P1.5 8T	2	2						
6	9290021	Uﾅｯﾄ	M12 P1.5 6T	2	2						
7	9010209	ﾎﾞﾙﾄ	M12X35 P1.75	3	3						
8	9210012	Sﾜｯｼｬ	M12	3	3						
9	9140514	ﾅｯﾄ	M12 P1.75	3	3						
10	4910053	ｴﾌﾟﾛﾝｽﾄｯﾊﾟ R		1	1						49100043901
11	9020925	ｺｶﾞﾀﾎﾞﾙﾄ	M8X20 P1.25 7T	4	4						
12	9020935	ｺｶﾞﾀﾎﾞﾙﾄ 3P	M8X20 P1.25 7T	1	1						
13	9240108	ｻﾞｶﾞﾈ	M8	2	2						
14	9150358	ｺｶﾞﾀﾅｯﾄ(Sﾜｯｼｬﾂｷ)	M8 P1.25	4	4						
15	4860472	ｻｲﾄﾞｶﾊﾞｰ R		1	1						48673642300
16	4860441	ｽﾍﾟｰｻ		1	1						48633044512
17	4860139	ｼﾑ	t1.2	3	3						48633044602
18	9020904	ｺｶﾞﾀﾎﾞﾙﾄ	M10X25 P1.5 7T	2	2						
19	9240110	ｻﾞｶﾞﾈ	M10	2	2						
20	9020947	ｺｶﾞﾀﾎﾞﾙﾄ 2P	M8X20 P1.25 7T	1	1						
21	4860570	ﾂﾁﾖｾｶﾊﾞｰ		1	1						48673847500
22	9020932	ｺｶﾞﾀﾎﾞﾙﾄ 3P	M8X16 P1.25	2	2						
23	9020912	ｺｶﾞﾀﾎﾞﾙﾄ 2P	M10X20 P1.5	2	2						
24	9023168	ｺｶﾞﾀﾎﾞﾙﾄ	M10X75 P1.5	1	1						
25	9210010	Sﾜｯｼｬ	M10	1	1						
26	9140705	ﾅｯﾄ	M10 P1.5	1	1						
27	4860568	ｶﾗｰ 11X15L45.5	φ11X15L45.5	1	1						48673847000
28	4860569	ｽﾄｯﾊﾟ TM		1	1						48673846900
29	4800058	ｵｰﾄﾋｯﾁﾛｯｸﾊﾞﾈ L		1	1						48022043101

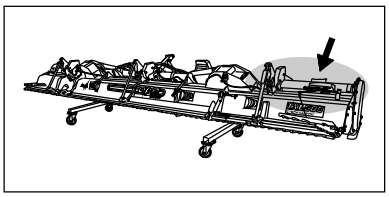

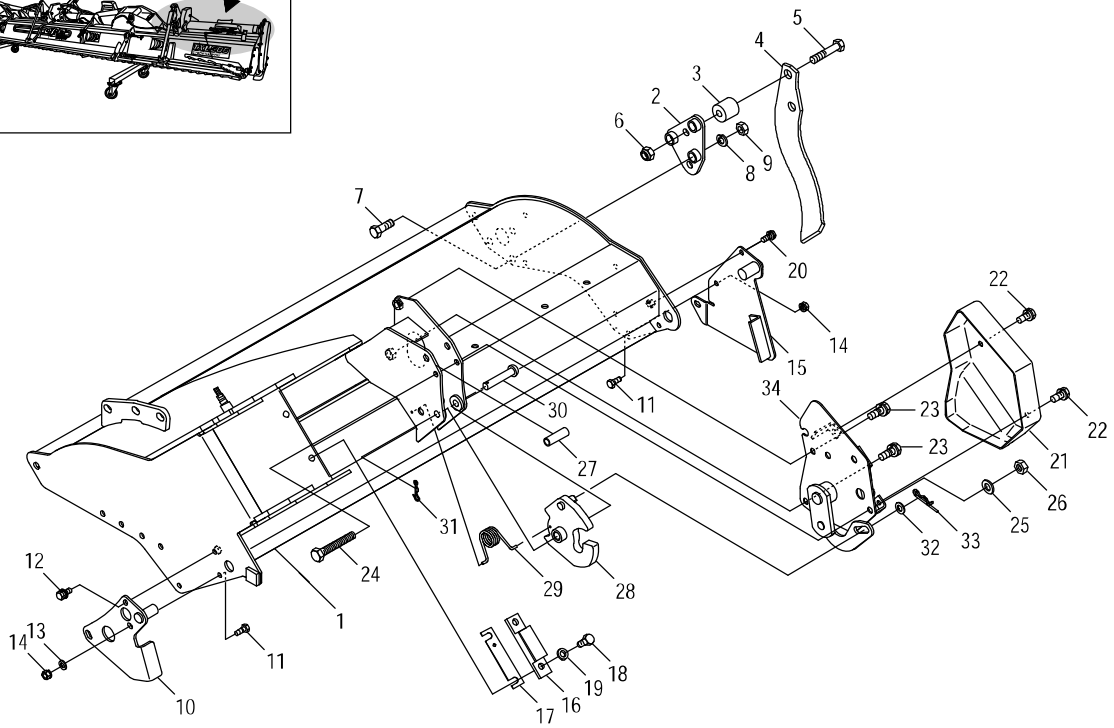

見出番号	部品コード	部品名	規格	1台分個数 446	506					実施機番	備考
30	4860563	ﾋﾟﾝ	φ12X65	1	1						48673847600
31	9480062	Rﾋﾟﾝ(ﾇｹﾄﾞﾒﾂｷ)	φ12	1	1						
32	9240112	ｻﾞｶﾞﾈ	M12	1	1						
33	9480012	Rﾋﾟﾝ	φ12	1	1						
34		ﾂﾁﾖｾASSY 供給不可 29参照		1	1						48673847111

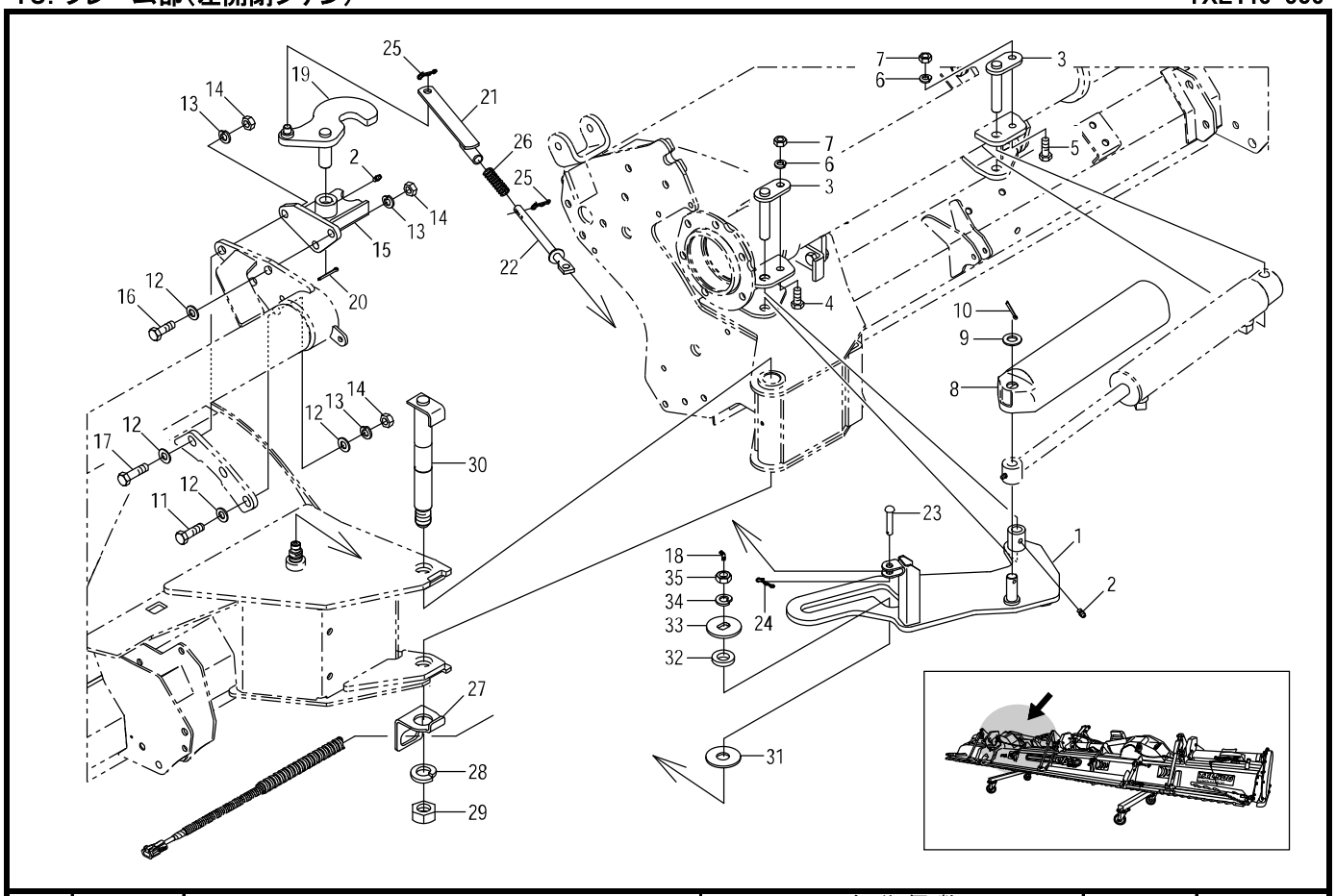

見出番号	部品コード	部品名	規格	1台分個数 446	506					実施機番	備考
1	4850312	ｼﾘﾝﾀﾞｱｰﾑ COMP.L		1	1						48540441301
2	9330003	ｸﾞﾘｽﾆｯﾌﾟﾙ	MT6 P1.0 Aｶﾞﾀｽﾄﾚｰﾄ	2	2						
3	4850228	ﾋﾟﾝ		2	2						48540244301
4	9020904	ｺｶﾞﾀﾎﾞﾙﾄ	M10X25 P1.5 7T	1	1						
5	9020905	ｺｶﾞﾀﾎﾞﾙﾄ	M10X30 P1.5 7T	1	1						
6	9210010	Sﾜｯｼｬ	M10	2	2						
7	9140705	ｺｶﾞﾀﾅｯﾄ	M10 P1.5	2	2						
8	4860545	ｼﾘﾝﾀﾞｶﾊﾞｰ		1	1						48673842400
9	9240016	ｻﾞｶﾞﾈ	M16 ｺｶﾞﾀﾏﾙ	1	1						
10	9300030	ﾜﾘﾋﾟﾝ	φ3.5X25	1	1						
11	9011763	ﾎﾞﾙﾄ	M12X40 P1.5 8T	1	1						
12	9240112	ｻﾞｶﾞﾈ	M12	5	5						
13	9210012	Sﾜｯｼｬ	M12	4	4						
14	9140513	ﾅｯﾄ	M12 P1.5	4	4						
15	4860464	ﾌｯｸﾌﾞﾗｹｯﾄ L		1	1						48673642801
16	9011760	ﾎﾞﾙﾄ	M12X35 P1.5 8T	1	1						
17	9011764	ﾎﾞﾙﾄ	M12X45 P1.5 8T	2	2						
18	9330035	ｸﾞﾘｽﾆｯﾌﾟﾙ	MT6 P1.0 Bｶﾞﾀ 45°	1	1						
19	4860550	ﾌｯｸ L		1	1						48673844500
20	9300047	ﾜﾘﾋﾟﾝ	φ4X35	1	1						
21	4910300	ｺﾈｸﾄﾛｯﾄﾞ		1	1						49111240800
22	4850318	ﾌﾟｯｼｭﾛｯﾄﾞ		1	1						48540442600
23	2600019	ｻｲﾄﾞﾌﾞﾚｰｷｼﾃﾝﾋﾟﾝ	φ10X26	1	1						26006023010
24	9480060	Rﾋﾟﾝ(ﾇｹﾄﾞﾒﾂｷ)	φ10	1	1						
25	9480062	Rﾋﾟﾝ(ﾇｹﾄﾞﾒﾂｷ)	φ12	2	2						
26	4910299	ｽﾌﾟﾘﾝｸﾞ		1	1						49111240700
27	4850319	ﾎｰｽｶﾞｲﾄﾞ		1	1						48540441200
28	9210024	Sﾜｯｼｬ	M24	1	1						
29	9140530	ﾅｯﾄ	M24 P2.0	1	1						
30	4850238	ｼﾃﾝﾋﾟﾝ		1	1						48540242802

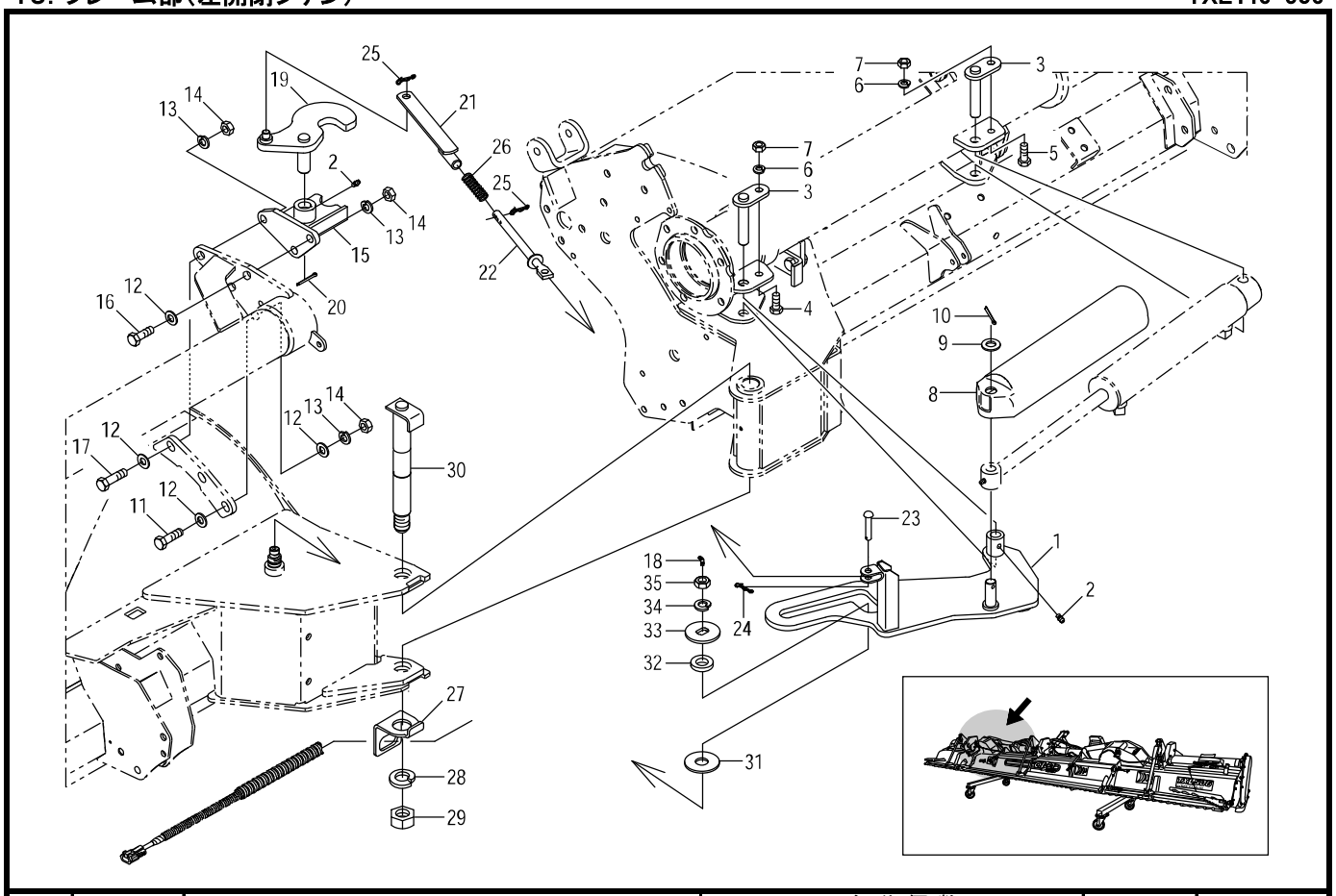

見出番号	部品コード	部品名	規格	1台分個数 446	506					実施機番	備考
31	4860376	ｻﾞｶﾞﾈ	φ20.3Xφ55X3.2	1	1						48643246600
32	9380016	ﾆｰﾄﾞﾙﾍﾞｱﾘﾝｸﾞﾅｲﾘﾝ	FIR-202510	1	1						
33	4860337	ｻﾞｶﾞﾈ(ﾏﾜﾘﾄﾞﾒ)		1	1						48643246301
34	9210014	Sﾜｯｼｬ	M14	1	1						
35	9140540	ﾅｯﾄ	M14 P1.5 3ｼｭ	1	1						

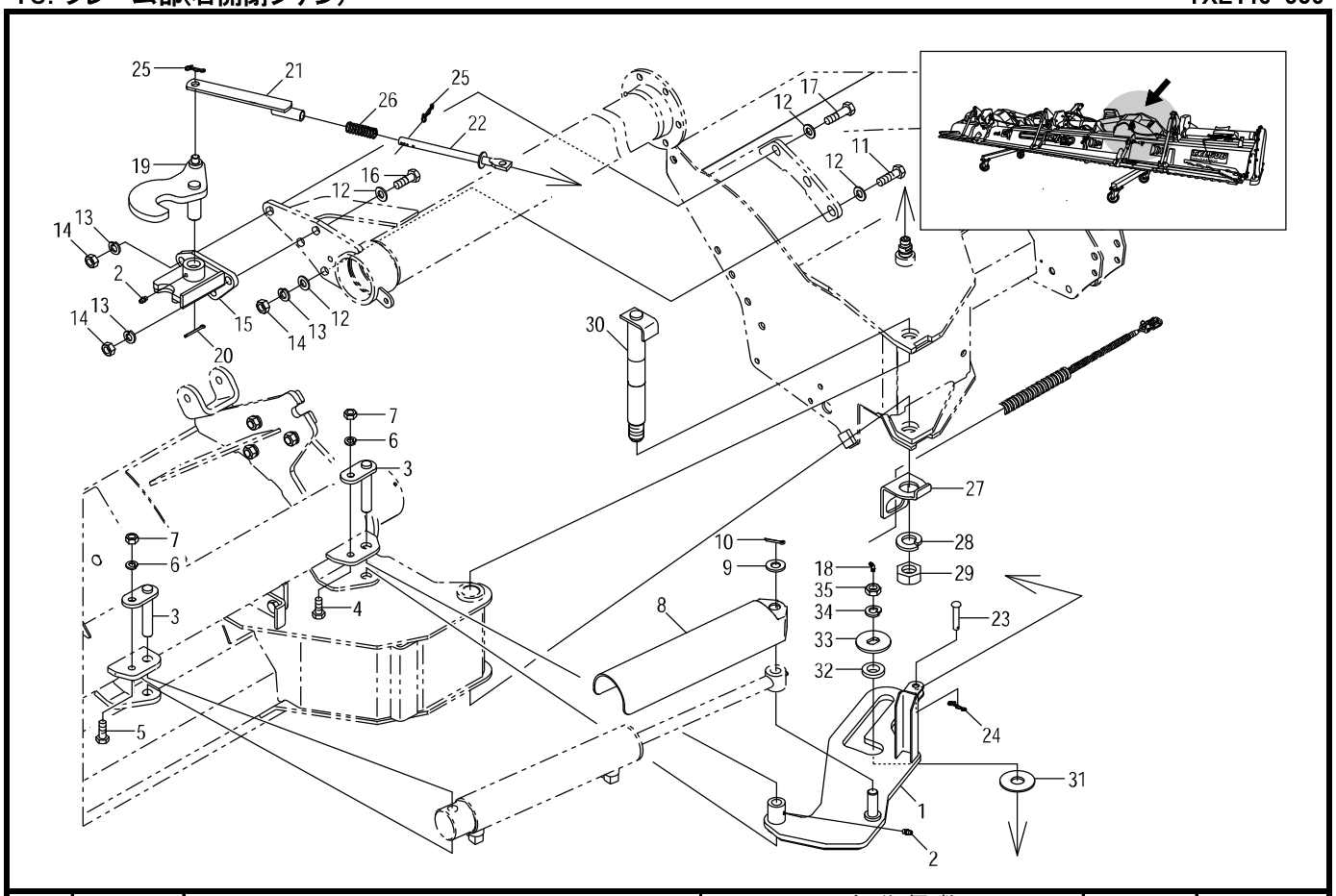

見出番号	部品コード	部品名	規格	1台分個数 446	506					実施機番	備考
1	4850313	ｼﾘﾝﾀﾞｱｰﾑ COMP.R		1	1						48540441401
2	9330003	ｸﾞﾘｽﾆｯﾌﾟﾙ	MT6 P1.0 Aｶﾞﾀｽﾄﾚｰﾄ	2	2						
3	4850228	ﾋﾟﾝ		2	2						48540244301
4	9020904	ｺｶﾞﾀﾎﾞﾙﾄ	M10X25 P1.5 7T	1	1						
5	9020905	ｺｶﾞﾀﾎﾞﾙﾄ	M10X30 P1.5 7T	1	1						
6	9210010	Sﾜｯｼｬ	M10	2	2						
7	9140705	ｺｶﾞﾀﾅｯﾄ	M10 P1.5	2	2						
8	4860545	ｼﾘﾝﾀﾞｶﾊﾞｰ		1	1						48673842400
9	9240016	ｻﾞｶﾞﾈ	M16 ｺｶﾞﾀﾏﾙ	1	1						
10	9300030	ﾜﾘﾋﾟﾝ	φ3.5X25	1	1						
11	9011763	ﾎﾞﾙﾄ	M12X40 P1.5 8T	1	1						
12	9240112	ｻﾞｶﾞﾈ	M12	5	5						
13	9210012	Sﾜｯｼｬ	M12	4	4						
14	9140513	ﾅｯﾄ	M12 P1.5	4	4						
15	4860465	ﾌｯｸﾌﾞﾗｹｯﾄ R		1	1						48673642901
16	9011760	ﾎﾞﾙﾄ	M12X35 P1.5 8T	1	1						
17	9011764	ﾎﾞﾙﾄ	M12X45 P1.5 8T	2	2						
18	9330035	ｸﾞﾘｽﾆｯﾌﾟﾙ	MT6 P1.0 Bｶﾞﾀ 45°	1	1						
19	4860551	ﾌｯｸ R		1	1						48673844600
20	9300047	ﾜﾘﾋﾟﾝ	φ4X35	1	1						
21	4910300	ｺﾈｸﾄﾛｯﾄﾞ		1	1						49111240800
22	4850318	ﾌﾟｯｼｭﾛｯﾄﾞ		1	1						48540442600
23	2600019	ｻｲﾄﾞﾌﾞﾚｰｷｼﾃﾝﾋﾟﾝ	φ10X26	1	1						26006023010
24	9480060	Rﾋﾟﾝ(ﾇｹﾄﾞﾒﾂｷ)	φ10	1	1						
25	9480062	Rﾋﾟﾝ(ﾇｹﾄﾞﾒﾂｷ)	φ12	2	2						
26	4910299	ｽﾌﾟﾘﾝｸﾞ		1	1						49111240700
27	4850319	ﾎｰｽｶﾞｲﾄﾞ		1	1						48540441200
28	9210024	Sﾜｯｼｬ	M24	1	1						
29	9140530	ﾅｯﾄ	M24 P2.0	1	1						
30	4850238	ｼﾃﾝﾋﾟﾝ		1	1						48540242802

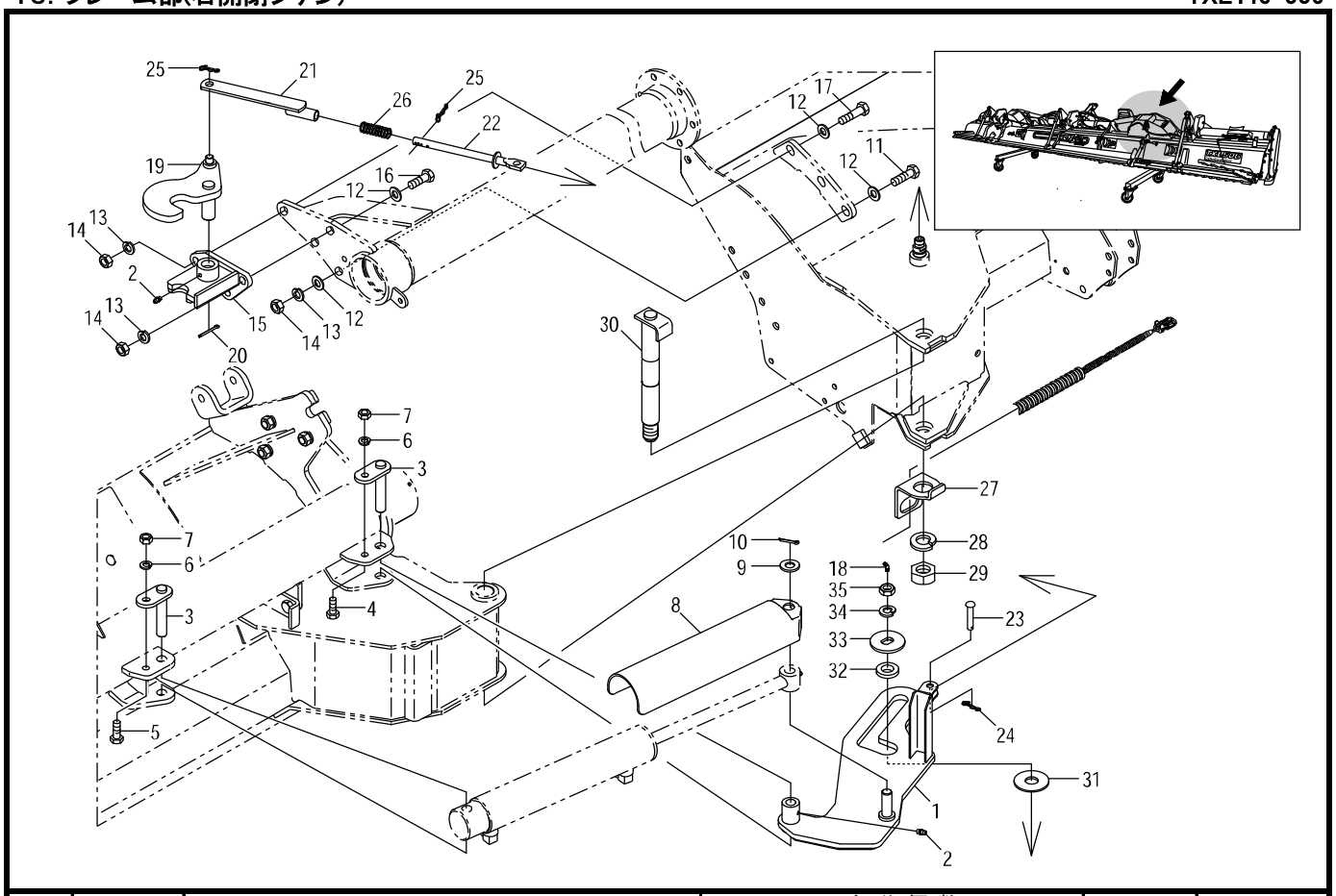

見出番号	部品コード	部品名	規格	1台分個数 446	506					実施機番	備考
31	4860376	ｻﾞｶﾞﾈ	φ20.3Xφ55X3.2	1	1						48643246600
32	9380016	ﾆｰﾄﾞﾙﾍﾞｱﾘﾝｸﾞﾅｲﾘﾝ	FIR-202510	1	1						
33	4860337	ｻﾞｶﾞﾈ(ﾏﾜﾘﾄﾞﾒ)		1	1						48643246301
34	9210014	Sﾜｯｼｬ	M14	1	1						
35	9140540	ﾅｯﾄ	M14 P1.5 3ｼｭ	1	1						

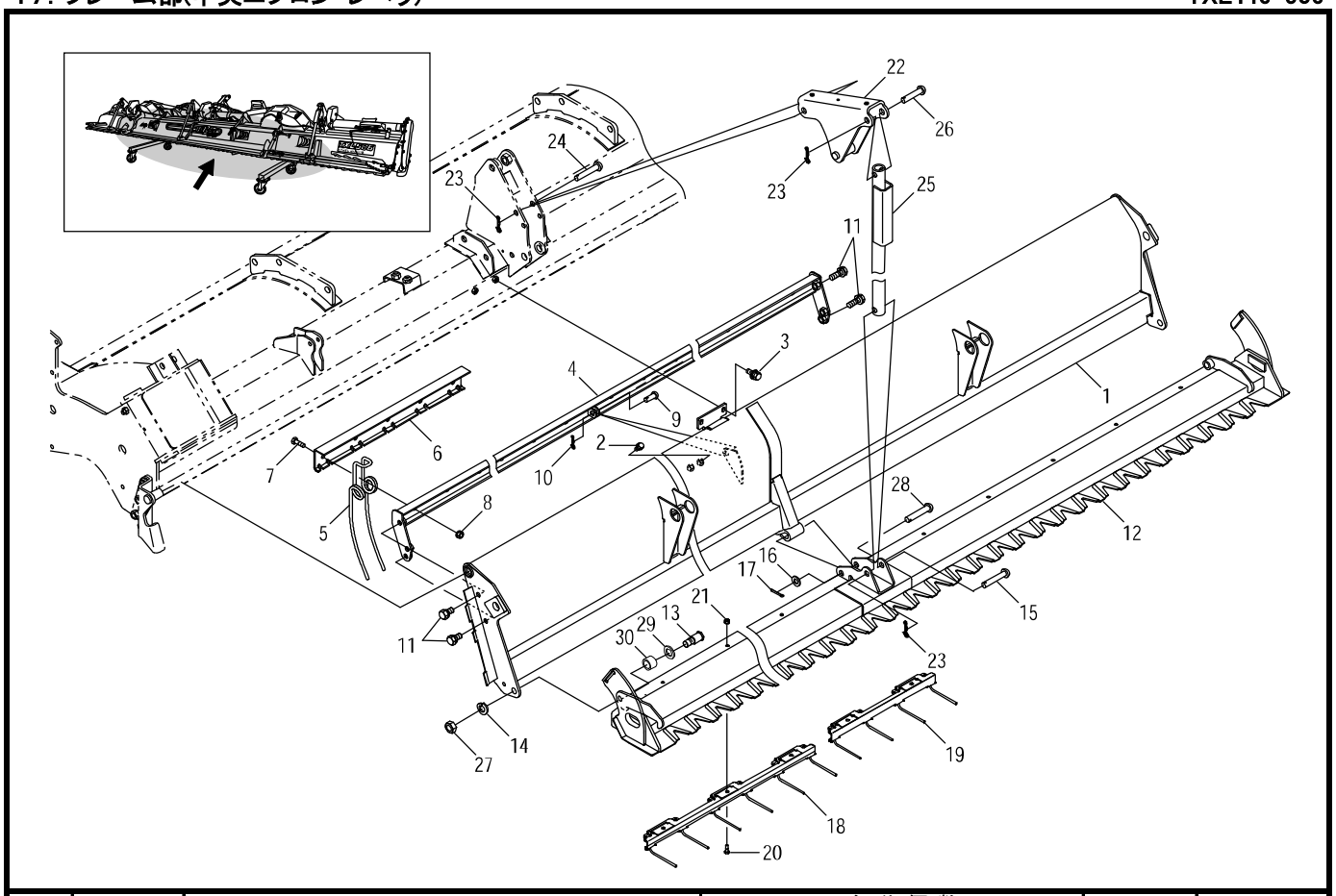

見出番号	部品コード	部品名	規格	1台分個数 446	506					実施機番	備考
1	4850344	ｴﾌﾟﾛﾝ COMP.C		1							48540440523
1	4850345	ｴﾌﾟﾛﾝ COMP.C			1						48570440523
2	9020404	ｺｶﾞﾀﾎﾞﾙﾄ 2P	M8X13 P1.25 7T	2	2						
3	9020936	ｺｶﾞﾀﾎﾞﾙﾄ 3P	M8X25 P1.25 7T	2	2						
4	4850247	ﾚｰｷﾌﾚｰﾑ C		1							48540242602
4	4850248	ﾚｰｷﾌﾚｰﾑ C			1						48570242602
5	4970121	ｽﾌﾟﾘﾝｸﾞﾚｰｷ		22	24						49710043500
6	4920035	ﾚｰｷﾎﾙﾀﾞ 5		2	2						49220041401
6	4920036	ﾚｰｷﾎﾙﾀﾞ 6		2	1						49230041401
6	4920037	ﾚｰｷﾎﾙﾀﾞ 8			1						49240041401
7	9020927	ｺｶﾞﾀﾎﾞﾙﾄ	M8X25 P1.25 7T	22	24						
8	9150358	ｺｶﾞﾀﾅｯﾄ(Sﾜｯｼｬﾂｷ)	M8 P1.25	22	24						
9	2600019	ｻｲﾄﾞﾌﾞﾚｰｷｼﾃﾝﾋﾟﾝ	φ10X26	1	1						26006023010
10	9480060	Rﾋﾟﾝ(ﾇｹﾄﾞﾒﾂｷ)	φ10	1	1						
11	9020912	ｺｶﾞﾀﾎﾞﾙﾄ 2P	M10X20 P1.5 7T	4	4						
12	4850379	ﾚﾍﾞﾗ COMP.C		1							48540646001
12	4850380	ﾚﾍﾞﾗ COMP.C			1						48570646001
13	4910535	ﾚﾍﾞﾗｼﾃﾝﾎﾞﾙﾄ		2	2						49100245422
14	9210014	Sﾜｯｼｬ	M14	2	2						
15	9500207	ﾃｰﾗﾋﾟﾝ	φ12X65	1	1						
16	9240012	ｻﾞｶﾞﾈ	M12 ｺｶﾞﾀﾏﾙ	1	1						
17	9300034	ﾜﾘﾋﾟﾝ	φ3X20	1	1						
18	4802071	ｽﾌﾟﾘﾝｸﾞﾚｰｷA COMP		2	4						48020944601
19	4802072	ｽﾌﾟﾘﾝｸﾞﾚｰｷB COMP		2							48020944701
20	9010054	ﾎﾞﾙﾄ	M6X16 P1.0	10	12						
21	9150304	ﾅｯﾄ(Sﾜｯｼｬﾂｷ)	M6 P1.0	10	12						
22	4850442	ｽｲﾝｸﾞｱｰﾑ TLC		1	1						48540646813
23	9480062	Rﾋﾟﾝ(ﾇｹﾄﾞﾒﾂｷ)	φ12	2	2						
24	4860563	ﾋﾟﾝ	12x65H	1	1						48673847600
25	4850093	ｱﾝﾀﾞｽﾄｯﾊﾟ COMP		1	1						48520045600

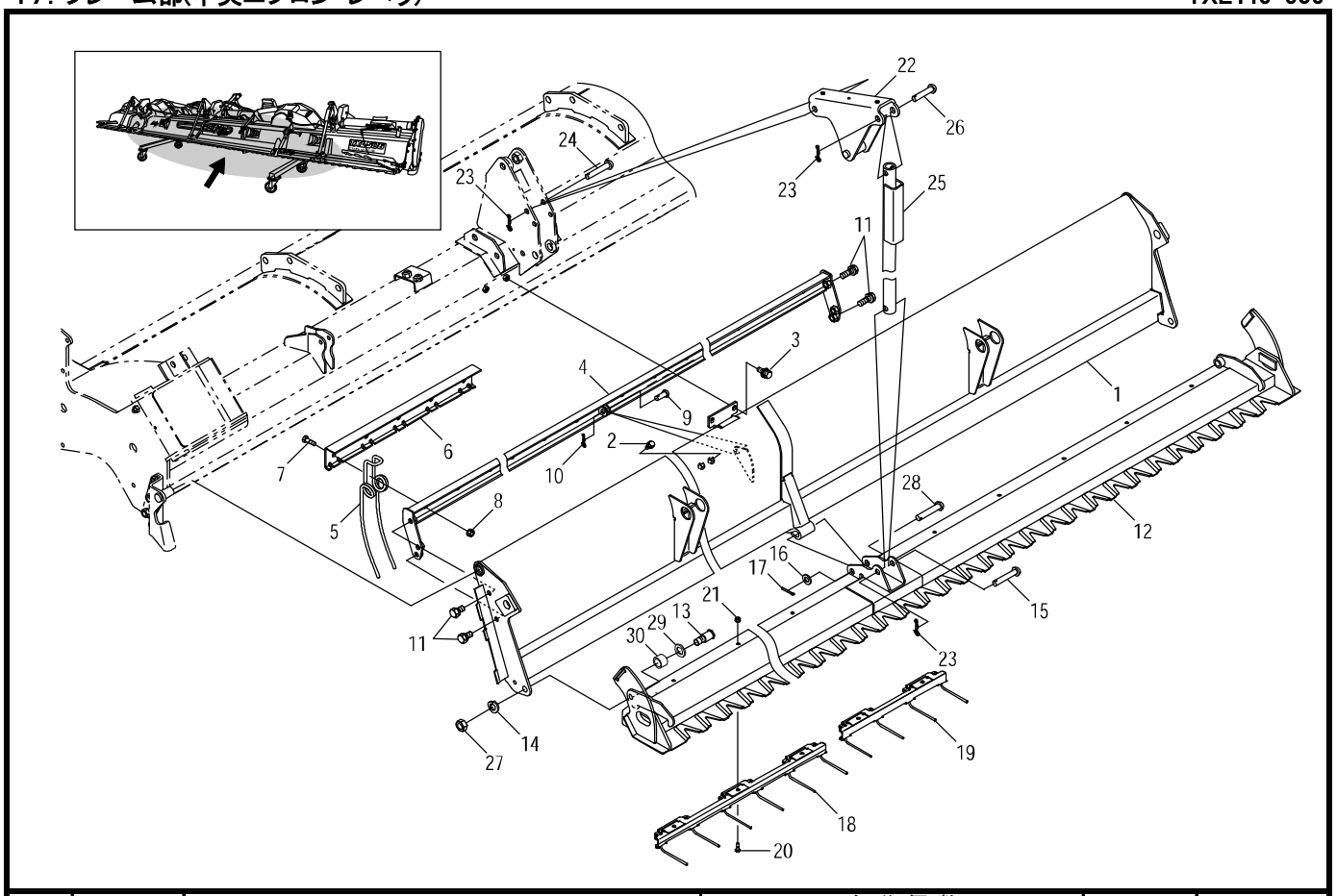

見出番号	部品コード	部品名	規格	1台分個数 446	506					実施機番	備考
26	9500205	ﾃｰﾗﾋﾟﾝ	φ12X55	1	1						
27	9140517	ﾅｯﾄ	M14 P2.0	2	2						
28	9500208	ﾃｰﾗﾋﾟﾝ	φ12X70	1	1						
29	9240018	ｻﾞｶﾞﾈ	M18ｺｶﾞﾀﾏﾙ	2	2						
30	4910563	ﾌﾞｯｼｭ		2	2						49100442401

18. フレーム部(左右エプロン・レベラ)

TXL446・506

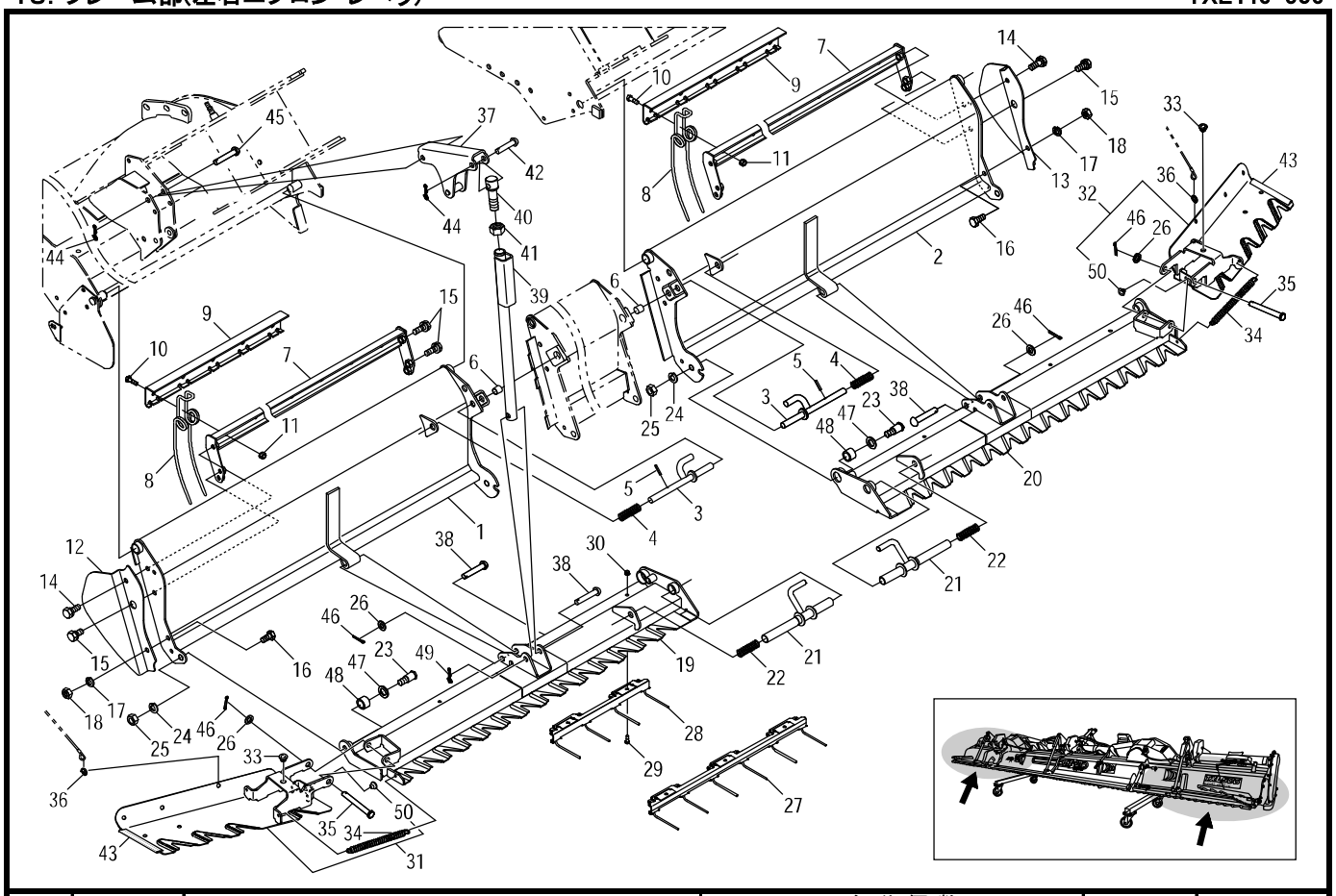

見出番号	部品コード	部品名	規格	1台分個数 446	506					実施機番	備考
1	4850365	ｴﾌﾟﾛﾝ COMP.L		1							48540440711
1	4850367	ｴﾌﾟﾛﾝ COMP.L			1						48570440711
2	4850366	ｴﾌﾟﾛﾝ COMP.R		1							48540440811
2	4850368	ｴﾌﾟﾛﾝ COMP.R			1						48570440811
3	4910173	ﾛｯｸﾋﾟﾝ		2	2						49100042813
4	4860309	ｽﾌﾟﾘﾝｸﾞ		2	2						48643243500
5	9320525	ｽﾌﾟﾘﾝｸﾞﾋﾟﾝ	φ5X25	2	2						
6	4910104	ﾋﾟﾝｶﾊﾞｰ(組立時の傷付き防止目的のカバーの為　廃止)		2	2						49100047200
7	4850249	ﾚｰｷﾌﾚｰﾑ S		2							48540242700
7	4850250	ﾚｰｷﾌﾚｰﾑ S			2						48570242700
8	4970121	ｽﾌﾟﾘﾝｸﾞﾚｰｷ		20	22						49710043500
9	4920035	ﾚｰｷﾎﾙﾀﾞ 5		4	2						49220041401
9	4920036	ﾚｰｷﾎﾙﾀﾞ 6			2						49230041401
10	9020927	ｺｶﾞﾀﾎﾞﾙﾄ	M8X25 P1.25 7T	20	22						
11	9150358	ｺｶﾞﾀﾅｯﾄ(Sﾜｯｼｬﾂｷ)	M8 P1.25	20	22						
12	4860480	ｴﾌﾟﾛﾝｼｰﾙﾄﾞ L		1	1						48673642400
13	4860481	ｴﾌﾟﾛﾝｼｰﾙﾄﾞ R		1	1						48673642500
14	9020911	ｺｶﾞﾀﾎﾞﾙﾄ 2P	M10X25 P1.5 7T	2	2						
15	9020912	ｺｶﾞﾀﾎﾞﾙﾄ 2P	M10X20 P1.5 7T	6	6						
16	9020903	ｺｶﾞﾀﾎﾞﾙﾄ	M10X20 P1.5 7T	2	2						
17	9210010	Sﾜｯｼｬ	M10	2	2						
18	9140705	ｺｶﾞﾀﾅｯﾄ	M10 P1.5	2	2						
19	4850381	ﾚﾍﾞﾗ COMP.L		1							48540646100
19	4850382	ﾚﾍﾞﾗ COMP.L			1						48570646100
20	4850383	ﾚﾍﾞﾗ COMP.R		1							48540646200
20	4850384	ﾚﾍﾞﾗ COMP.R			1						48570646200
21	4860561	ﾚﾍﾞﾗﾛｯｸﾋﾟﾝ		2	2						48673846700
22	4860488	ｽﾌﾟﾘﾝｸﾞ		2	2						48673644400
23	4910535	ﾚﾍﾞﾗｼﾃﾝﾎﾞﾙﾄ		4	4						49100245422
24	9210014	Sﾜｯｼｬ	M14	4	4						

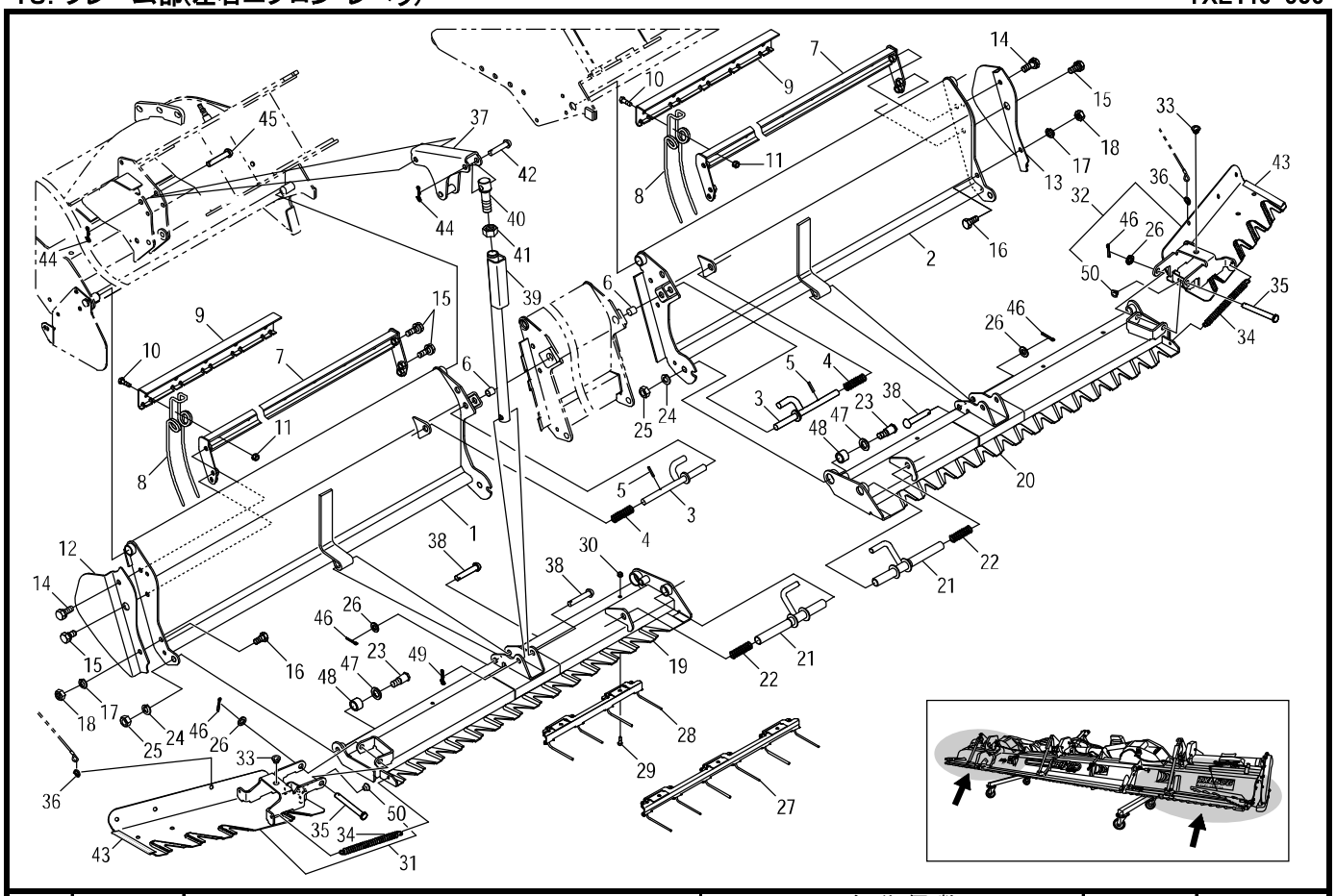

見出番号	部品コード	部品名	規格	1台分個数 446	506					実施機番	備考
25	9140517	ﾅｯﾄ	M14 P2.0	4	4						
26	9240012	ｻﾞｶﾞﾈ	M12 ｺｶﾞﾀﾏﾙ	4	4						
27	4802071	ｽﾌﾟﾘﾝｸﾞﾚｰｷA COMP			2						48020944601
28	4802072	ｽﾌﾟﾘﾝｸﾞﾚｰｷB COMP		4	2						48020944701
29	9010054	ﾎﾞﾙﾄ	M6X16 P1.0	8	10						
30	9150304	ﾅｯﾄ(Sﾜｯｼｬﾂｷ)	M6 P1.0	8	10						
31	4910735	EXﾚﾍﾞﾗ CASSY.L 4910880で代用		1	1						49140248400
32	4910738	EXﾚﾍﾞﾗ CASSY.R 4910881で代用		1	1						49140248500
33	4860509	ｸｯｼｮﾝ		2	2						48673645210
34	3280070	ﾛｯｸﾊﾞﾈ		2	2						32804036000
35	1410074	ﾋﾝｼﾞﾋﾟﾝ		2	2						14104029000
36	4970101	ﾘﾝｸﾞ		2	2						49710043400
37	4860621	ｽｲﾝｸﾞｱｰﾑ TM		2	2						4867384681 1
38	9500207	ﾃｰﾗﾋﾟﾝ	φ12X65	4	4						
39	4850396	ｱﾝﾀﾞｽﾄｯﾊﾟS COMP		2	2						48540645311
40	4860602	ｱﾝﾀﾞｽﾄｯﾊﾟﾁｮｳｾｲﾈｼﾞ		2	2						48673845211
41	9140526	ﾅｯﾄ	M20 P2.5	2	2						
42	9500205	ﾃｰﾗﾋﾟﾝ	φ12X55	2	2						
43	4850385	ﾄﾘﾑ	IWATA S750-16-B-2 L100	2	2						48540642700
44	9480062	Rﾋﾟﾝ(ﾇｹﾄﾞﾒﾂｷ)	φ12	4	4						
45	4860563	ﾋﾟﾝ12X65H	φ12X65	2	2						48673847600
46	9300034	ﾜﾘﾋﾟﾝ	φ3X20	4	4						
47	9240018	ｻﾞｶﾞﾈ	M18ｺｶﾞﾀﾏﾙ	4	4						
48	4910563	ﾌﾞｯｼｭ		4	4						49100442401
49	9480062	Rﾋﾟﾝ(ﾇｹﾄﾞﾒﾂｷ)	φ12	2	2						
50	7950164	ｸｯｼｮﾝ		2	2						79510051800

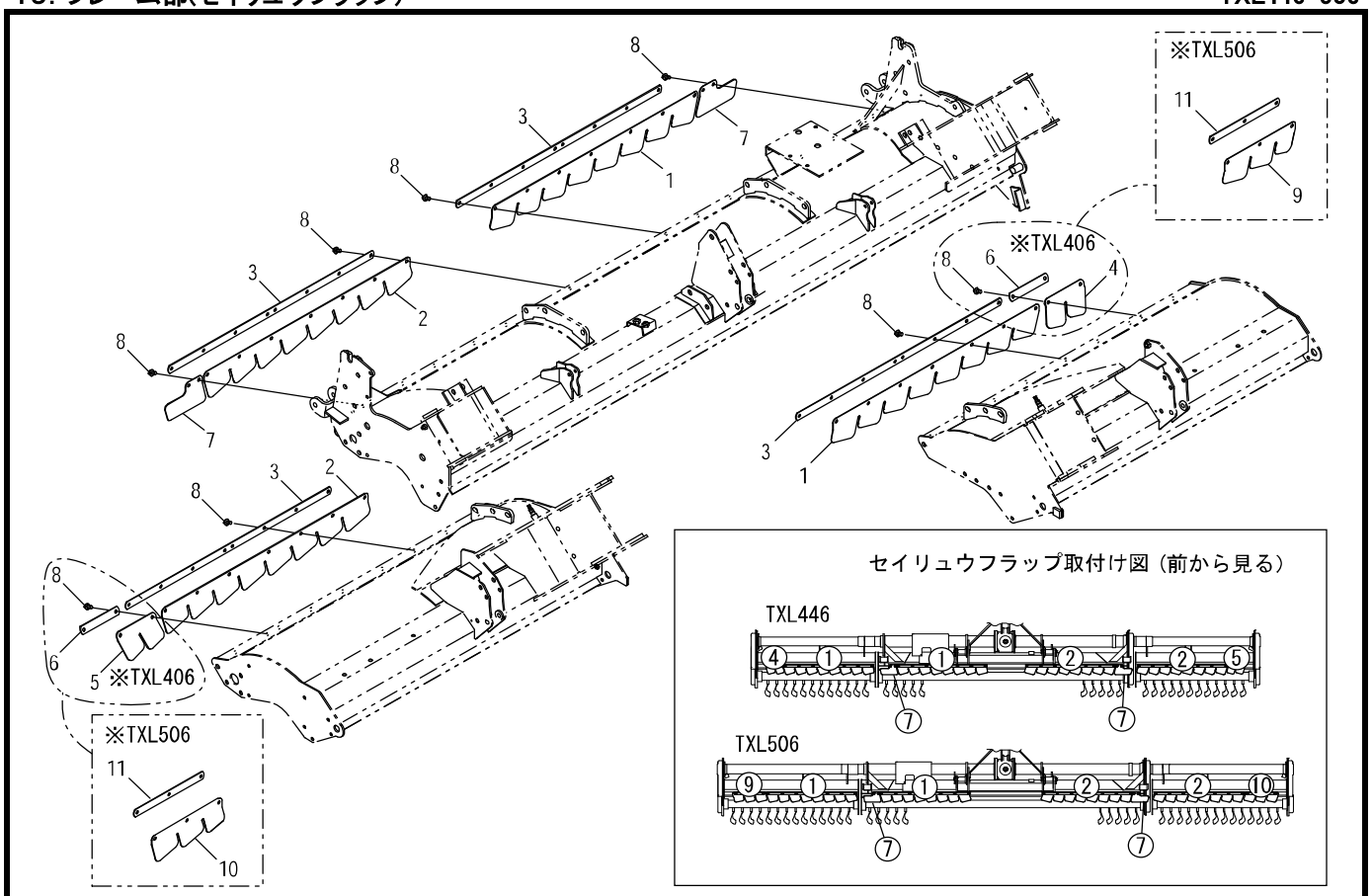

見出番号	部品コード	部品名	規格	1台分個数 446	506					実施機番	備考
1	4860553	ｾｲﾘｭｳﾌﾗｯﾌﾟ 8R		2	2						48673844900
2	4860552	ｾｲﾘｭｳﾌﾗｯﾌﾟ 8L		2	2						48673844800
3	4860554	ｵｻｴｲﾀ 8		4	4						48673845000
4	4910542	ｾｲﾘｭｳﾌﾗｯﾌﾟ 2R		1							49120440400
5	4910541	ｾｲﾘｭｳﾌﾗｯﾌﾟ 2L		1							49120440300
6	4910547	ｵｻｴｲﾀ 2		2							49120440900
7	4860555	ｾｲﾘｭｳﾌﾟﾚｰﾄ M		2	2						48673845100
8	7520201	ﾌﾗﾝｼﾞﾎﾞﾙﾄ 9030011にて代用	M8X16 P1.25	36	38						
9	4910544	ｾｲﾘｭｳﾌﾗｯﾌﾟ 3R			1						49110440600
10	4910543	ｾｲﾘｭｳﾌﾗｯﾌﾟ 3L			1						49110440500
11	4910548	ｵｻｴｲﾀ 3			2						49110441000

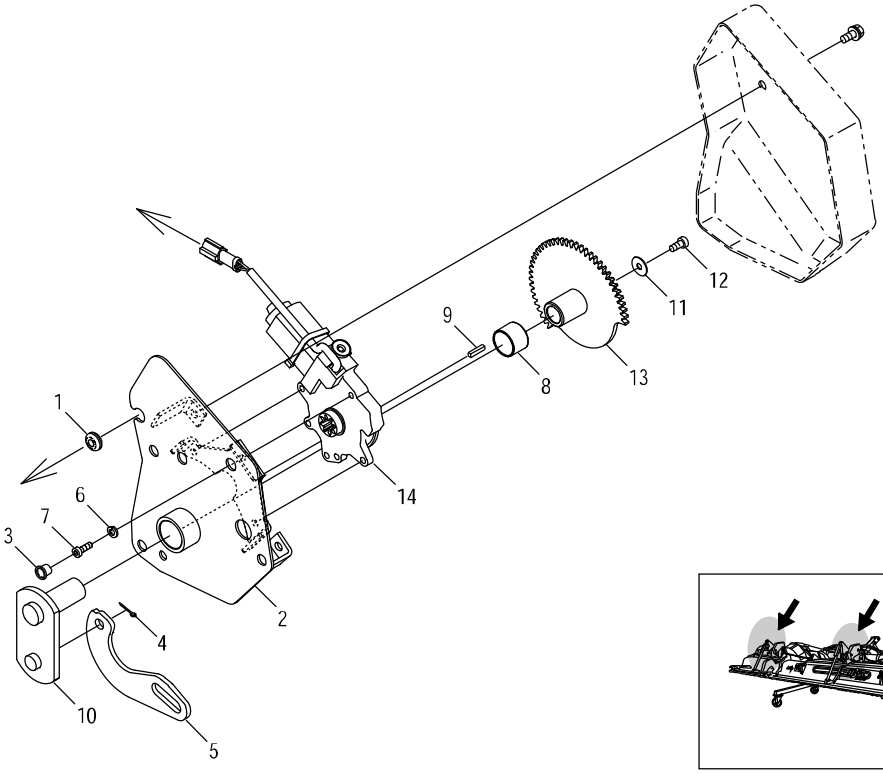

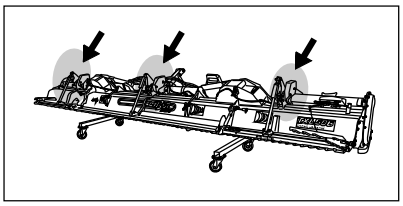

見出番号	部品コード	部品名	規格	1台分個数 446	506					実施機番	備考
1	8060066	ｸﾞﾛﾒｯﾄ	ﾀｷｹﾞﾝC-30-BW-8-2	1	1						48010872800
2	4860565	ﾓｰﾀﾍﾞｰｽTM COMP		1	1						48673847200
3	6410072	ﾎﾟﾘｷｬｯﾌﾟ	φ12	1	1						64160012400
4	9300034	ﾜﾘﾋﾟﾝ	φ3X20	1	1						
5	4860607	ﾘﾝｸTM		1	1						48673847411
6	9210006	Sﾜｯｼｬ	M6	3	3						
7	9040055	ｷｬｯﾌﾟﾎﾞﾙﾄ	M6X16 P1.0	3	3						
8	9730033	DUﾌﾞｯｼｭ	LFB2530	1	1						
9	4800911	ｶﾀﾏﾙｷｰ	4X4X20	1	1						48020974300
10	4800907	ｱｰﾑ		1	1						48020973903
11	7800039	ｻﾞｶﾞﾈ	φ18X6X1	1	1						78980055000
12	9000002	ﾎﾞﾙﾄ(+)3P	M6X12 P1.0(PW,SW)	1	1						
13	4860566	ｷﾞﾔｰ60TM		1	1						48673847300
14	4910597	ﾓｰﾀASSY	PB68-JBLPA(JBC)	1	1						49102241400
1～14		ツチヨセASSY 供給不可		1	1						48673847111
		(ツチヨセASSY)	(1台分)	(*3)	(*3)						

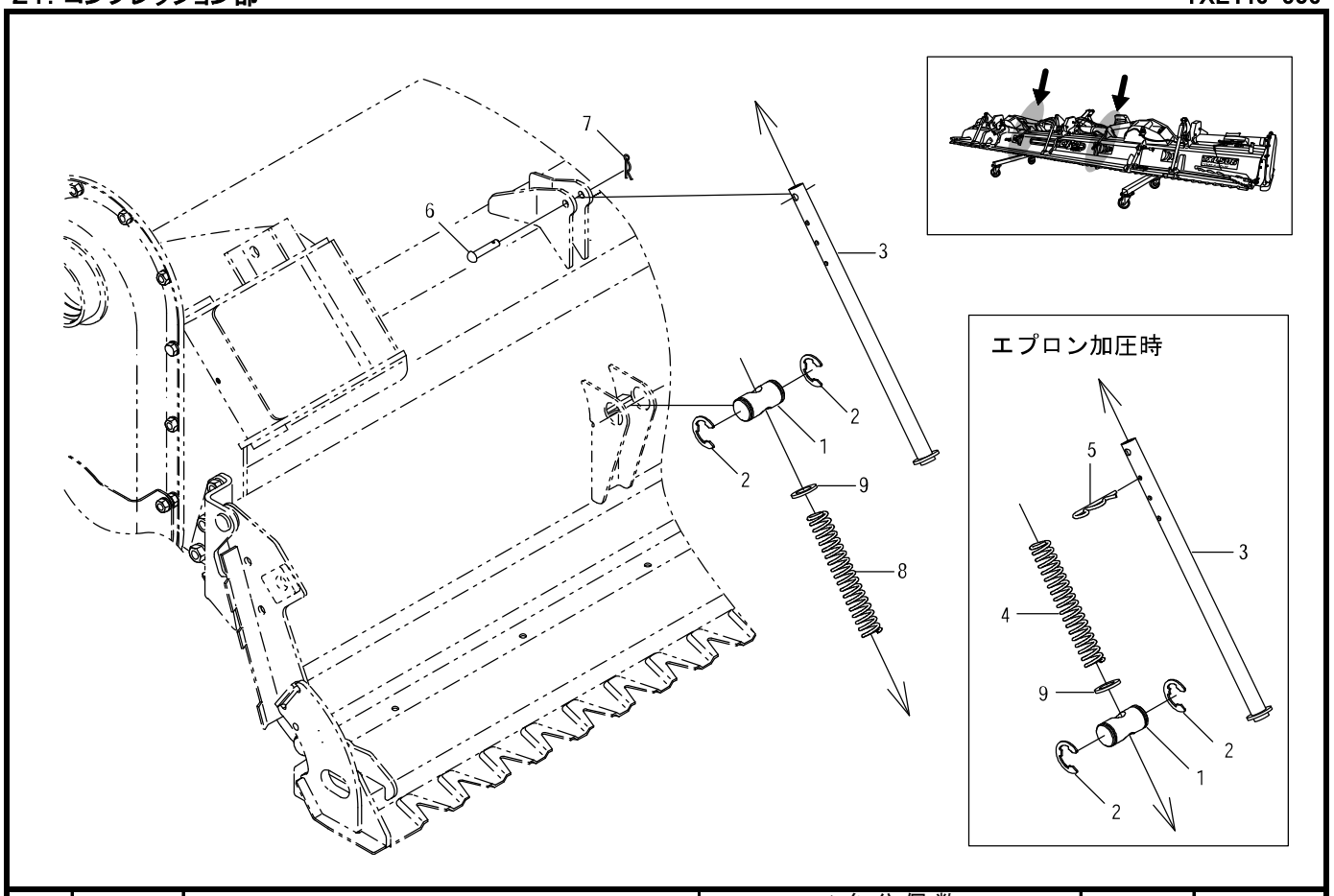

見出番号	部品コード	部品名	規格	1台分個数 446	506					実施機番	備考
1	4880058	ﾛｯﾄﾞｼﾃﾝ		2	2						48800042900
2	9373024	ｽﾄｯﾌﾟﾘﾝｸﾞ	E24	4	4						
3	4860499	ｺﾝﾌﾟﾚｯｼｮﾝﾛｯﾄﾞ		2	2						48673670300
4	4880232	ｺﾝﾌﾟﾚｯｼｮﾝｽﾌﾟﾘﾝｸﾞ		2	2						48800270601
5	1940064	Rﾋﾟﾝ	φ4Xφ19	2	2						19404029010
6	9500102	ﾃｰﾗﾋﾟﾝ	φ8X40	2	2						
7	9480008	Rﾋﾟﾝ	φ8	2	2						
8	4910110	ｽﾌﾟﾘﾝｸﾞ		2	2						49100072100
9	4850348	ｻﾞｶﾞﾈ		2	2						48540443000

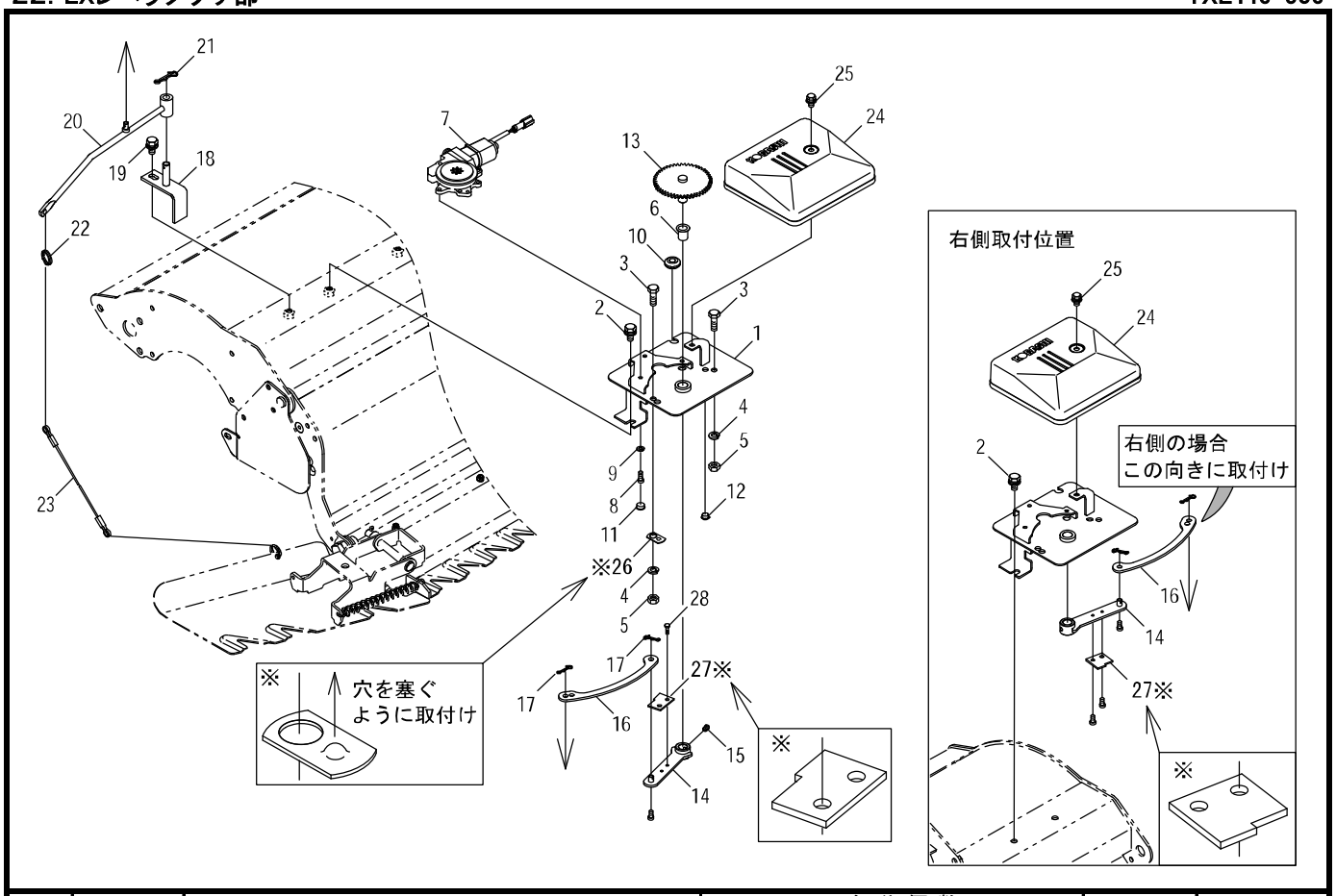

見出番号	部品コード	部品名	規格	1台分個数 446	506					実施機番	備考
1	4910595	ﾓｰﾀﾍﾞｰｽEJ COMP		2	2						49102241202
2	9020908	ｺｶﾞﾀﾎﾞﾙﾄ 3P	M10X20 P1.5 7T	4	4						
3	9020905	ｺｶﾞﾀﾎﾞﾙﾄ	M10X30 P1.5 7T	4	4						
4	9210010	Sﾜｯｼｬ	M10	4	4						
5	9140705	ｺｶﾞﾀﾅｯﾄ	M10 P1.5	4	4						
6	7710278	ﾂﾊﾞﾂｷDUﾌﾞｯｼｭ	LFF1520	2	2						ｳﾁｶﾞﾜｸﾞﾘｽﾄﾌ
7	4910597	ﾓｰﾀ ASSY		2	2						49102241400
8	9040055	ｷｬｯﾌﾟﾎﾞﾙﾄ	M6X16 P1.0	6	6						
9	9210006	Sﾜｯｼｬ	M6	6	6						
10	8060066	ｸﾞﾛﾒｯﾄ	C-30-BW-8-2	2	2						48010872800
11	6410072	ﾎﾟﾘｷｬｯﾌﾟ	φ12	6	6						64160012400
12	4620027	ﾎﾟﾘｷｬｯﾌﾟ	φ10	2	2						46280041600
13	4910598	ｷﾞﾔｰ 49E		2	2						49102241701
14	4910599	ｱｰﾑ J		2	2						49102241800
15	4910600	ﾛｯｶｸｱﾅﾂｷﾄﾒﾈｼﾞ	M8X12 P1.25	2	2						49102242500
16	4970170	ﾘﾝｸ PLR		2	2						49710072300
17	9480050	Rﾋﾟﾝ(ﾇｹﾄﾞﾒﾂｷ)	φ8	4	4						
18	4880298	ﾜｲﾔｱｰﾑﾌﾞﾗｹｯﾄ		2	2						48800070712
19	9020908	ｺｶﾞﾀﾎﾞﾙﾄ 3P	M10X20 P1.5 7T	2	2						
20	4970171	ﾜｲﾔｱｰﾑ		2	2						49710072400
21	9480062	Rﾋﾟﾝ(ﾇｹﾄﾞﾒﾂｷ)	φ12	2	2						
22	4970101	ﾘﾝｸﾞ		2	2						49710043400
23	4860494	ﾜｲﾔ		2	2						48673643500
24	4910604	ﾓｰﾀｶﾊﾞｰ EJ		2	2						49102242201
25	9020932	ｺｶﾞﾀﾎﾞﾙﾄ 3P	M8X16 P1.25 7T	2	2						
26	4910596	ﾌﾟﾚｰﾄ		2	2						49102242401
27	4970187	ｽﾄｯﾊﾟﾌﾟﾚｰﾄ		2	2						49710072701
28	9000002	ﾎﾞﾙﾄ(+)3P	M6X12 P1.0	4	4						
1～28	4970186	EXﾚﾍﾞﾗ ASSY	PLR-RE2-A	2	2						49710072613

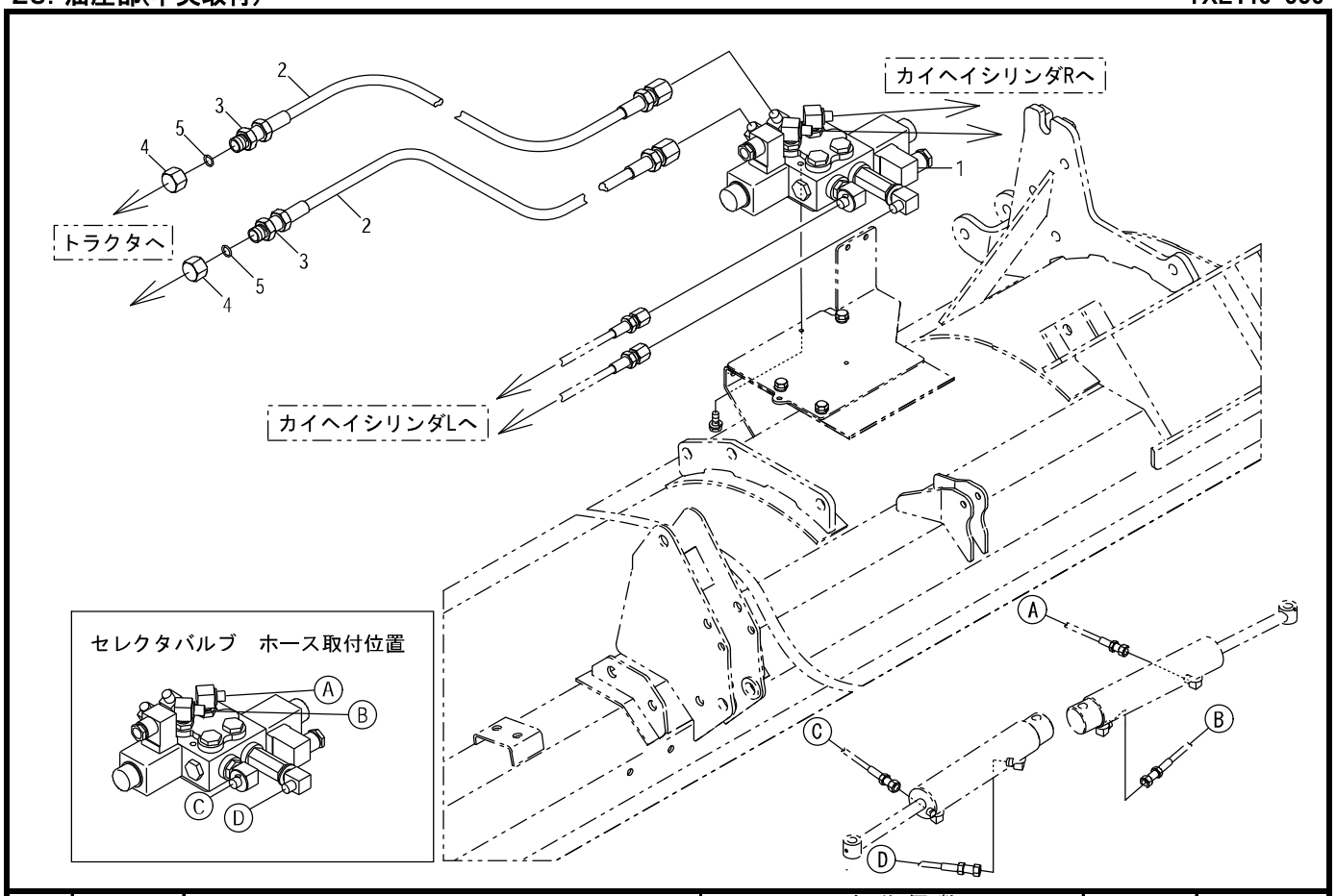

見出番号	部品コード	部品名	規格	1台分個数 446	506					実施機番	備考
1	4860578	ｾﾚｸﾀﾊﾞﾙﾌﾞ ASSY		1	1						48673860100
2	4860102	ｴｱﾂﾎｰｽ 2300	SA*SF	2	2						48633061001
3	7890528	ﾌﾞｯｼｭ	R3/8*Rc1/4	2	2						78920045201
4	4850111	ｷｬｯﾌﾟ	Rc3/8	2	2						48520060701
5	9361012	Oﾘﾝｸﾞ	P12	2	2						

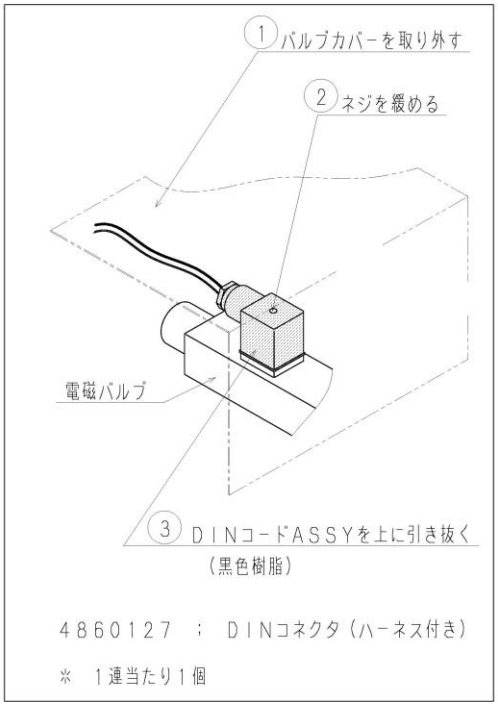

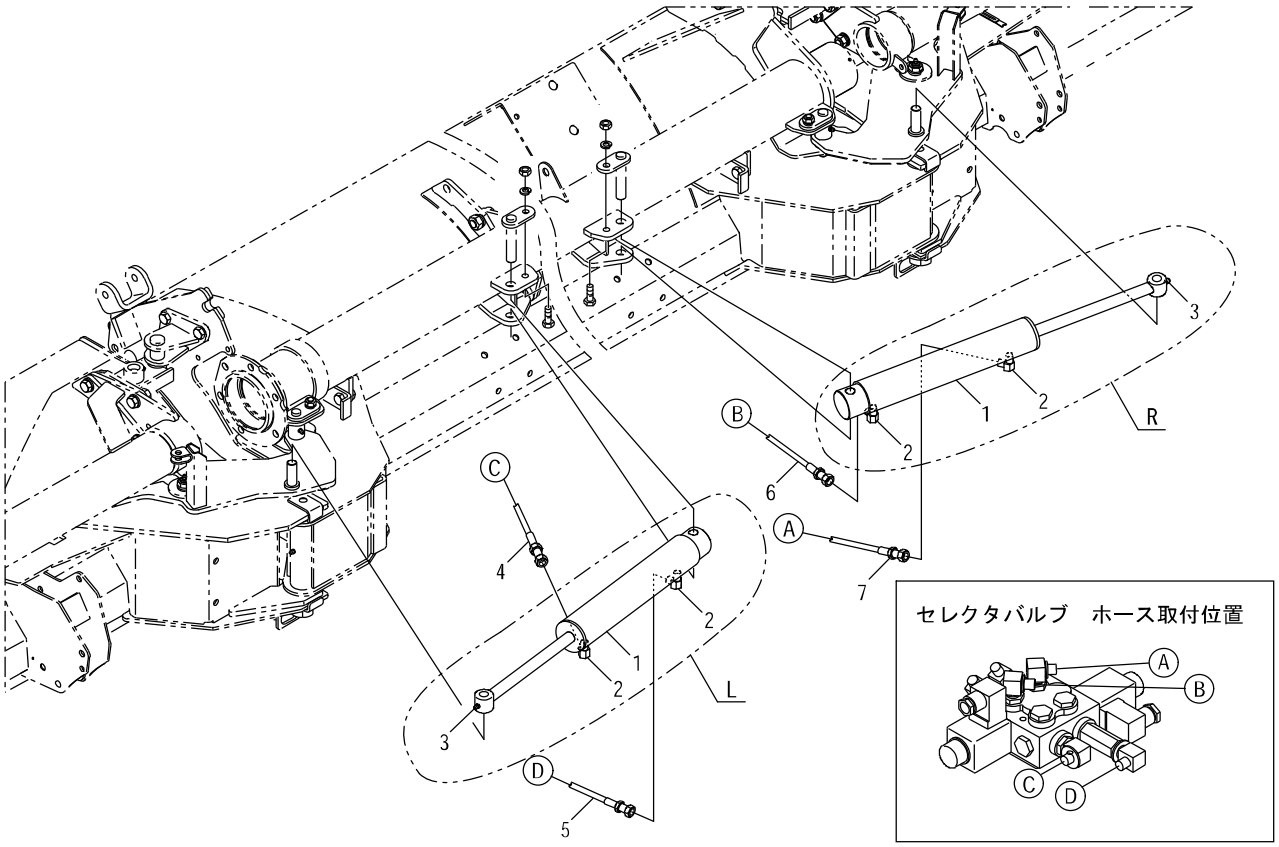

見出番号	部品コード	部品名	規格	1台分個数 446	506					実施機番	備考
1	4850263	ｶｲﾍｲｼﾘﾝﾀﾞ		2	2						48540260300
2	7890522	90° ｴﾙﾎﾞ(ｼﾎﾞﾘ)		4	4					～52352769	78920043713
2		90° ｴﾙﾎﾞ	(溶接)	–	–					52352770～	
3	9330003	ｸﾞﾘｽﾆｯﾌﾟﾙ	MT6 P1.0 Aｶﾞﾀｽﾄﾚｰﾄ	2	2						
1～3	4850261	ｶｲﾍｲｼﾘﾝﾀﾞ ASSY.L		1	1					～52352769	48540260100
1～3	4850437	ｶｲﾍｲｼﾘﾝﾀﾞ ASSY.L		1	1					52352770～	48540260111
1～3	4850262	ｶｲﾍｲｼﾘﾝﾀﾞ ASSY.R		1	1					～52352769	48540260201
1～3	4850438	ｶｲﾍｲｼﾘﾝﾀﾞ ASSY.R		1	1					52352770～	48540260212
4	4850266	ｴｱﾂﾎｰｽ 2100G	(緑)SF*SF	1	1						48540260500
5	4850267	ｴｱﾂﾎｰｽ 1900BR	(茶)SF*SF	1	1						48540260600
6	4860437	ｴｱﾂﾎｰｽ 500Y	(黄)SF*SF	1	1						48643460500
7	4850268	ｴｱﾂﾎｰｽ 650W	(白)SF*SF	1	1						48540260701

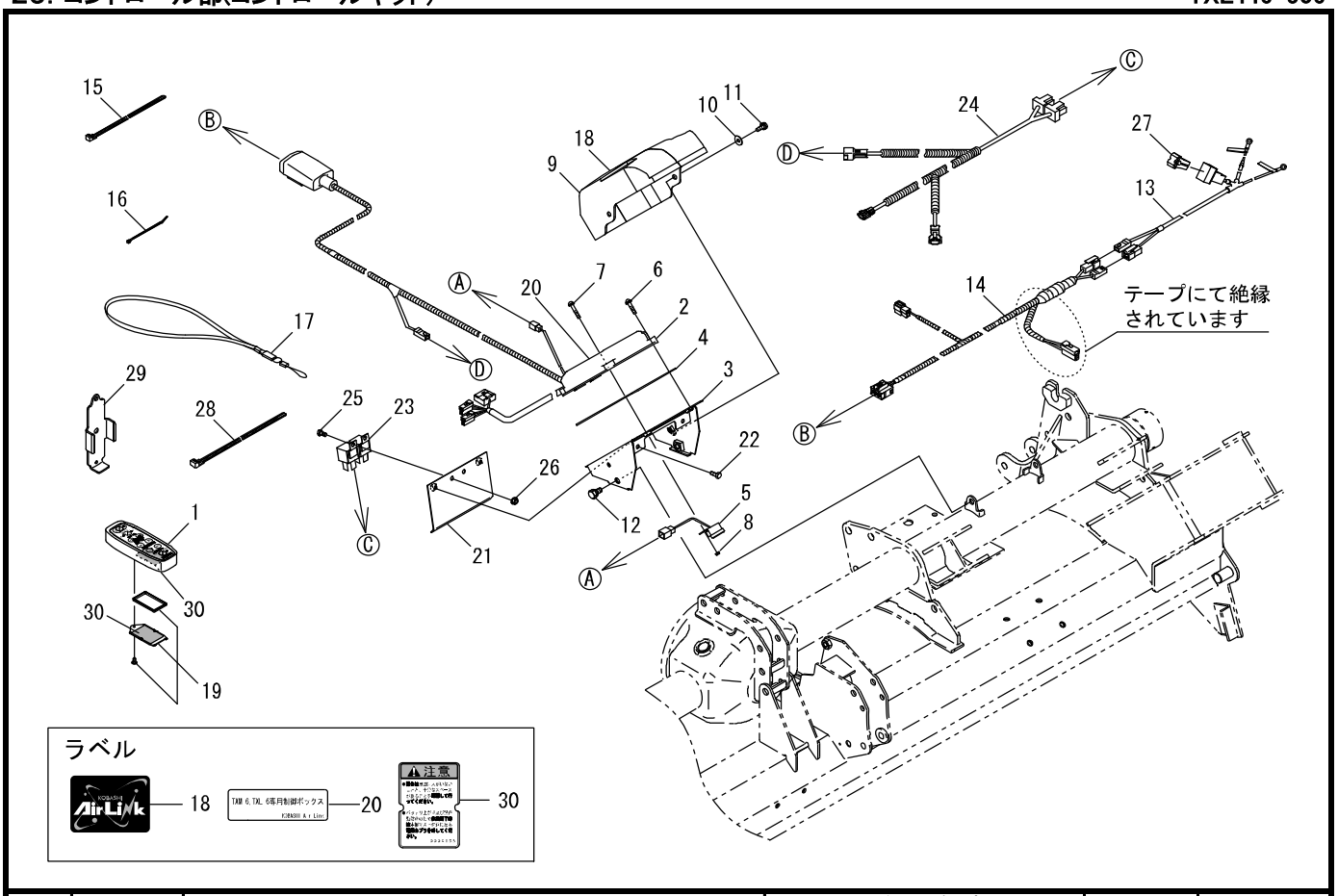

見出番号	部品コード	部品名	規格	1台分個数 446	506					実施機番	備考
1	4860600	ｶﾙｺﾝ(ｺﾝﾄﾛｰﾗ)ｷｯﾄTXM→4860612に設変(ﾃﾞﾝﾁﾌﾞﾀｷｯﾄﾌｸﾑ)(ﾃﾞﾝﾁﾅﾅｼ)		1	1						48673880411
2	4860596	ｾｲｷﾞｮﾎﾞｯｸｽｷｯﾄTXM(ﾗﾍﾞﾙ)→4860613に設変		1	1						48673880511
3	4860594	ｾｲｷﾞｮﾎﾞｯｸｽﾍﾞｰｽ		1	1						48673881012
4	4910574	ﾊﾟｯｷﾝ		1	1						49111460500
5	4910575	ﾌﾞｻﾞｰ 4910882保護チューブ付に設変		1	1						49111460600
6	9070062	ﾏﾙｺﾈｼﾞ (+) 3P	M6X25 P1.0	3	3						
7	9070063	ﾏﾙｺﾈｼﾞ (+) 3P	M6X30 P1.0	1	1						
8	9140504	ﾅｯﾄ	M6 P1.0	1	1						
9	4910576	ｾｲｷﾞｮﾎﾞｯｸｽｶﾊﾞｰ		1	1						49111460700
10	7800039	ｻﾞｶﾞﾈ	6X18Xt1	2	2						78980055000
11	9000012	ﾎﾞﾙﾄ (+) 2P	M6X16 P1.0	2	2						
12	9024155	ｺｶﾞﾀﾎﾞﾙﾄ 2P(SWﾂｷ)	M10X16 P1.5 7T	2	2						
13	7662975	ﾊﾞｯﾃﾘｰﾊｰﾈｽ ASSY		1	1						76648150301
14	4910578	ﾊﾞｯﾃﾘｰﾊｰﾈｽ M		1	1						49111460800
15	7840059	ｿｸｾﾝﾊﾞﾝﾄﾞ	RF250	13	13						78920018500
16	7891236	ｲﾝｼｭﾛｯｸ	SG100	6	6						78930055000
17	4910582	ﾈｯｸｽﾄﾗｯﾌﾟ		1	1						49111461500
18	9994179	AIRLINK(ｸﾛ)		1	1						99910654700
19	4910677	ﾃﾞﾝﾁﾌﾞﾀｷｯﾄ(別売りｵﾌﾟｼｮﾝ品)(30ﾗﾍﾞﾙが貼られています)		1	1						49111461812
20	9994221	ﾗﾍﾞﾙTXMｾﾝﾖｳ		1	1						99910656000
21	4860595	ｼｰﾙﾄﾞﾌﾟﾚｰﾄ		1	1						48673881810
22	9011145	ﾎﾞﾙﾄ 2P	M6X12 P1.0 7T	2	2						
23	4860604	ﾘﾚｰ		2	2						48673881500
24	4860605	ﾘﾚｰﾊｰﾈｽ		1	1						48673881611
23～24	4860598	ﾘﾚｰASSY		1	1						48673881412
25	9010053	ﾎﾞﾙﾄ	M6X12 P1.0	2	2						
26	9150304	ﾅｯﾄ(SWﾂｷ)	M6 P1.0	2	2						
27	7662494	ｽﾛｰﾌﾞﾛｰﾋｭｰｽﾞ	60A	1	1						76648150400
28	4910313	ｿｸｾﾝﾊﾞﾝﾄﾞ	TRCV-368W	4	4						49111241301
29	7560328	ｶﾙｺﾝﾎﾙﾀﾞ		1	1						75602180100

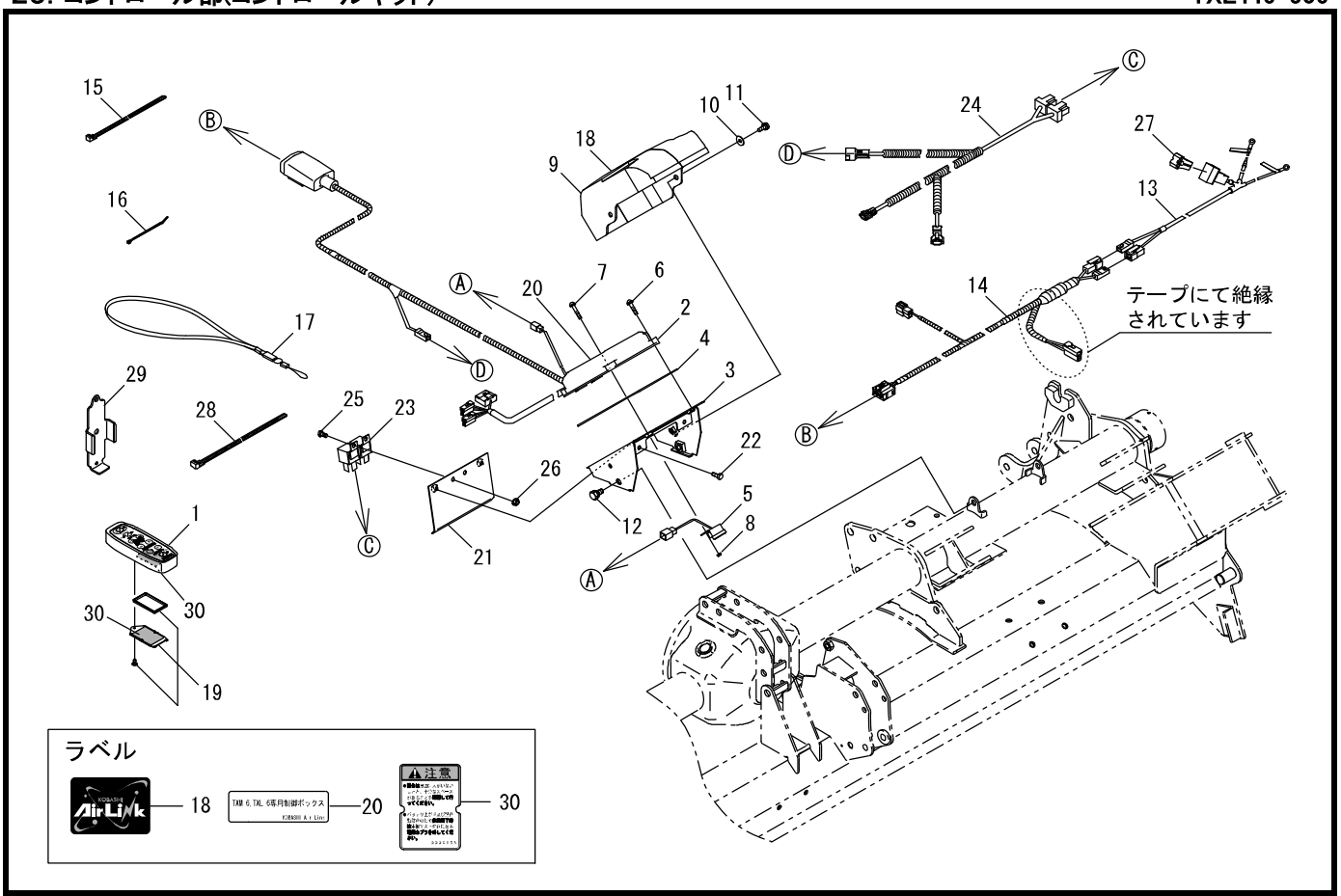

見出番号	部品コード	部品名	規格	1台分個数 446	506					実施機番	備考
30	9994243	ﾁｭｳｲ(ｿｳｻ) 単品販売不可		1	1						99913106002

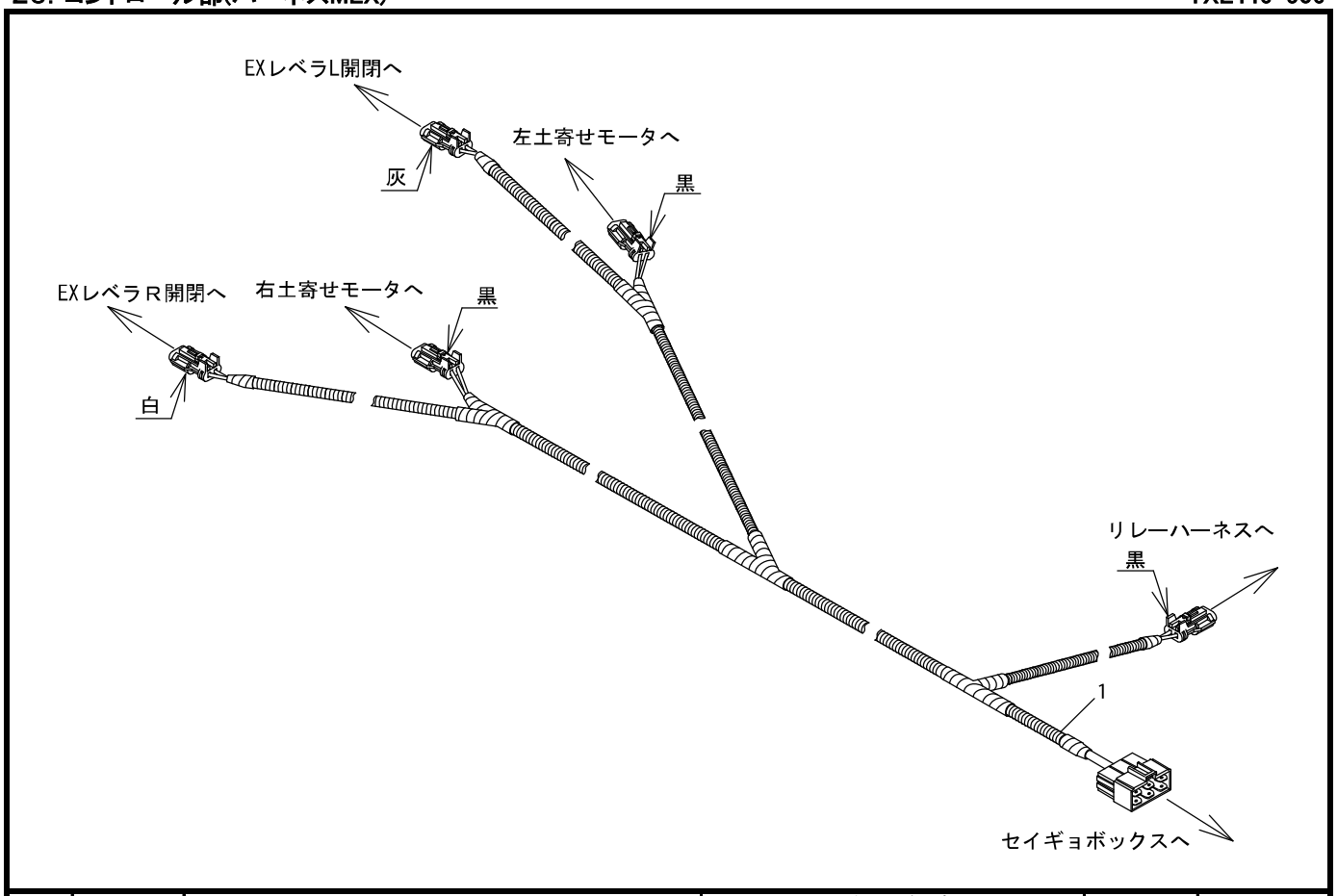

見出番号	部品コード	部品名	規格	1台分個数 446	506					実施機番	備考
1	4850393	ハーネスMEX		1	1						48540681200

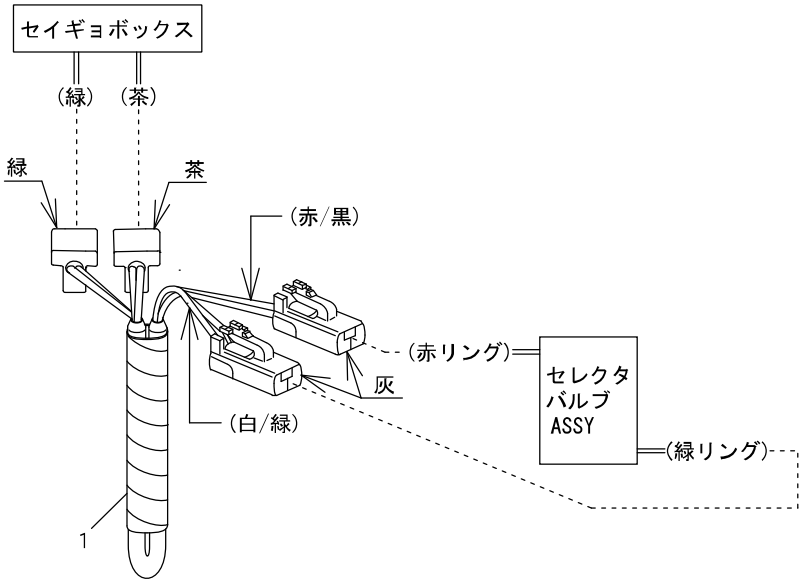

見出番号	部品コード	部品名	規格	1台分個数 446	506					実施機番	備考
1	4860590	ハーネスMHY		1	1						48673881300

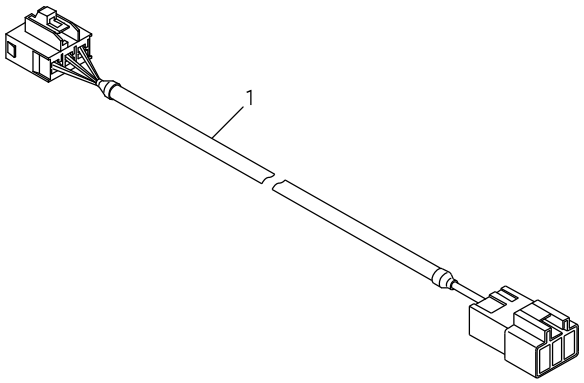

見出番号	部品コード	部品名	規格	1台分個数 446	506					実施機番	備考
1	4910588	ｴﾝﾁｮｳﾊｰﾈｽM	TX-EHM	1	1						49111461300

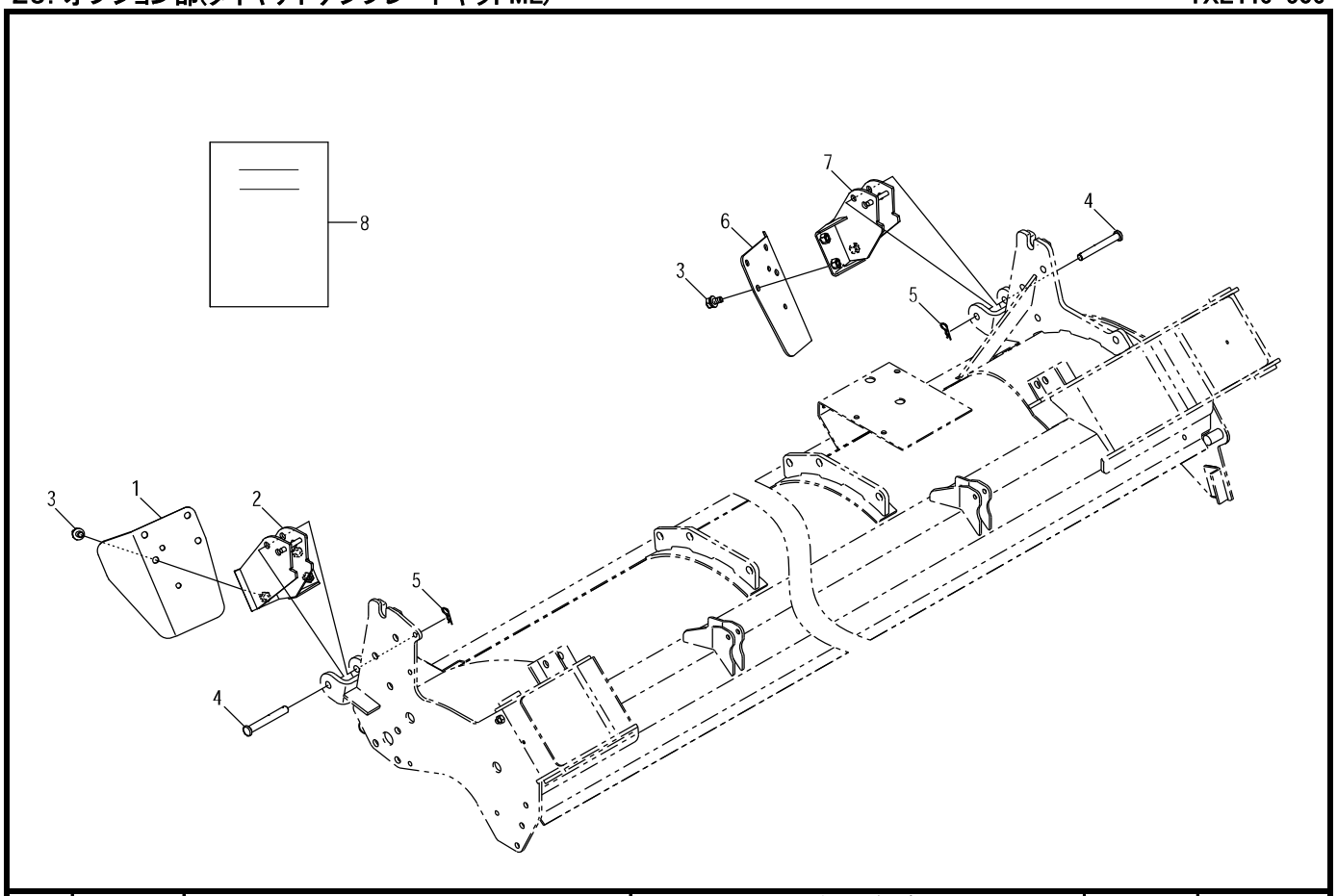

見出番号	部品コード	部品名	規格	1台分個数								実施機番	備考
1	4500025	ｱﾄｹｼﾌﾟﾚｰﾄL		1									45000047301
2	4500026	ｱﾄｹｼｻﾞL		1									45000047500
3	9020908	ｺｶﾞﾀﾎﾞﾙﾄ3P	M10x20 P1.5	6									
4	4500027	ﾋﾟﾝ 12x95		2									45000047701
5	9480012	Rﾋﾟﾝ	φ12	2									
6	4500029	ｱﾄｹｼﾌﾟﾚｰﾄR		1									45000047401
7	4500030	ｱﾄｹｼｻﾞR		1									45000047600
8	0144064	ﾄﾘｱﾂｶｲｾﾂﾒｲｼｮ		1									
1～8	4860616	ﾀｲﾔｱﾄｹｼﾌﾟﾚｰﾄｷｯﾄML	TXM-AT	1									48673870200

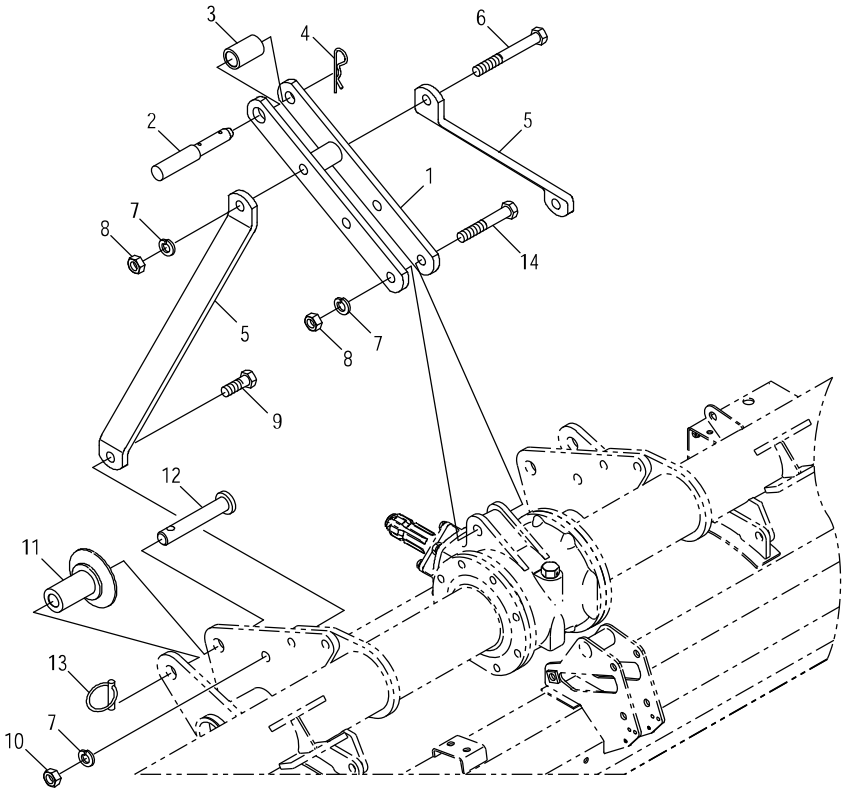

見出番号	部品コード	部品名	規格	1台分個数 446	506					実施機番	備考
1	8050551	マスト T		1	1						80550050111
2	5700065	トップリンクピン		1	1						57031040500
3	5440075	トップリンクカラー	φ25.4X34X53	1	1						54440440900
4	1940064	Rピン		1	1						19404029010
5	8050552	マストステー T		2	2						80550050200
6	9011330	ボルト	M16X130 P2.0 8T	1	1						
7	9210016	Sワッシャ	M16	4	4						
8	9140019	ナット	M16 P2.0	2	2						
9	9011963	ボルト	M16X45 P1.5 8T	2	2						
10	9140020	ナット	M16 P1.5	2	2						
11	8050013	ガイドカラー		2	2						80501050400
12	8050040	ロアーリンクピン		2	2						80502050200
13	9510151	ガンマピン	φ10X50L	2	2						
14	9011322	ボルト	M16X100 P2.0 8T	1	1						
1～14	8051644	ヒッチ ASSY		1	1						80550007811

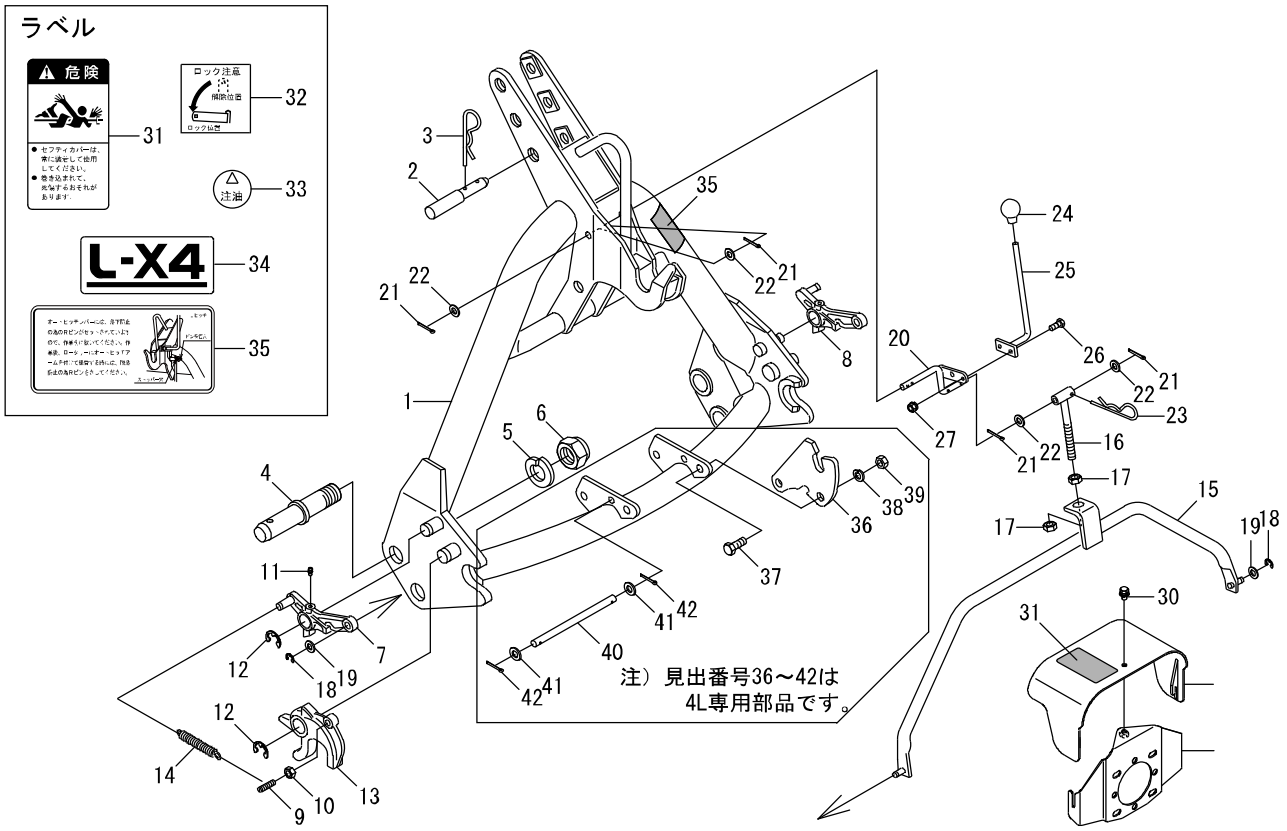

見出番号	部品コード	部品名	規格	1台分個数 446	506					実施機番	備考
1	8060184	オートヒッチアーム L44 COMP(ラベル)		1	1						80602410700
2	5700065	トップリンクピン		1	1						57031040500
3	1940064	Rピン		1	1						19404029010
4	5440007	ヒッチピン 2ガタ	163(52)	2	2						54430040800
5	9620002	Sワッシャ		2	2						
6	9270002	ナット		2	2						
7	8060194	ロックプレート L		1	1						80602410521
8	8060195	ロックプレート R		1	1						80602410621
9	8060086	フックピン		2	2						80652210501
10	9140705	コガタナット	M10 P1.5	2	2						
11	9330003	グリスニップル	MT6 P1.0 Aガタ	2	2						
12	9373019	ストップリング	E19	4	4						
13	8060083	フック		2	2						80652210201
14	8060093	スプリング		2	2						80652210600
15	8060130	コネクトロッド		1	1						80602210500
16	8060131	ロッド		1	1						80602210600
17	9140513	ナット	M12 P1.5	2	2						
18	9373007	ストップリング	E7	2	2						
19	9240110	ザガネ	M10	4	4						
20	8060153	リンク		1	1						80602410300
21	9300034	ワリピン	φ3X20	4	4						
22	9240110	ザガネ	M10	4	4						
23	9480016	Rピン	φ16	1	1						
24	9540041	グリップ(クロ)	φ12	1	1						
25	8060154	レバー		1	1						80602410400
26	9020925	コガタボルト	M8X20 P1.25 7T	2	2						
27	9150358	コガタナット(Sワッシャツキ)	M8 P1.25	2	2						
28	8060173	カバーブラケット		1	1						80602430112
29	8060176	セーフティカバーA(ラベル)		1	1						80602430402
30	9020932	コガタボルト 3P	M8X16 P1.25 7T	1	1						

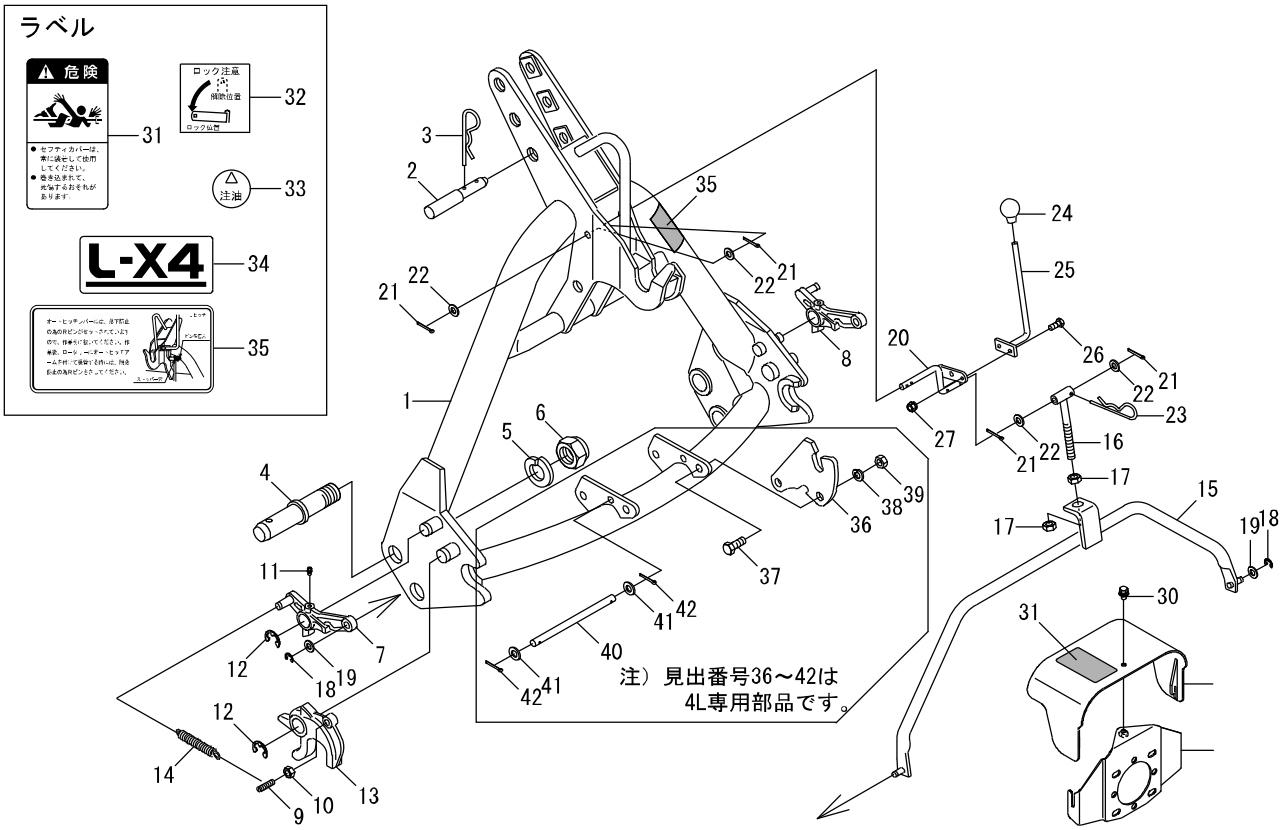

見出番号	部品コード	部品名	規格	1台分個数 446	506					実施機番	備考
31	9992126	ｷｹﾝ(ｼﾞｮｲﾝﾄ)		1	1						99905243000
32	9991577	ﾛｯｸﾁｭｳｲ		1	1						99905149000
33	9991556	ﾁｭｳﾕ		2	2						99910201000
34	9991908	L-X4		1	1						99909599001
35	9992115	ﾁｭｳｲ(ﾀﾞﾂﾗｸﾎﾞｳｼ)		1	1						99905222000
1～35	8061130	ｵｰﾄﾋｯﾁｱｰﾑ L34-2ｶﾞﾀ ASSY		1	1						
36	8060180	ｻﾎﾟｰﾄﾌﾟﾚｰﾄ L44	t9	2	2						80602410212
37	9011751	ﾎﾞﾙﾄ	M12X30 P1.5 8T	4	4						
38	9210012	Sﾜｯｼｬ	M12	4	4						
39	9140014	ﾅｯﾄ	M12 P1.5	4	4						
40	8060181	ﾋﾟﾝ		1	1						80602410900
41	9240012	ｻﾞｶﾞﾈ	M12 ｺｶﾞﾀﾏﾙ	2	2						
42	9300034	ﾜﾘﾋﾟﾝ	φ3X20	2	2						
1～42	8061100	ｵｰﾄﾋｯﾁｱｰﾑ L44-2ｶﾞﾀ ASSY		1	1						

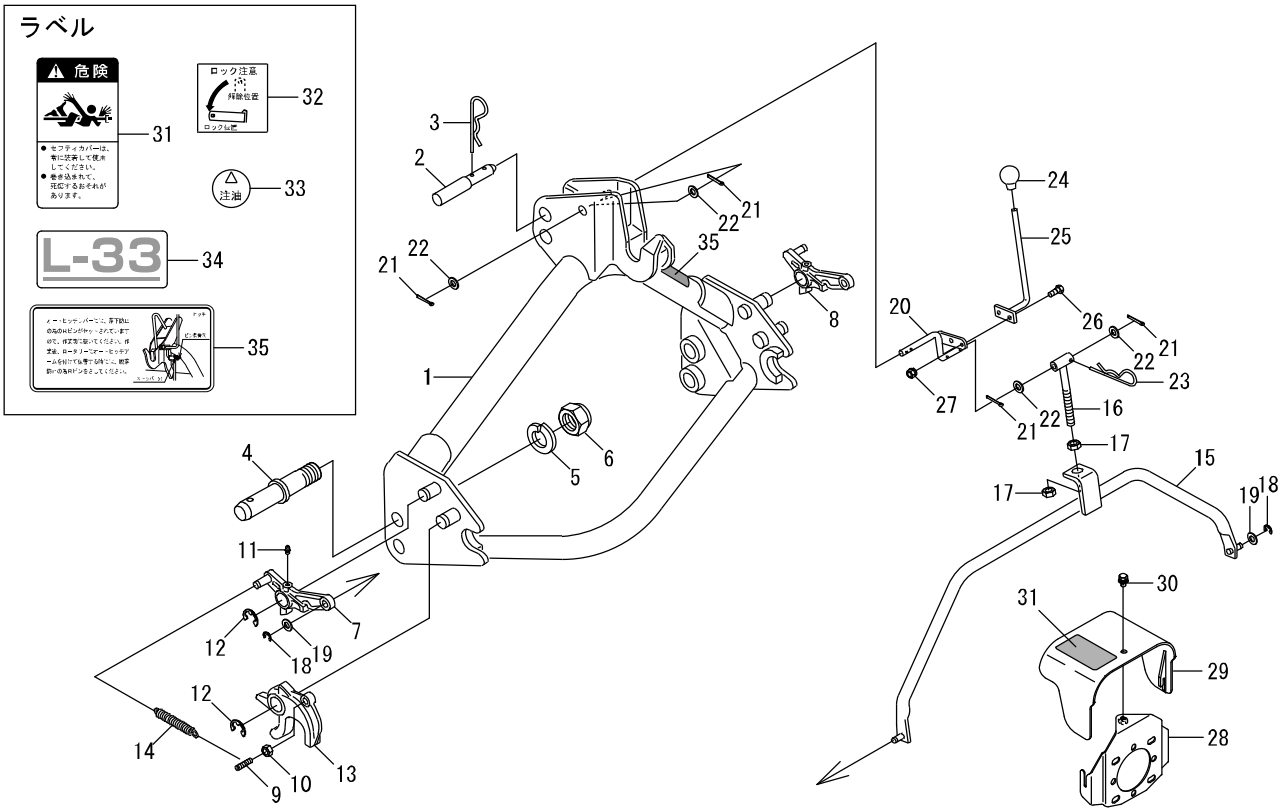

見出番号	部品コード	部品名	規格	1台分個数 446	506					実施機番	備考
1	8060183	ｵｰﾄﾋｯﾁｱｰﾑ L33 COMP(ﾗﾍﾞﾙ)		1	1						80603310900
2	5700065	ﾄｯﾌﾟﾘﾝｸﾋﾟﾝ		1	1						57031040500
3	1940064	Rﾋﾟﾝ		1	1						19404029010
4	5440007	ﾋｯﾁﾋﾟﾝ 2ｶﾞﾀ	163(52)	2	2						54430040800
5	9620002	Sﾜｯｼｬ		2	2						
6	9270002	ﾅｯﾄ		2	2						
7	8060194	ﾛｯｸﾌﾟﾚｰﾄ L		1	1						80602410521
8	8060195	ﾛｯｸﾌﾟﾚｰﾄ R		1	1						80602410621
9	8060086	ﾌｯｸﾋﾟﾝ		2	2						80652210501
10	9140705	ｺｶﾞﾀﾅｯﾄ	M10 P1.5	2	2						
11	9330003	ｸﾞﾘｽﾆｯﾌﾟﾙ	MT6 P1.0 Aｶﾞﾀ	2	2						
12	9373019	ｽﾄｯﾌﾟﾘﾝｸﾞ	E19	4	4						
13	8060083	ﾌｯｸ		2	2						80652210201
14	8060093	ｽﾌﾟﾘﾝｸﾞ		2	2						80652210600
15	8060130	ｺﾈｸﾄﾛｯﾄﾞ		1	1						80602210500
16	8060131	ﾛｯﾄﾞ		1	1						80602210600
17	9140513	ﾅｯﾄ	M12 P1.5	2	2						
18	9373007	ｽﾄｯﾌﾟﾘﾝｸﾞ	E7	2	2						
19	9240110	ｻﾞｶﾞﾈ	M10	4	4						
20	8060153	ﾘﾝｸ		1	1						80602410300
21	9300034	ﾜﾘﾋﾟﾝ	φ3X20	4	4						
22	9240110	ｻﾞｶﾞﾈ	M10	4	4						
23	9480016	Rﾋﾟﾝ	φ16	1	1						
24	9540041	ｸﾞﾘｯﾌﾟ(ｸﾛ)	φ12	1	1						
25	8060154	ﾚﾊﾞｰ		1	1						80602410400
26	9020925	ｺｶﾞﾀﾎﾞﾙﾄ	M8X20 P1.25 7T	2	2						
27	9150358	ｺｶﾞﾀﾅｯﾄ(Sﾜｯｼｬﾂｷ)	M8 P1.25	2	2						
28	8060174	ｶﾊﾞｰﾌﾞﾗｹｯﾄ		1	1						80652130112
29	8060185	ｾｰﾌﾃｨｶﾊﾞｰ(ﾗﾍﾞﾙ)		1	1						80652130400
30	9020932	ｺｶﾞﾀﾎﾞﾙﾄ 3P	M8X16 P1.25 7T	1	1						

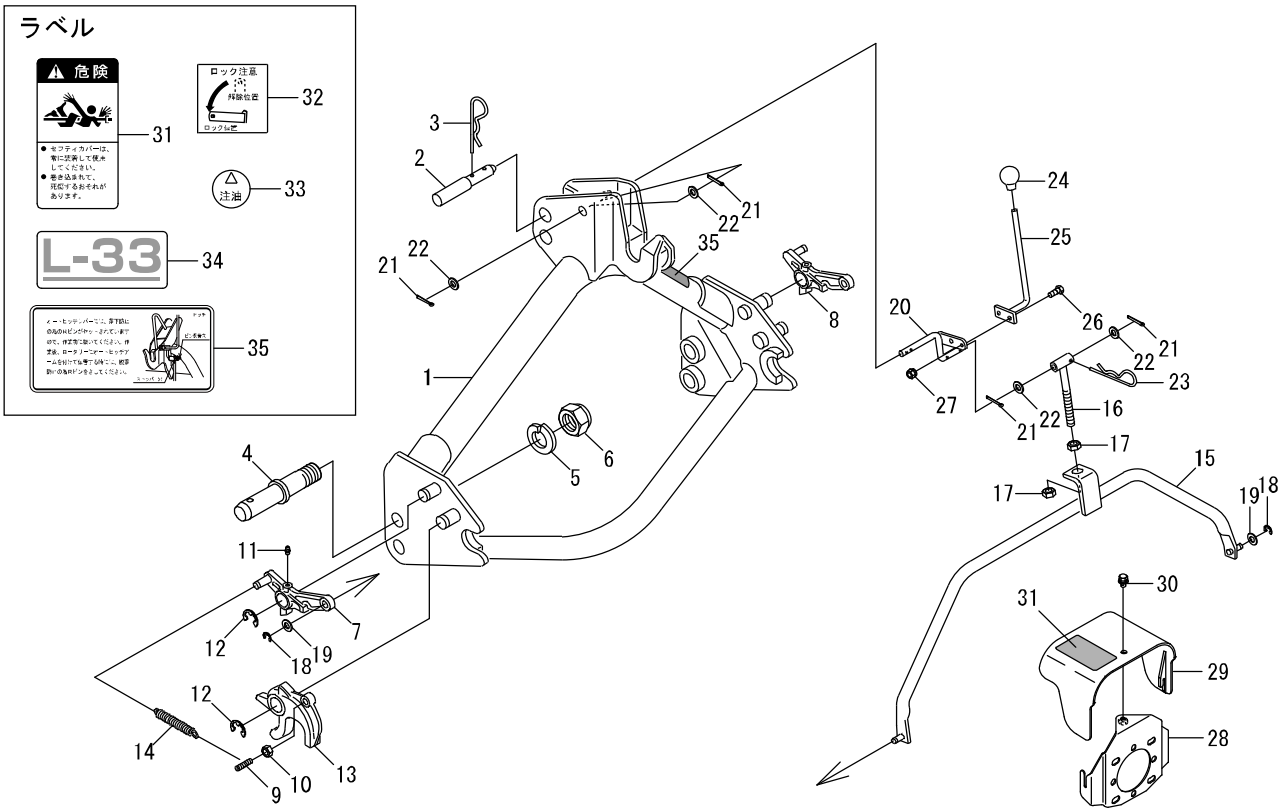

見出番号	部品コード	部品名	規格	1台分個数 446	506					実施機番	備考
31	9992126	ｷｹﾝ(ｼﾞｮｲﾝﾄ)		1	1						99905243000
32	9991577	ﾛｯｸﾁｭｳｲ		1	1						99905149000
33	9991556	ﾁｭｳﾕ		2	2						99910201000
34	9994027	L-33		1	1						99914298000
35	9992115	ﾁｭｳｲ(ﾀﾞﾂﾗｸﾎﾞｳｼ)		1	1						99905222000
1～35	8061176	ｵｰﾄﾋｯﾁｱｰﾑ L33-2ｶﾞﾀ ASSY		1	1						80603310811

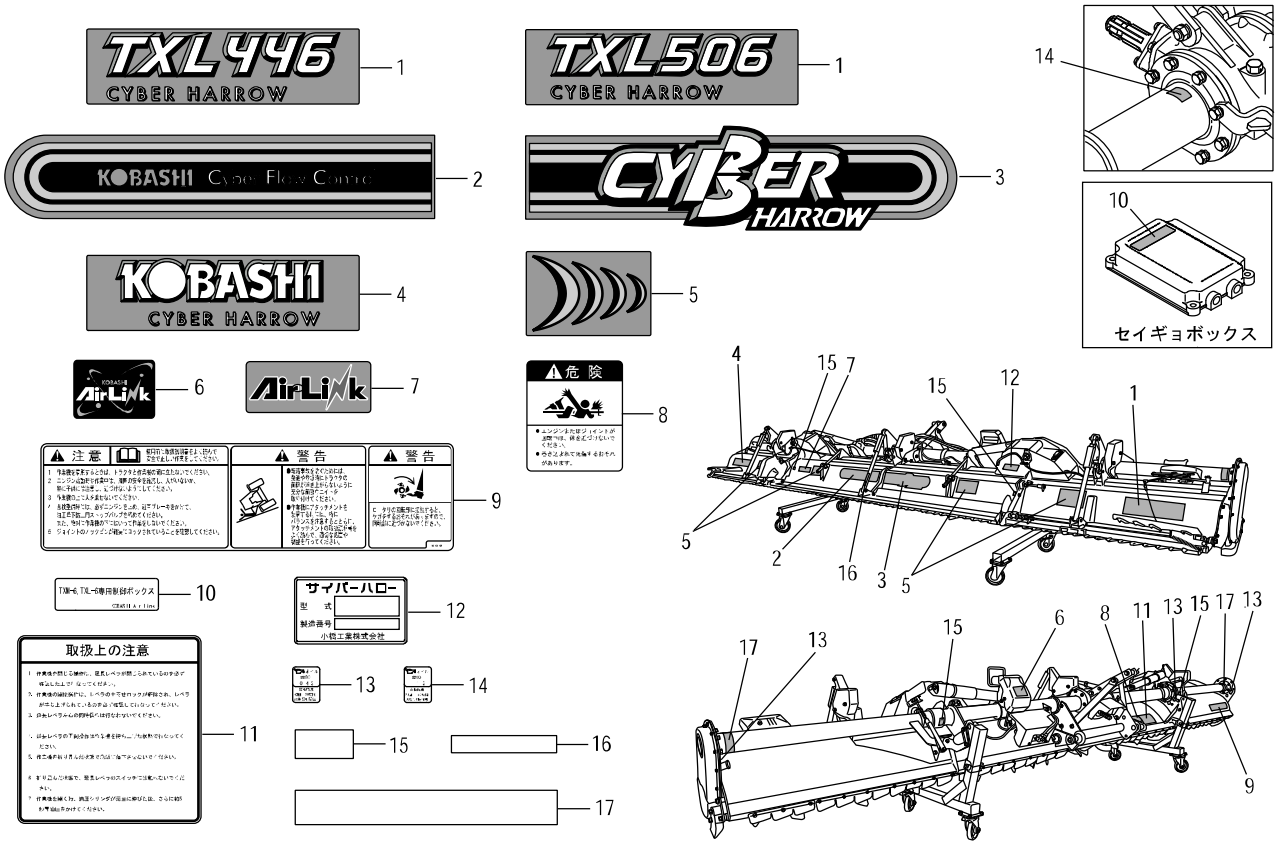

見出番号	部品コード	部品名	規格	1台分個数 446	506					実施機番	備考
1	9994213	TXL446		1							99914333500
1	9994234	TXL506			1						99914333600
2	9994219	KOBASHI 50		1							99910655800
3	9994220	CYBER		1	1						99910637001
4	9994215	KOBASHICFC		1	1						99910655600
5	9994218	ﾃﾞﾝﾊﾟ		4	4						99910655700
6	9994179	AIRLINK(ｸﾛ)		1	1						99910654700
7	9994180	AIRLINK		1	1						99910654800
8	9992127	ｷｹﾝ(ｼﾞｮｲﾝﾄ)		1	1						99905244000
9	9993689	PLﾗﾍﾞﾙ		1	1						99912048000
10	9994221	TXMｾﾝｻｳ		1	1						99910656000
11	9992679	ﾄﾘｱﾂｶｲｼﾞｮｳﾉﾁｭｳｲ		1	1						99905261000
12	9993814	ｷﾊﾞﾝﾌﾟﾚｰﾄ		1	1						99900542000
13	9993075	ｷｭｳﾕ(0.4L)		3	3						99910463000
14	9993059	ｷｭｳﾕ(1L)		1	1						99910461000
15	9993379	ﾊﾝｼｬﾃｰﾌﾟ 25X50(ｼﾛ)		4	4						99910524000
16	9993380	ﾊﾝｼｬﾃｰﾌﾟ 15X90(ｼﾛ)		1	1						99910525000
17	9993511	ﾊﾝｼｬﾃｰﾌﾟ 30X255(ｼﾛ)		2	2						99910569000

KOBASHI

小橋工業株式会社

〒701-0292 岡山市南区中畦684

インターネットでも弊社の情報がご覧いただけます。

http://www.kobashiindustries.com

■北海道営業所	〒071-1248	北海道上川郡鷹栖町8線西2号6番	☎（0166）49-0070
■東北営業所	〒024-0004	岩手県北上市村崎野13地割35-1	☎（0197）71-1160
■関東営業所	〒321-3325	栃木県芳賀郡芳賀町芳賀台47-1	☎（028）687-1600
■岡山営業所	〒701-0165	岡山市北区大内田727	☎（086）250-1833
■九州営業所	〒861-2236	熊本県上益城郡益城町広崎1586-8 2F	☎（096）286-0202