( ) ژ خ

ژ خ

تج

ژ خ ؤ

محه

عمم

ط ص ي ث ؤ محه محه محه محه

تي محه

خ ث عمم

خ محه ؤ ؤ

لأ

كا ث لأ غ محه

ث ى

م ئو

كا

محه كا ذ كا عمم كا

كا تج

ط ص ي عمم ث ئو ئو

ؤ صحح

ش ب ث ؤ ث

ش ب ت

ل ج محه سد

ث خ

غ

KOBASHI

コバシツーウェイローター

2019年版

- 021

お　願　い

1.部品ご注文の際には型式・コード・品名・数量・機械番号をご明記ください。

2.部品は必ずコバシ純正部品をご使用願います。

3.改良のため、部品形状及び内容の一部を予告なく変更することがあります。

（市販の類似品を使用されると早期破損の原因となります。）

⚠ ご　注　意

1.パーツリストのご使用について

（1）互換性の記号

旧←┐
新←┘　新旧部品兼用可

旧┐
　×　新旧部品兼用不可
新┘

旧←┐
新┘　矢印の方向のみに部品兼用可

（2）実施機番の表示

新旧兼用不可部品と追加・廃止部品の実施機番を記載してあります。

また、イラスト図中に新旧の部品と実施機番を記載してあります。

2.ジョイント・オートヒッチアーム・ヒッチ・オプションの記載について

ジョイント総合版・オートヒッチアーム総合版・ヒッチ総合版・オプション総合版にて、

変更を記載してあります。

最新の情報はそちらを参照ください。

なお、トラクタ装着の性格上、作業機機種・生産年式をわたる場合もあります。

ジョイント型式・オートヒッチアーム型式・ヒッチ型式・オプション型式を確認して、ご注文ください。

(作業機本体に属するジョイントは除く)

3.補用部品の塗装色について

現行量産機種の塗装色となっております。
在庫品につきましては生産時点の量産品塗装色となっております。

4.爪の記載について

爪は統廃合などにより、最新の情報は爪価格表を参照ください。

5.本パーツリストは改良のため予告なく変更することがあります。

補修用部品の供給年限について

この製品の補修部品の供給年限（期間）は、製造打ち切り後9年といたします。

従いまして、その後のご注文につきましては、在庫限りの供給とさせていただきます。

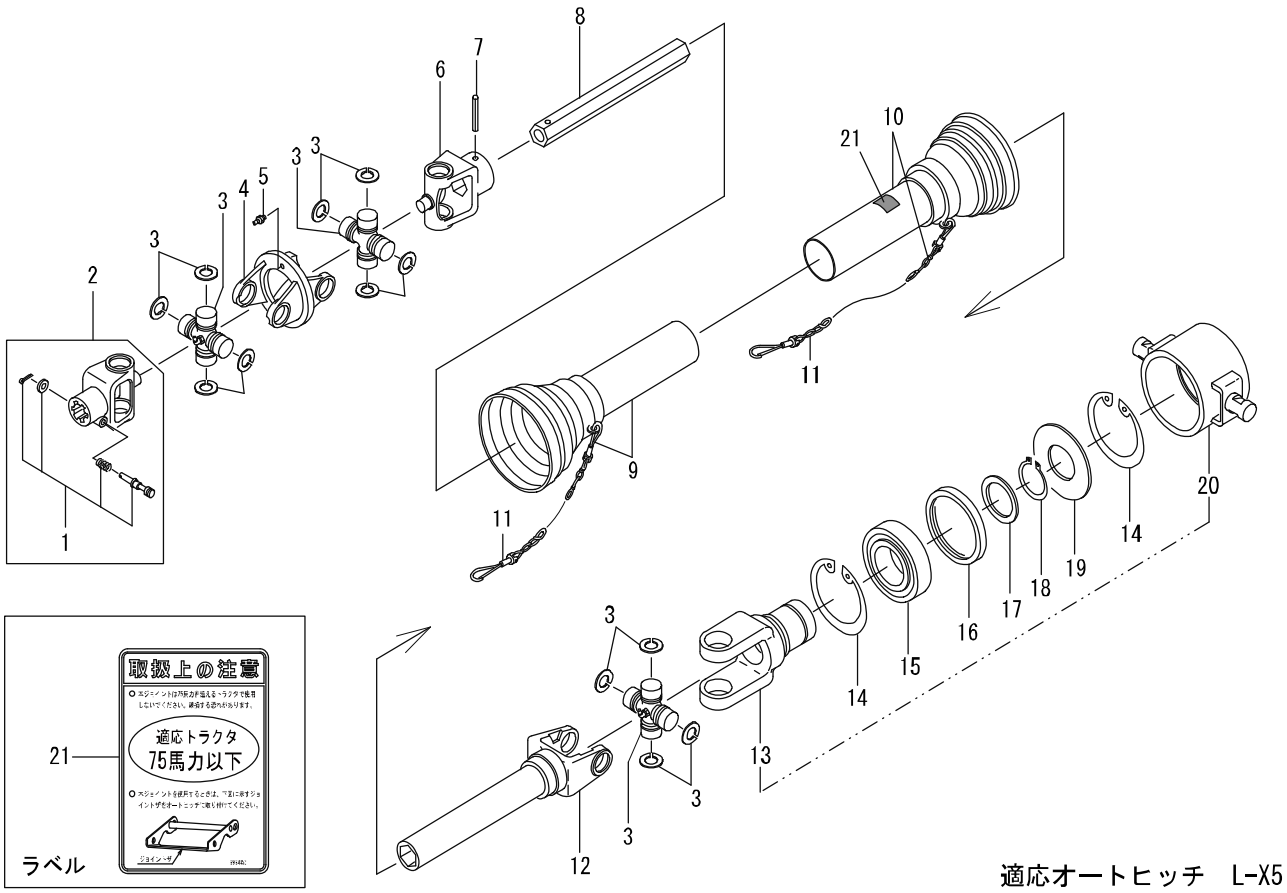

適応オートヒッチ　L-X5

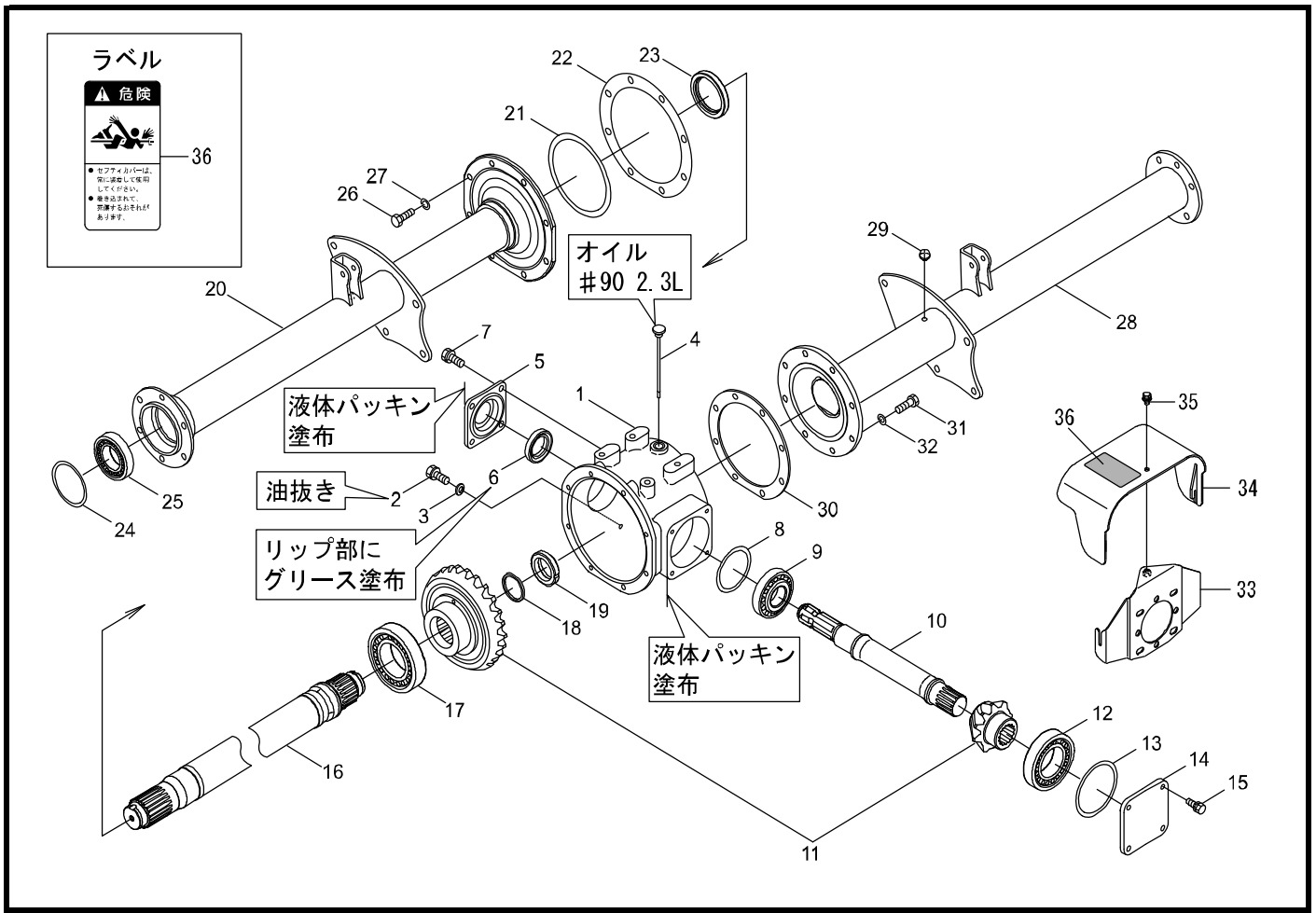
ラベル
危険
セフティカバーは、常に装着して使用してください。
巻き込まれて、損傷するおそれがあります。
36
22
23
21
27
26
20
7
5
1
4
オイル
#90 2.3L
29
28
液体パッキン
塗布
油抜き
2
3
6
25
24
31
32
30
35
36
34
33
リップ部に
グリース塗布
8
9
19
18
10
液体パッキン
塗布
17
16
12
13
14
15
11

			数							区

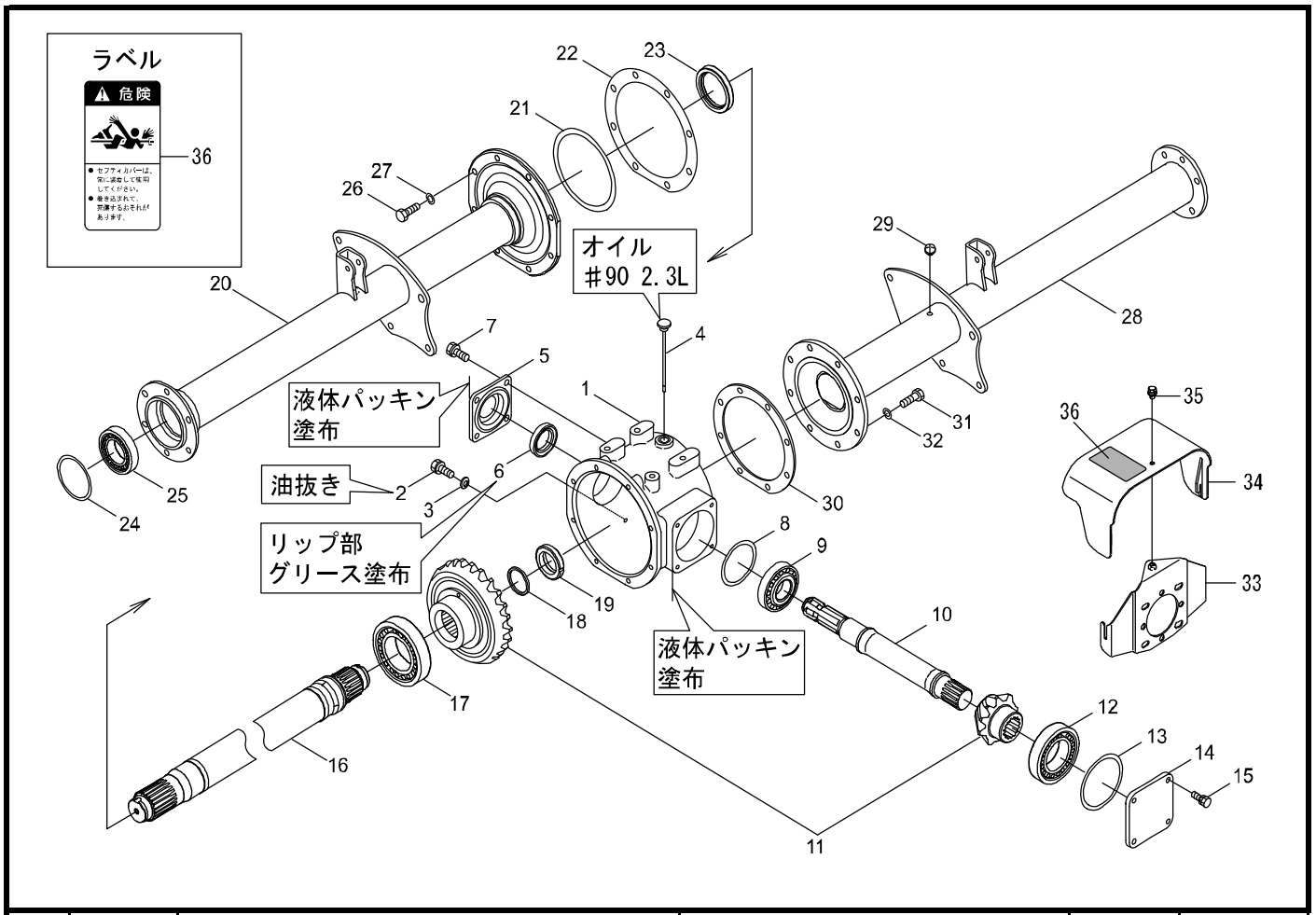
ラベル
危険
セフティカバーは、常に装着して使用してください。
巻き込まれて、損傷するおそれがあります。
36
22
23
21
27
26
20
7
5
オイル
#90 2.3L
4
29
28
液体パッキン
塗布
1
31
32
35
36
34
25
24
油抜き
2
3
6
30
リップ部
グリース塗布
8
9
33
19
18
10
液体パッキン
塗布
17
12
13
14
15
16
11

			2							1

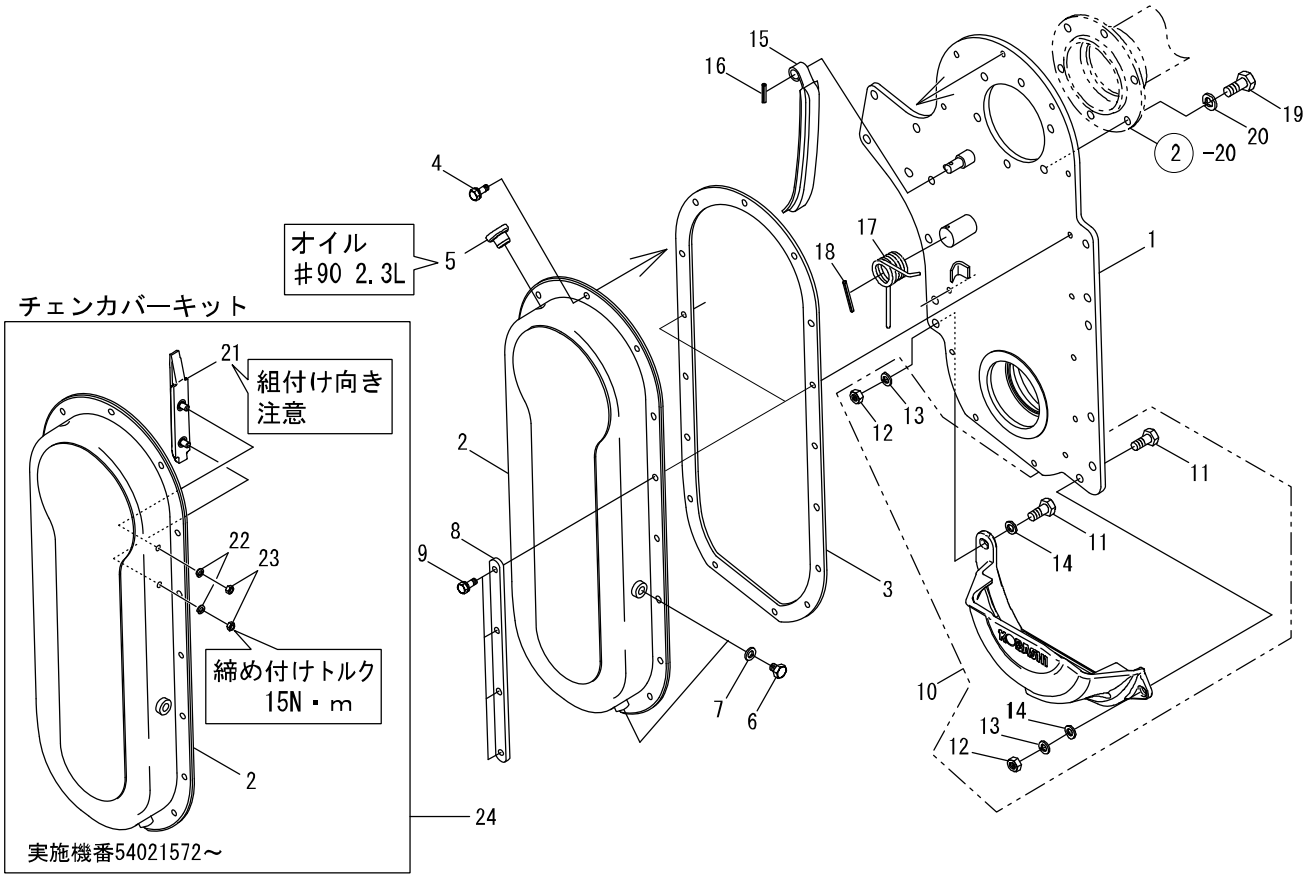
チェンカバーキット
オイル
#90 2.3L
組付け向き
注意
締め付けトルク
15N・m
実施機番54021572～
2 -20

كا		يخ							

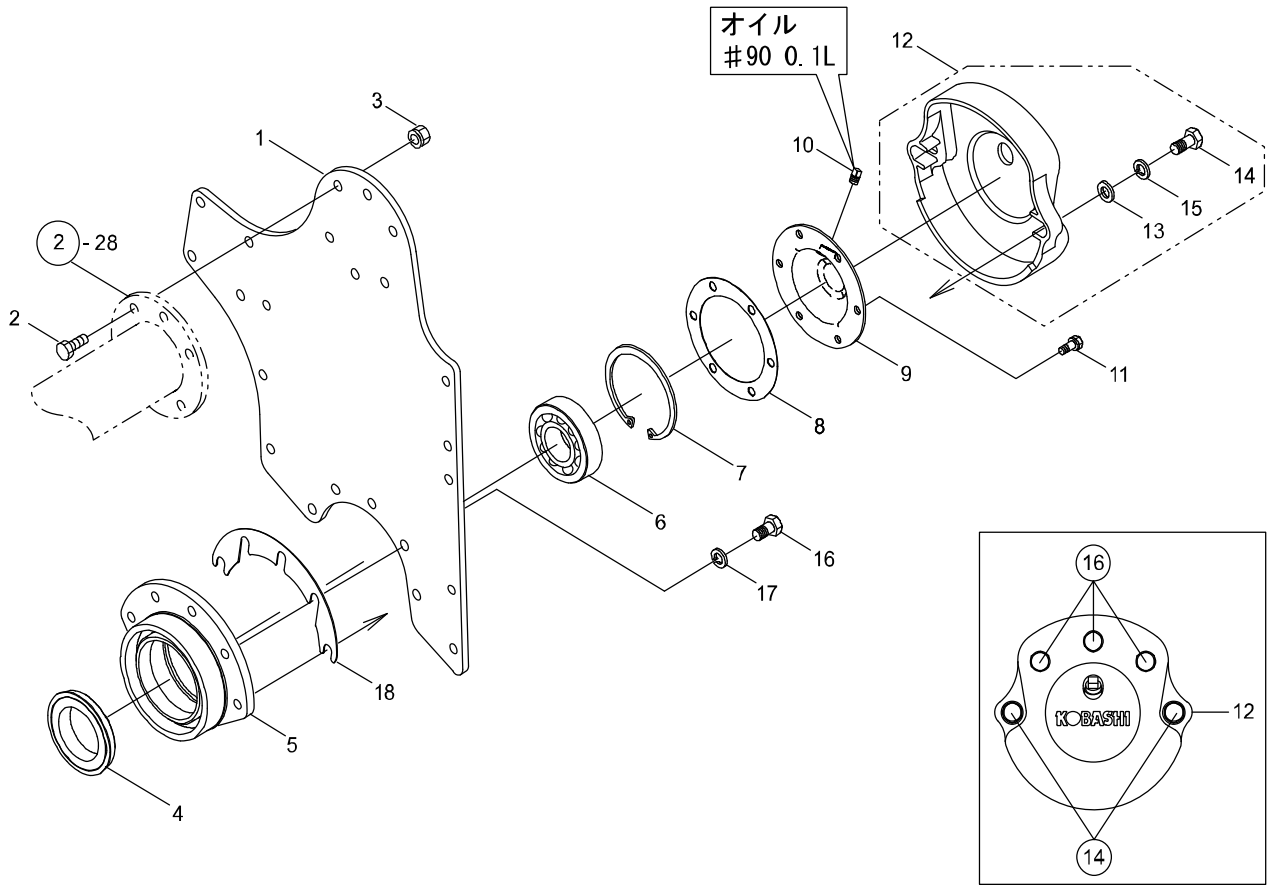

		(鋳物)							

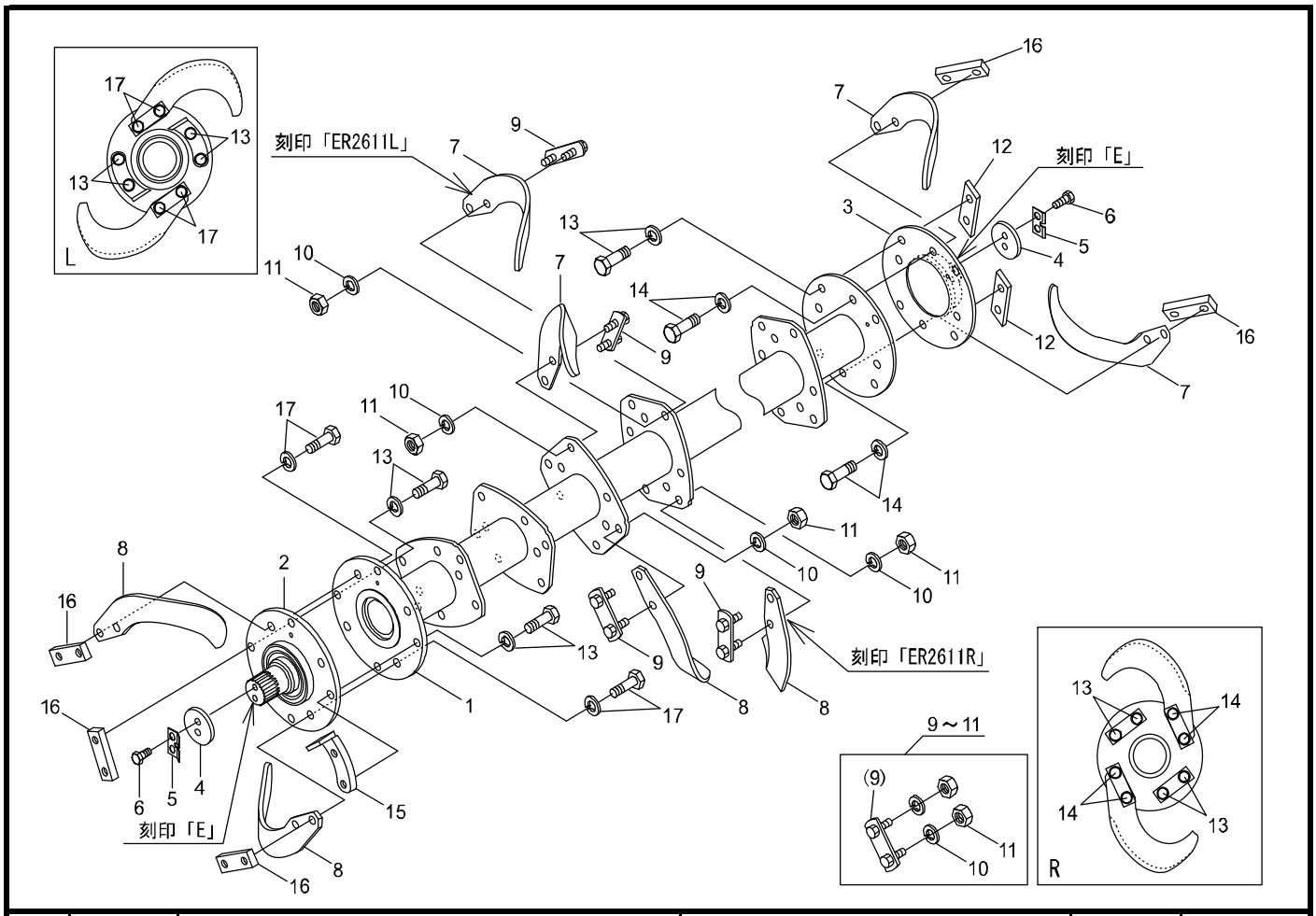

		(Sﾜｯｼｬ付 ﾅｯﾄ付)							
※		ﾟ ﾟ ﾟ ﾟ							
		ﾟ ﾟ							
		見出番号に※印の付いたﾂﾒﾎﾞﾙﾄは 爪以外を取付けているﾂﾒﾎﾞﾙﾄになります。							

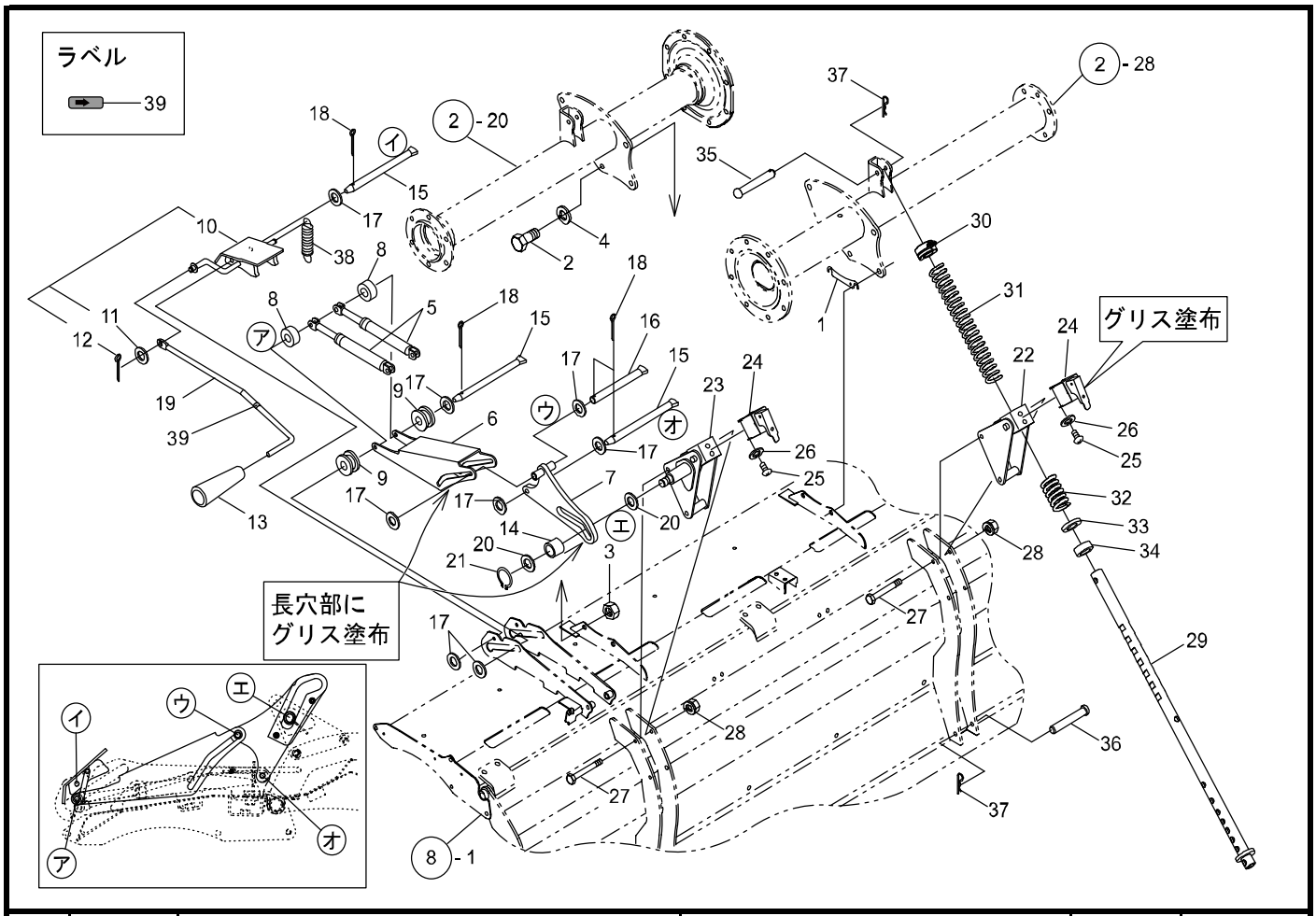
ラベル
39
グリス塗布
長穴部に
グリス塗布
2 - 20
2 - 28
8 - 1
イ
ウ
エ
オ
ア

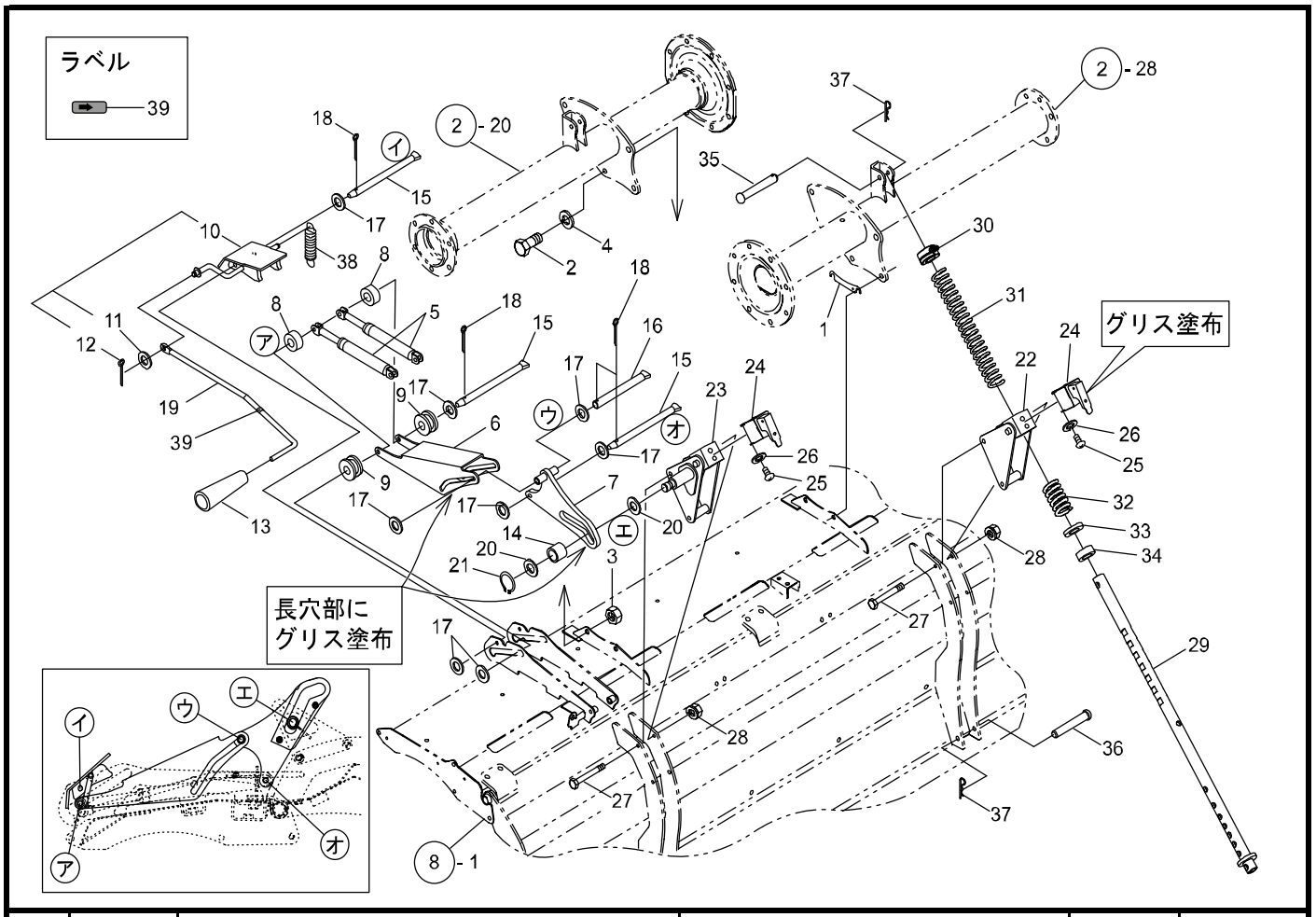

			適							区

CPブラケット
1～10
7 - 25
7 - 22
7 - 24
ラベル
注油
グリス
9
7
9
8
6
1
10
5
3
4
2
6

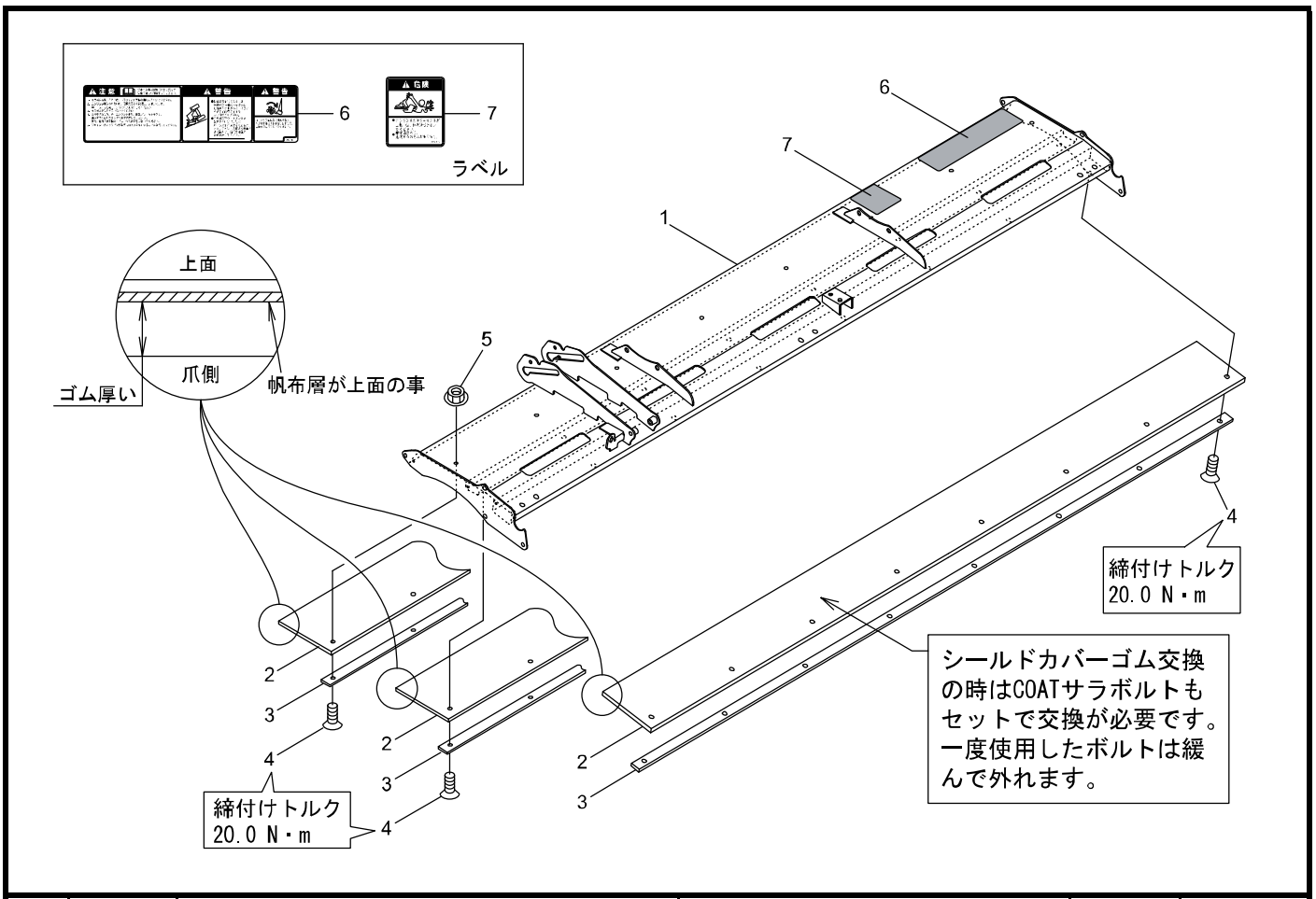
6
7
ラベル
上面
爪側
ゴム厚い
帆布層が上面の事
1
5
2
3
4
締付けトルク
20.0 N・m
シールドカバーゴム交換
の時はCOATサラボルトも
セットで交換が必要です。
一度使用したボルトは緩
んで外れます。

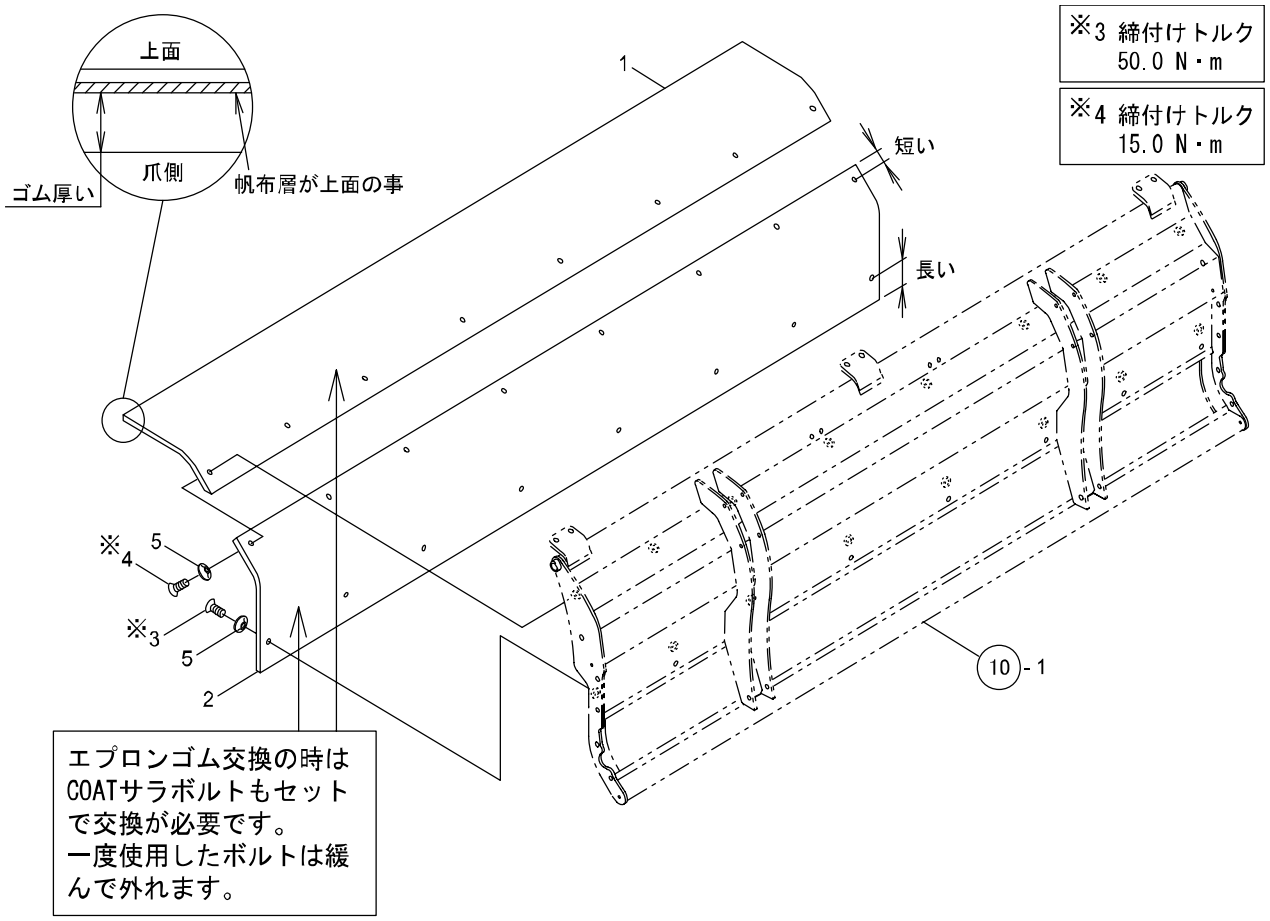
上面
爪側
ゴム厚い
帆布層が上面の事
1
短い
長い
※3 締付けトルク
50.0 N・m
※4 締付けトルク
15.0 N・m
※4
5
※3
5
2
10 - 1
エプロンゴム交換の時は
COATサラボルトもセット
で交換が必要です。
一度使用したボルトは緩
んで外れます。

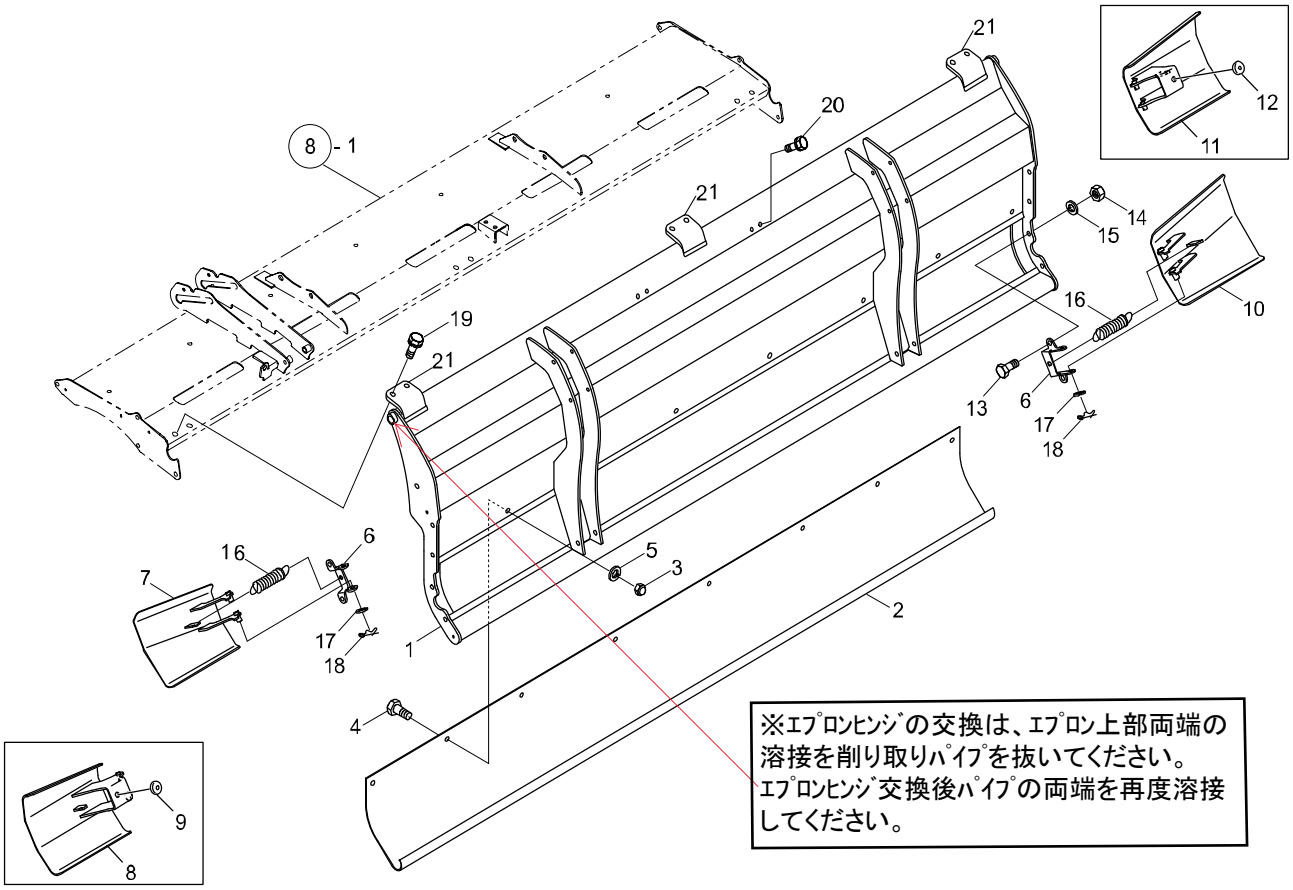
8 - 1
21
20
21
12
11
14
15
10
16
19
21
13
6
17
18
16
6
7
5
3
17
18
1
2
4
9
8
※ｴﾌﾟﾛﾝﾋﾝｼﾞの交換は、ｴﾌﾟﾛﾝ上部両端の
溶接を削り取りﾊﾟｲﾌﾟを抜いてください。
ｴﾌﾟﾛﾝﾋﾝｼﾞ交換後ﾊﾟｲﾌﾟの両端を再度溶接
してください。

			型							
			↓	↓	↓					
			↓	↓	↓					
			↓	↓	↓					

10,11
12
12
4
5
2
1
5 - 1
8 - 1
3 - 1
1
2
3
4
5
6
7
8
9
10
11
12
13
14

25
24
26
23
21
19
27
28
22
13
15
16
14
20
20
17
30
31
32
11
18
12
18
29
1
3
4
7
6
5
10
2
9
8

25
24
26
23
21
19
27
28
22
13
15
16
14
20
20
17
30
31
32
11
12
18
18
29
1
3
7
6
5
4
10
9
8
2

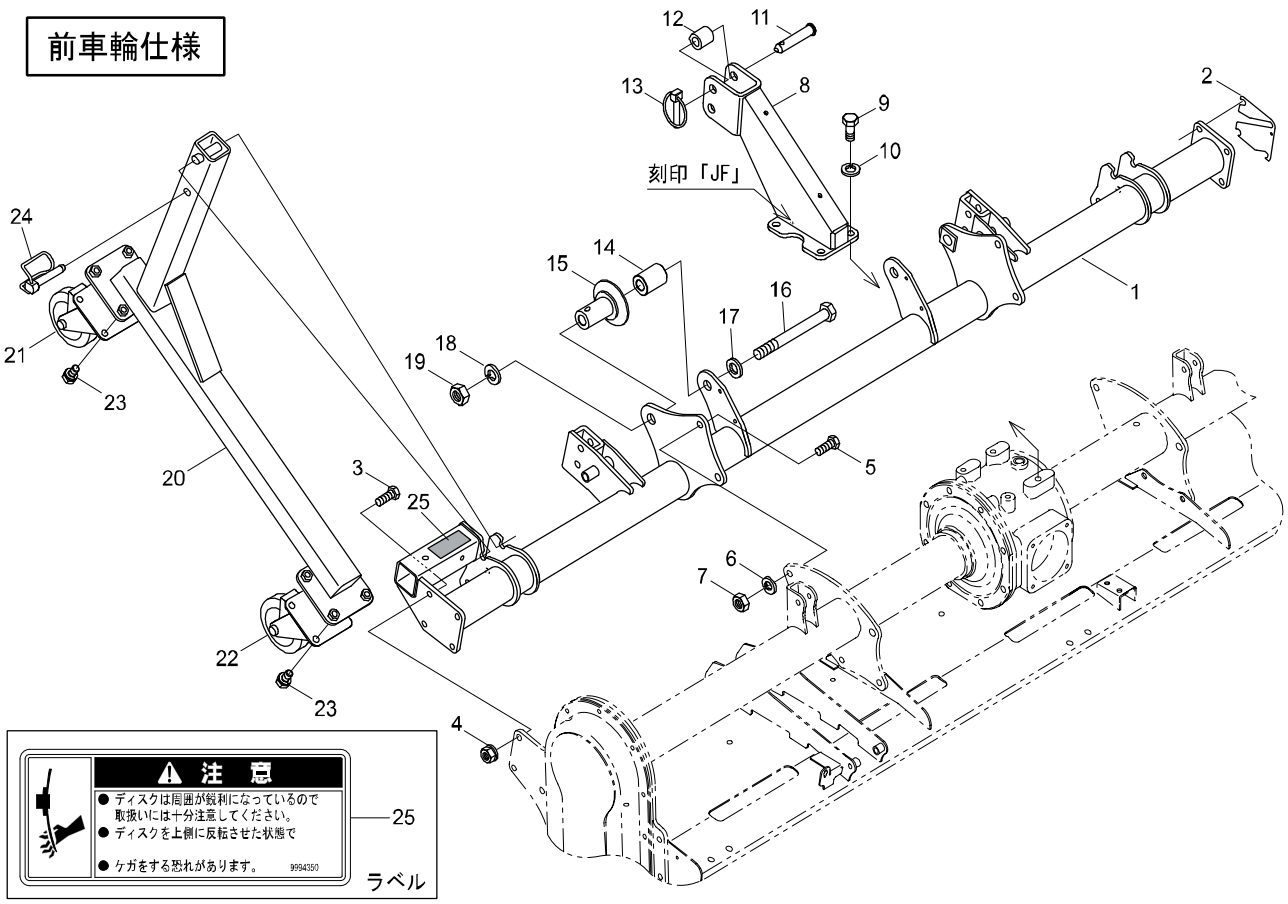
前車輪仕様
刻印「JF」
1
2
3
4
5
6
7
8
9
10
11
12
13
14
15
16
17
18
19
20
21
22
23
24
25
注 意
● ディスクは周囲が鋭利になっているので
取扱いには十分注意してください。
● ディスクを上側に反転させた状態で
● ケガをする恐れがあります。
9994350
ラベル

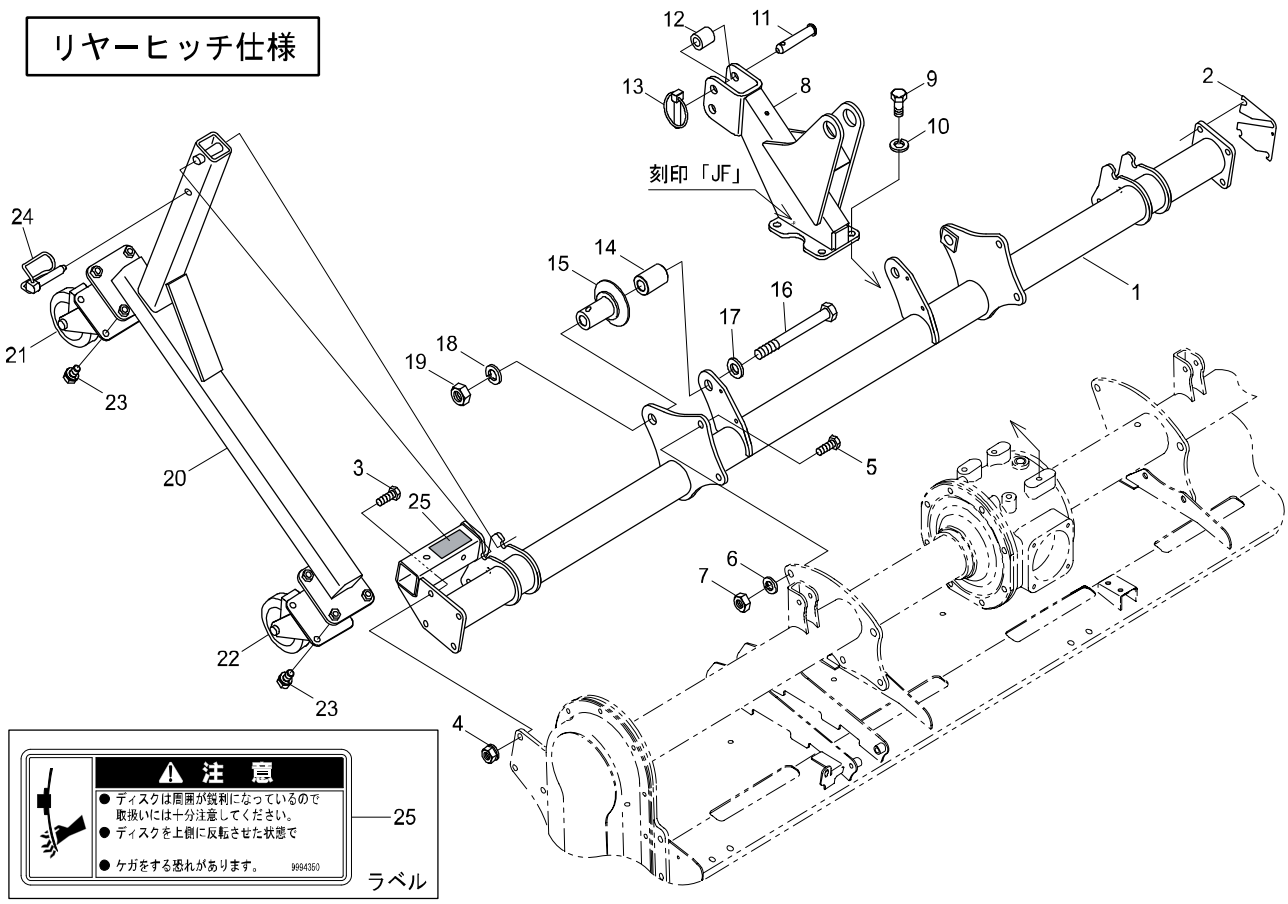
リヤーヒッチ仕様
刻印「JF」
1
2
3
4
5
6
7
8
9
10
11
12
13
14
15
16
17
18
19
20
21
22
23
24
25
注 意
● ディスクは周囲が鋭利になっているので
取扱いには十分注意してください。
● ディスクを上側に反転させた状態で
● ケガをする恐れがあります。
9994350
ラベル

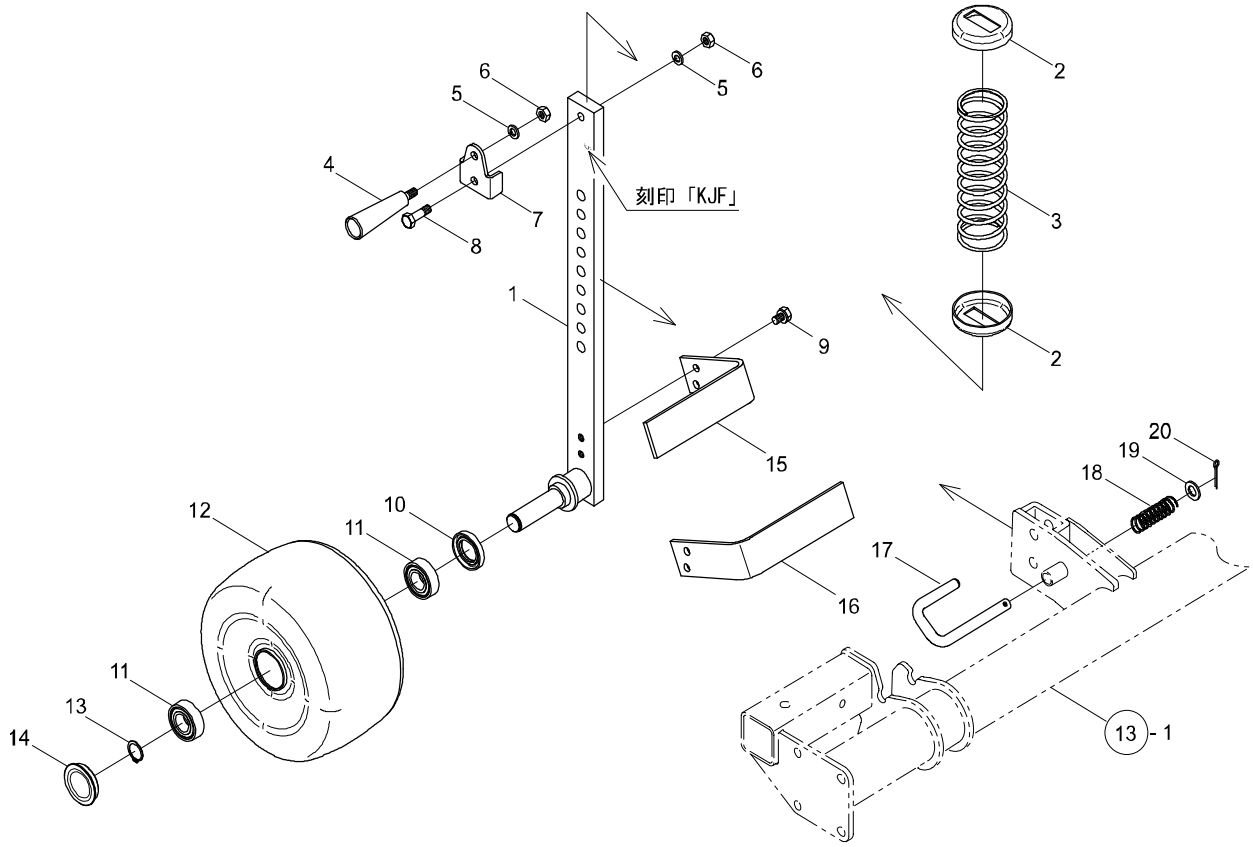

			色							区

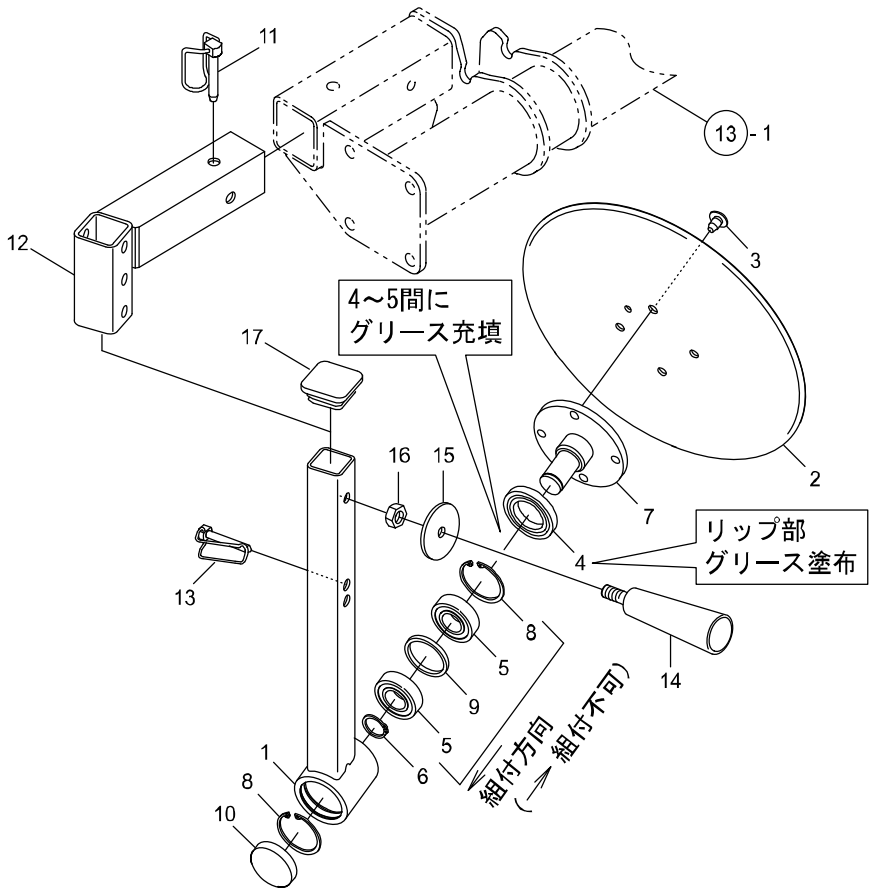
11
13-1
12
3
4～5間に
グリース充填
17
16
15
2
7
リップ部
グリース塗布
4
13
8
5
14
9
5
6
1
8
10
組付方向
（組付不可）

			色							区

25
24
26
23
21
19
27
28
22
13
15
16
14
33
20
20
17
30
31
32
11
18
12
18
29
1
3
4
7
6
5
10
2
9
8

25
24
26
23
21
19
27
28
22
13
15
16
14
33
20
20
17
30
31
32
11
12
18
18
29
1
3
4
7
6
5
10
9
8
2

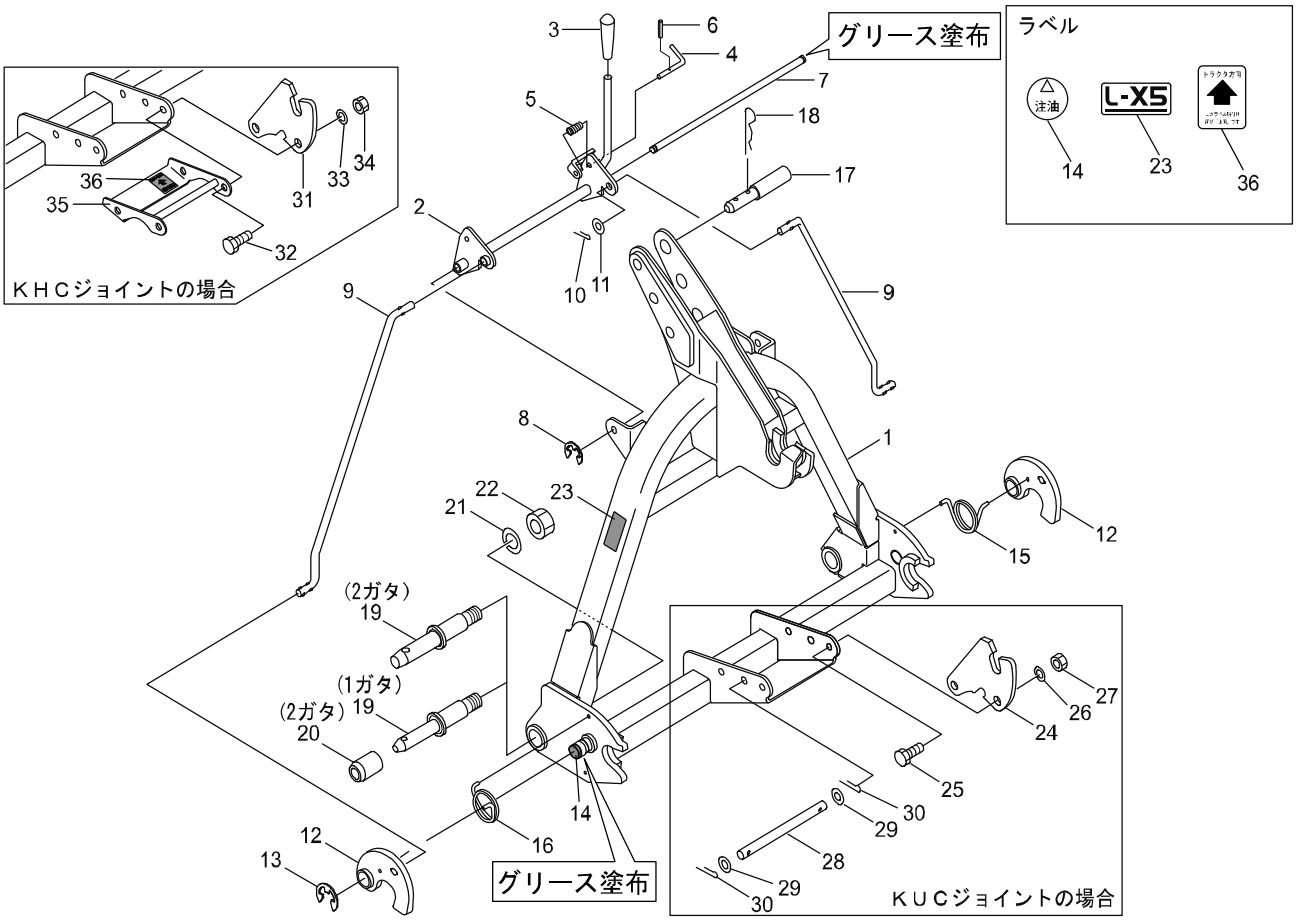
グリース塗布
ラベル
注油
L-X5
14
23
36
KHCジョイントの場合
31
33
34
35
36
32
2
3
6
4
7
5
18
17
10
11
9
9
8
1
22
23
21
12
15
(2ガタ)
19
(1ガタ)
19
(2ガタ)
20
16
14
12
13
グリース塗布
27
26
24
25
30
29
28
29
30
KUCジョイントの場合

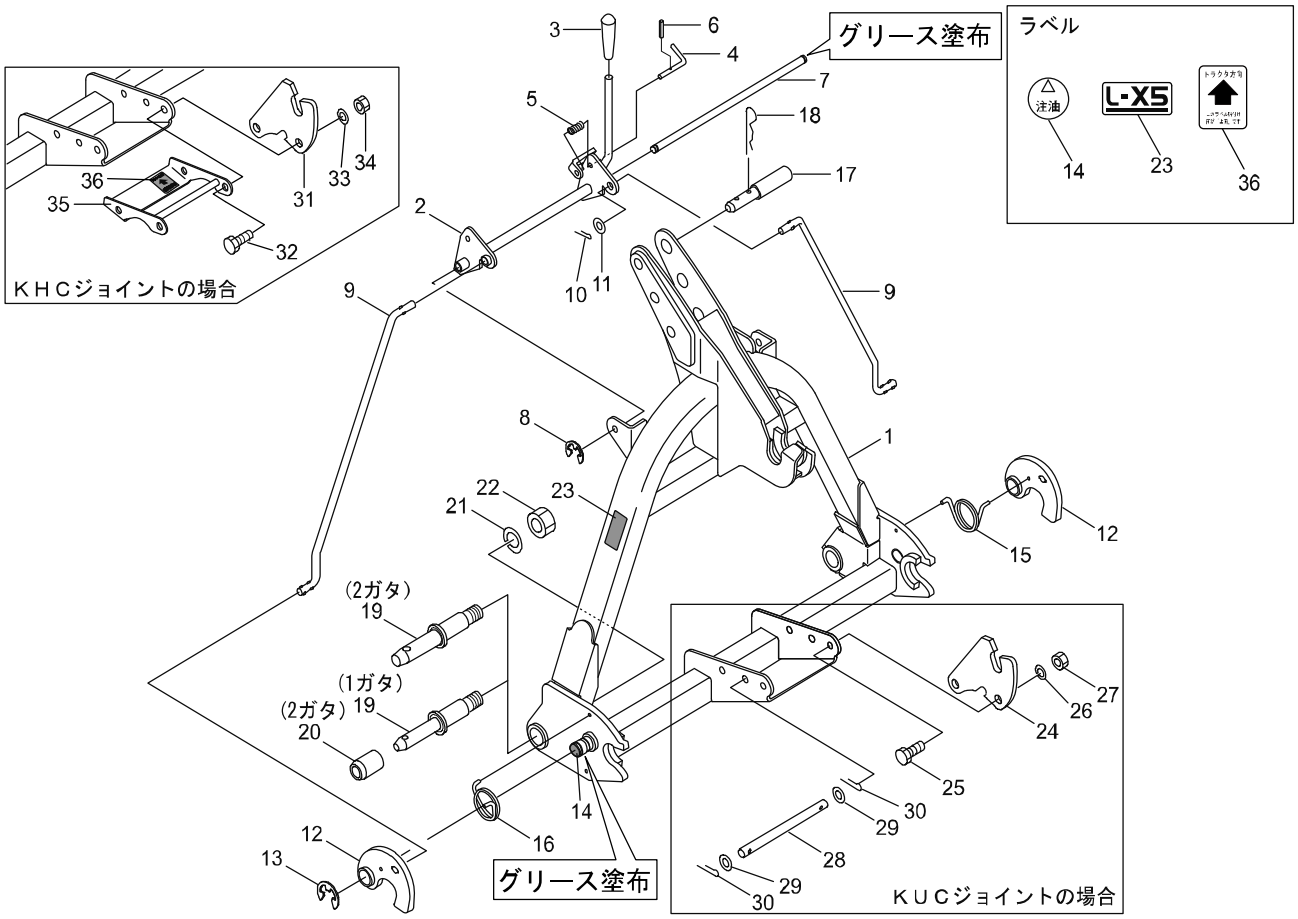
グリース塗布
ラベル
注油
L-X5
14
23
36
KHCジョイントの場合
KUCジョイントの場合
(2ガタ)
(1ガタ)
(2ガタ)
グリース塗布

			2					1

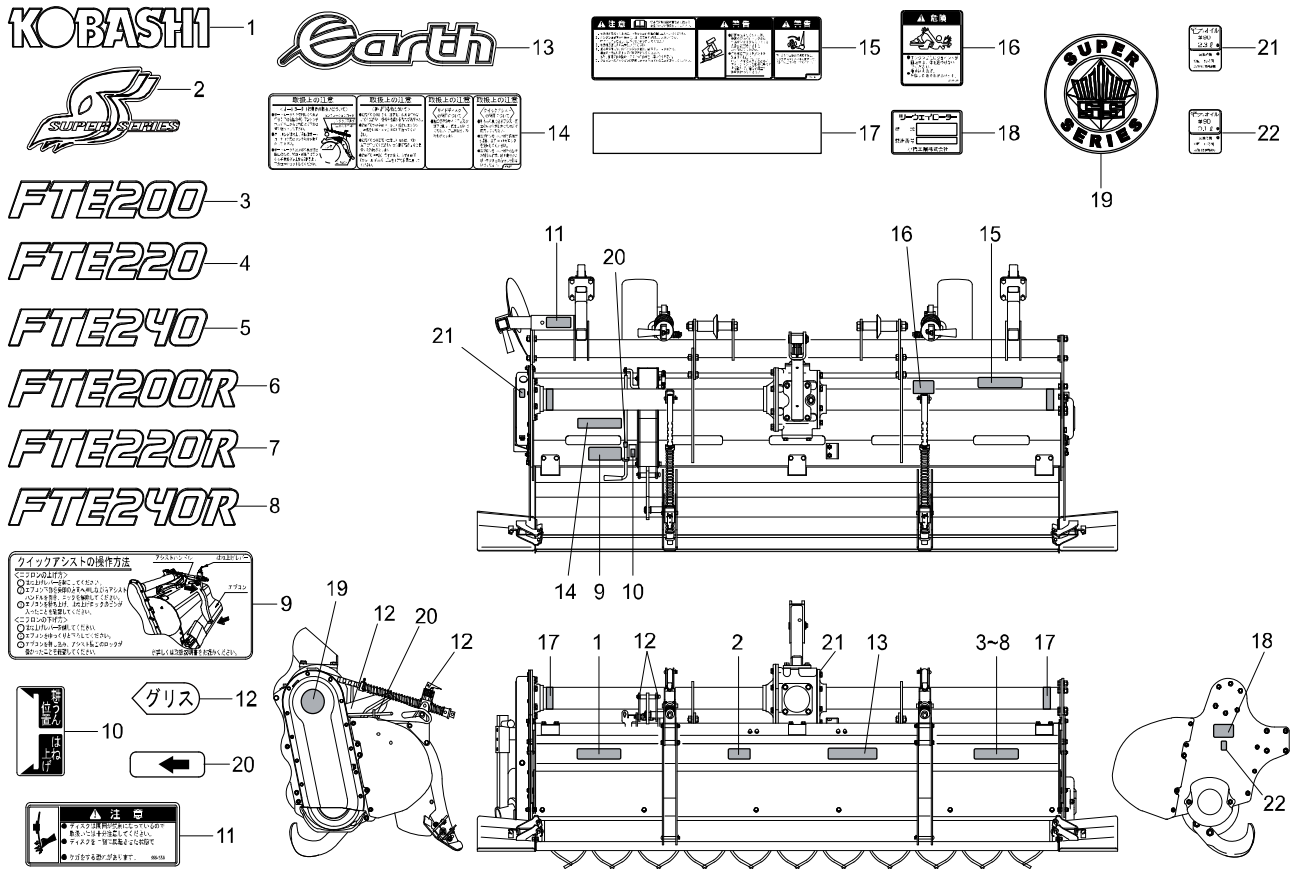
KOBASHI
1
Earth
13
2
SUPER SERIES
14
15
16
17
18
19
21
22
FTE200
3
FTE220
4
FTE240
5
FTE200R
6
FTE220R
7
FTE240R
8
クイックアシストの操作方法
9
グリス
12
10
20
11
19
12
20
12
17
1
12
2
21
13
3~8
17
18
22
11
20
16
15
21
14
9
10

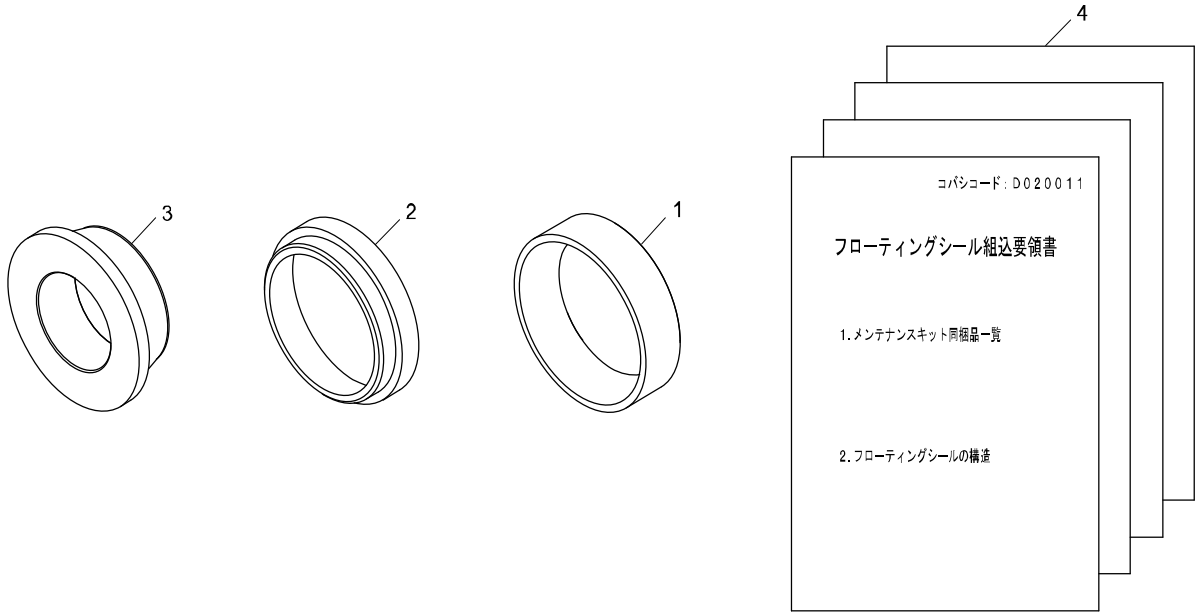

※このキットは受注生産となります。

			型							

KOBASHI
Market Down & Crystal Money

はじめにお読みください

フローティングシールメンテナンスキット102　D020007

フローティングシール組込要領書

D020011
-000

【注】フローティングシールはフローティングメンテナンスキットを必ず使用して組込んでください。

❶

ب

ز خ　　لحي

No	部品コード	部品名	数量
1	D020008	シールガイド1	1
2	D020009	シールガイド2	1
3	D020010	押込み金具	1
4	D020011	フローティングシール組込要領書（本書）	1
1～4	D020007	フローティングシールメンテナンスキット102	1

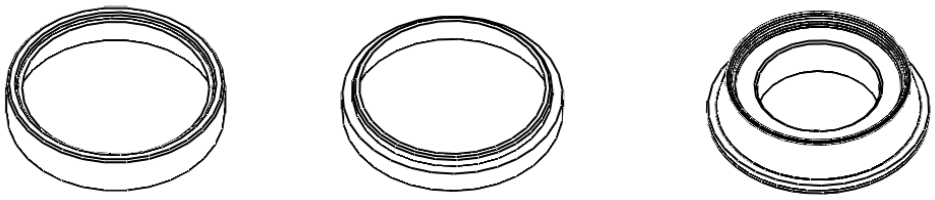

No.1　　No.2　　No.3

❷

ب

عم

أو

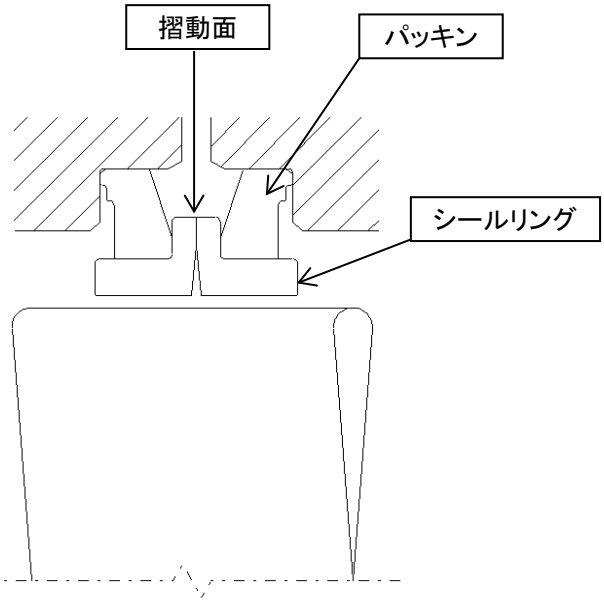

図 1

❸ フローティングシール組込み前の点検

注意

1)フローティングシールの点検は、組立作業の直前に行ってください。
2)フローティングシールを取り扱う時は軍手等を使用せず、きれいに洗った乾いた素手または薄いゴム手袋で行ってください。
3)取り扱い中に誤ってシールリングに打痕がついた可能性のあるフローティングシールは使用しないでください。
4)メンテナンス等でフローティングシールを分解した場合は、必ず新品に交換してください。
【守らないと】
油モレが発生する可能性があります。

(1)シール組込工具の点検
〇シール組込工具に鉄粉、土砂、塗料等の異物が付着していないか確認し、異物が付着している場合は、圧縮空気で除去するか、きれいなウエスで拭き取ってください。
(2)シール組込溝(チェンケースプレート、コーウンフランジシャフトL)の点検
〇シール組込溝にバリやカエリ、ゴミ等が無いことを確認してください。バリやカエリがある場合は、シールを破損させる原因になりますので、サンドペーパー等で軽くこすって除去してください。
(3)フローティングシールの点検
〇フローティングシールに傷や大きい欠けが無いか確認してください。 万一、傷や大きい欠けがある場合は、使用しないでください。
〇摺動面に錆が発生していないか確認を行ってください。錆が発生しているフローティングシールは使用しないでください。

❹ フローティングシールの組込み

〇コーウンフランジシャフトLへの組込み
(1)コーウンフランジシャフトLにシールガイド1をセットします。 挿入性を高めるため、シールの外周面に薄くオイル(#90)を塗布し、シールガイド1にセット(図2)します。この時フローティングシールに大きな傾きが無いように注意してください。

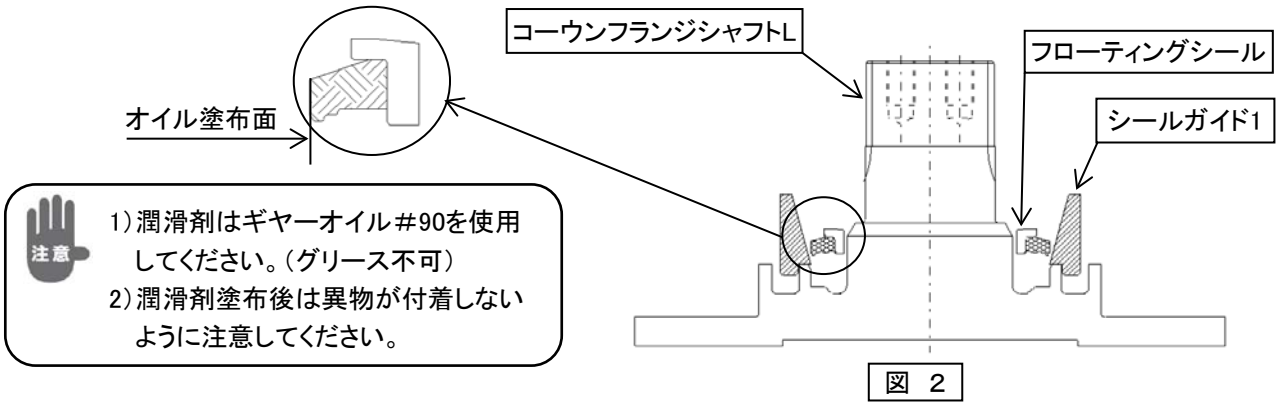

図 2

(2)押込み金具をシールに当て、そのまま**シールガイド1に当たるまで手で強く押込みます。**(図3)

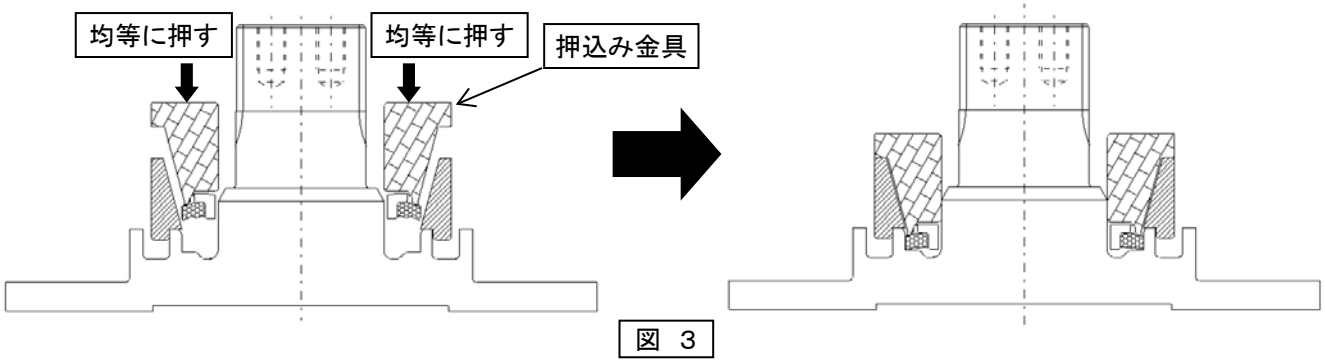

図 3

(3)押込み金具とシールガイド1を取り外し、フローティングシールに捻れや浮き上がりが無いか確認してください。

〇チェンケースプレートへの組込み

(1)チェンケースプレートにシールガイド2をセットします。 挿入性を高めるため、シールの外周面に薄くオイル(＃90)を塗布し、シールガイド2にセット(図4)します。この時フローティングシールに大きな傾きが無いように注意してください。

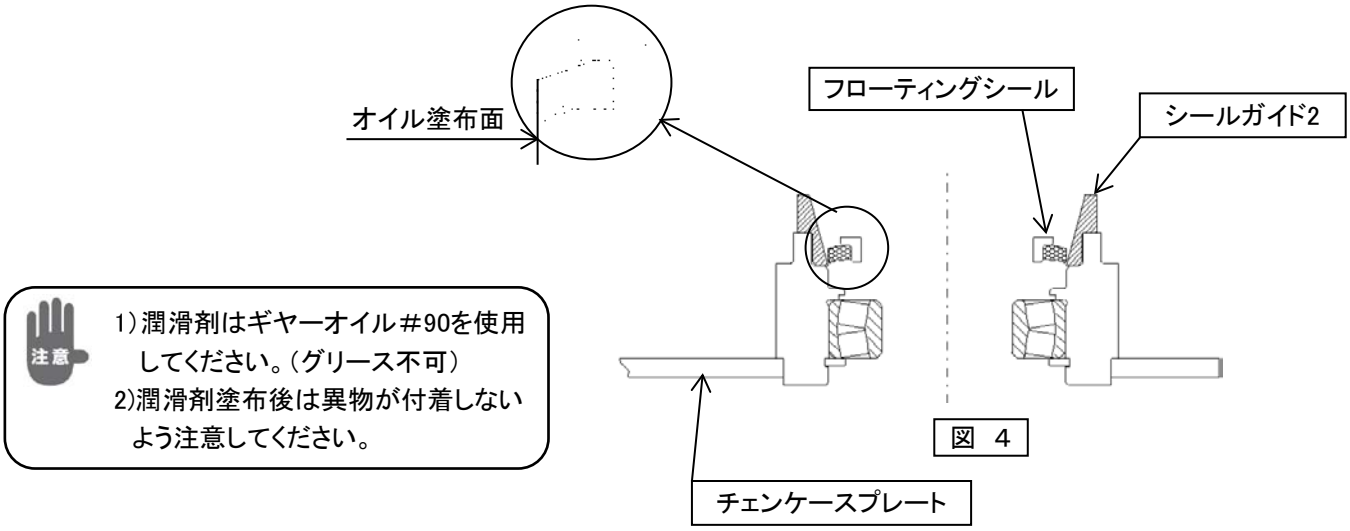

図 4

1)潤滑剤はギヤーオイル＃90を使用してください。(グリース不可)
2)潤滑剤塗布後は異物が付着しないよう注意してください。

(2)押込み金具をシールに当て、そのまま**シールガイド2に当たるまで手で強く押込みます。**(図5)

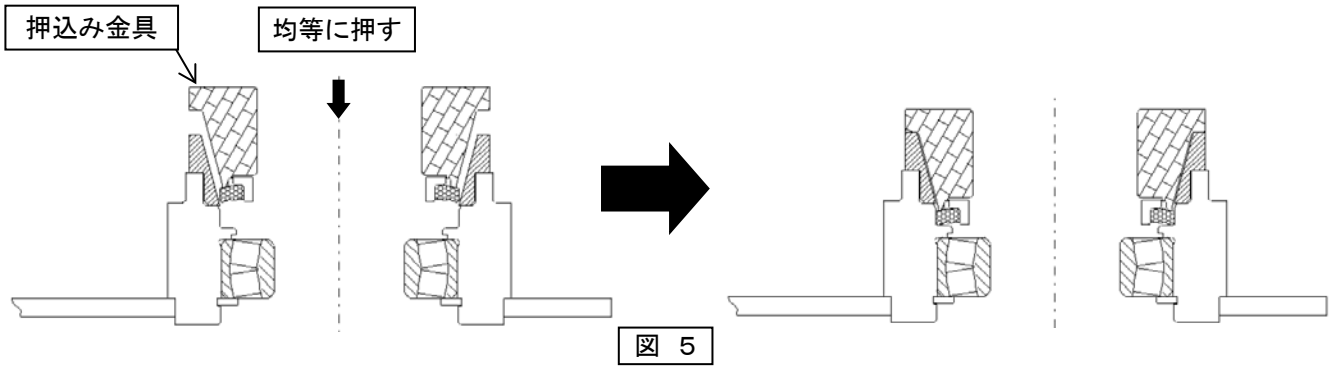

図 5

(3)押込み金具とシールガイド1を取り外し、フローティングシールに捻れや浮き上がりが無いか確認してください。

〇コーウンフランジシャフトLとチェンケースプレートの組込み

(1)チェンケースプレートとコーウンフランジシャフトLに組み込んだフローティング摺動面およびベアリング内周部にギヤオイル(＃90)を薄く塗布してください。(図6)
この時、フローティングシールに細かいゴミが付着しないように注意してください。

(2)チェンケースプレートを下にして平坦な台に置き、フローティングシール同士が向き合うように上からコーウンフランジシャフトLをハンドプレス等で組み付けてください。(図6)この時、ハンマー等を使用して叩き込まないください。フローティングシールが損傷しオイル漏れの原因となります。

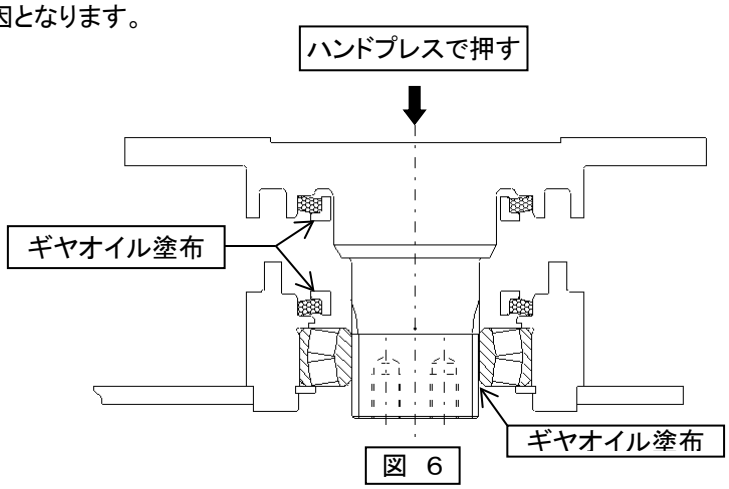

図 6

ハンマー等で叩き込まないでください。フローティングシールが損傷し、オイル漏れの原因になる恐れがあります。

❺ フローティングシール交換後の注意事項

（1）チェンケースにオイルを入れた後、耕うん軸を数回手回しさせてください。

（手回しすることで、フローティングシールにオイルが行き渡り、潤滑を助ける効果があります。）

（2）この時トルクが異常に高くなっていないことを確認してください。

商品についてのご意見、ご質問は下記へ…

KOBASHI

小橋工業株式会社
〒701-0292 岡山市南区中畦684
☎(086)298-3112
インターネットでも弊社の情報がご覧いただけます。
http://www.kobashikogyo.com

■北海道営業所	〒071-1248	北海道上川郡鷹栖町8線西2号6番	☎(0166)49-0070
■東北営業所	〒024-0004	岩手県北上市村崎野13地割35-1	☎(0197)71-1160
■関東営業所	〒321-3325	栃木県芳賀郡芳賀町芳賀台47-1	☎(028)687-1600
■新潟営業所	〒942-0041	新潟県上越市安江477-1	☎(025)546-7747
■岡山営業所	〒701-0165	岡山市北区大内田727	☎(086)250-1833
■九州営業所	〒861-2236	熊本県上益城郡益城町広崎1586-8 2F	☎(096)286-0202